BW73000SKD

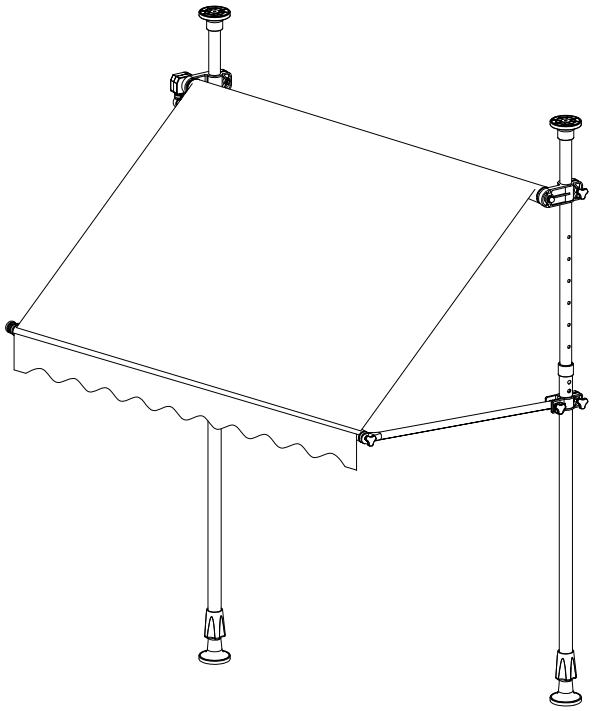

D Montageanleitung

GB Instruction manual

Dokument Nr: BW73000SKD

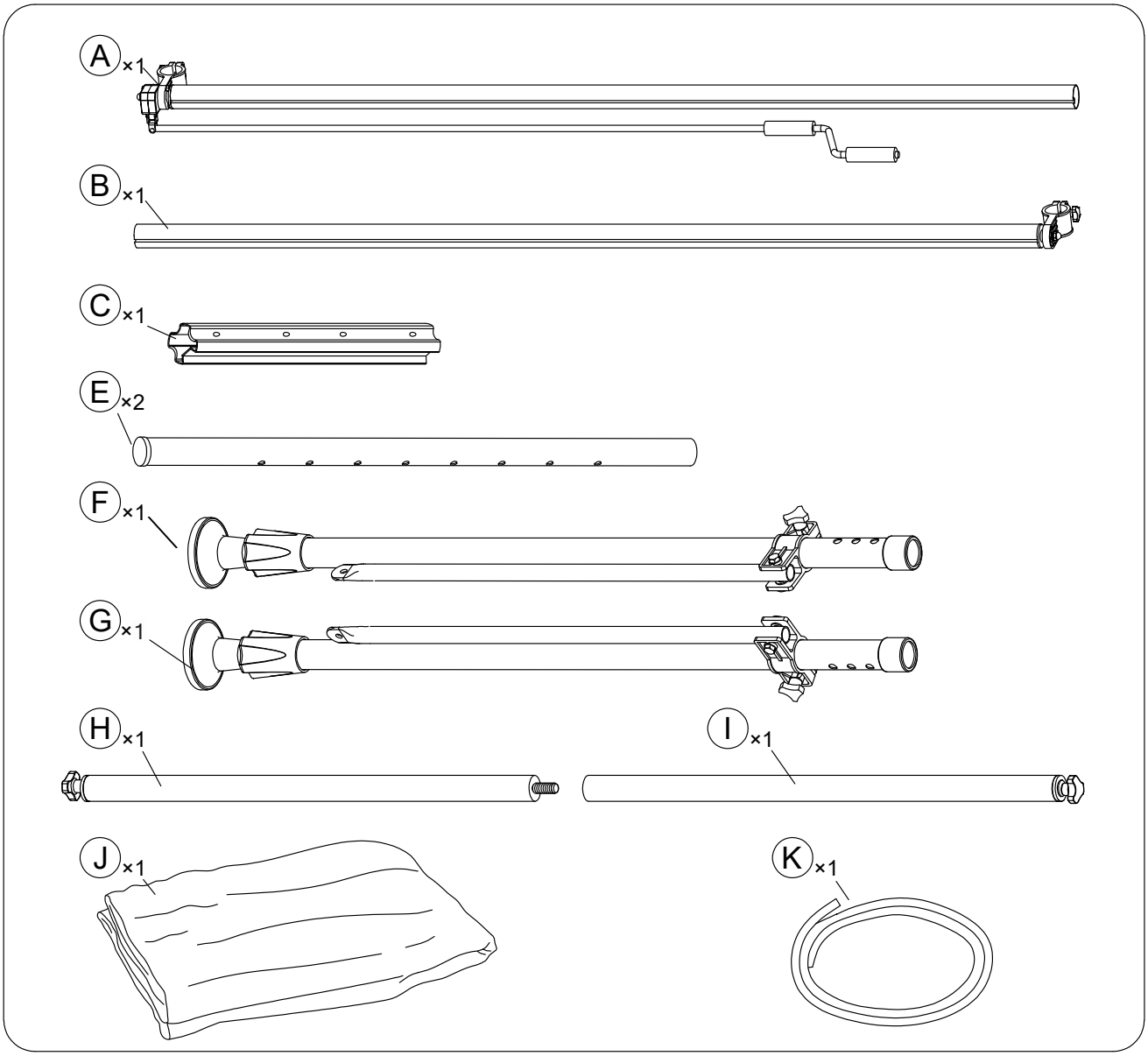

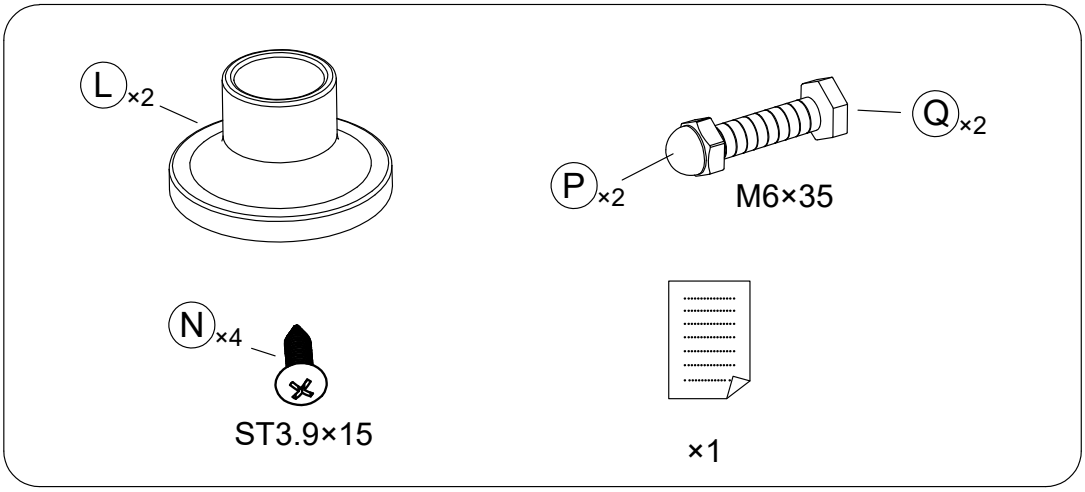

D

1.

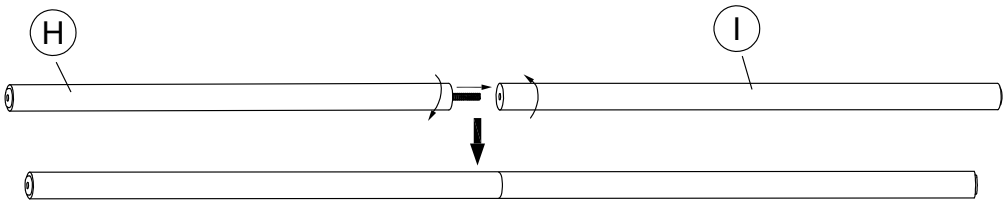

2.

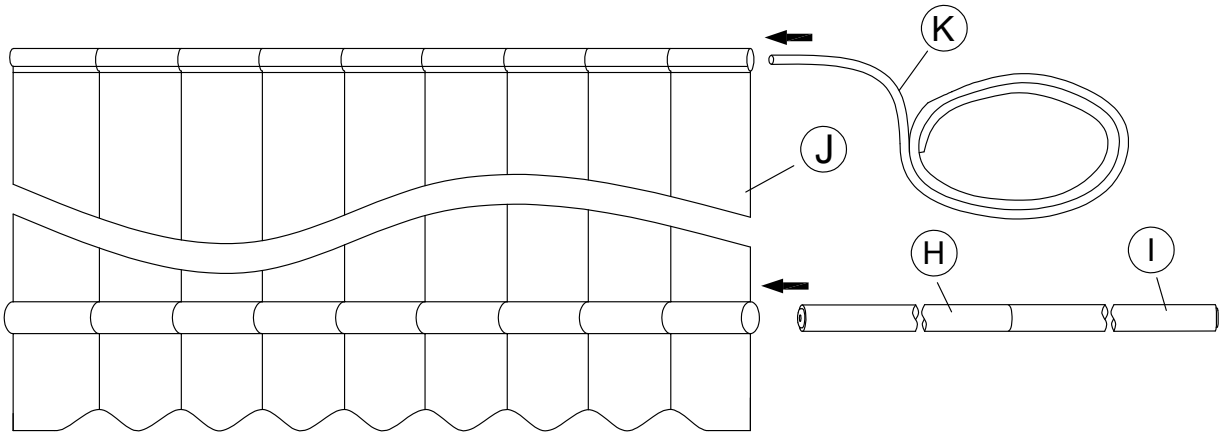

3.

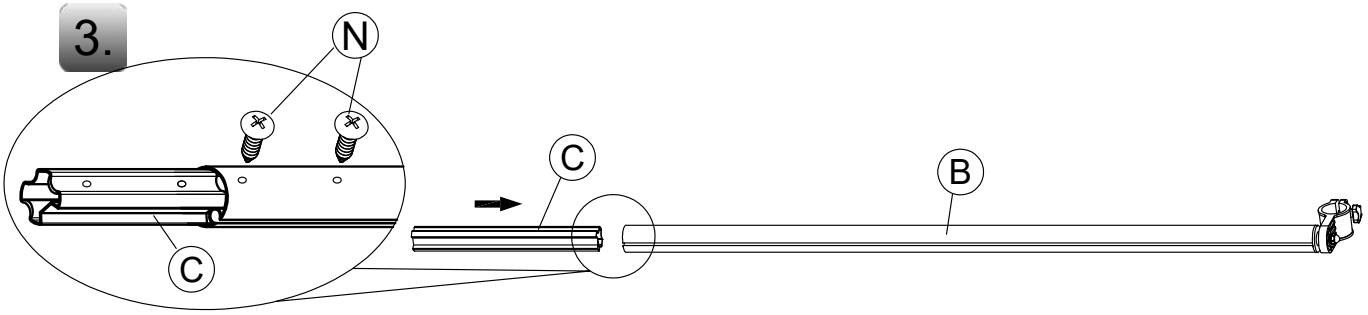

4.

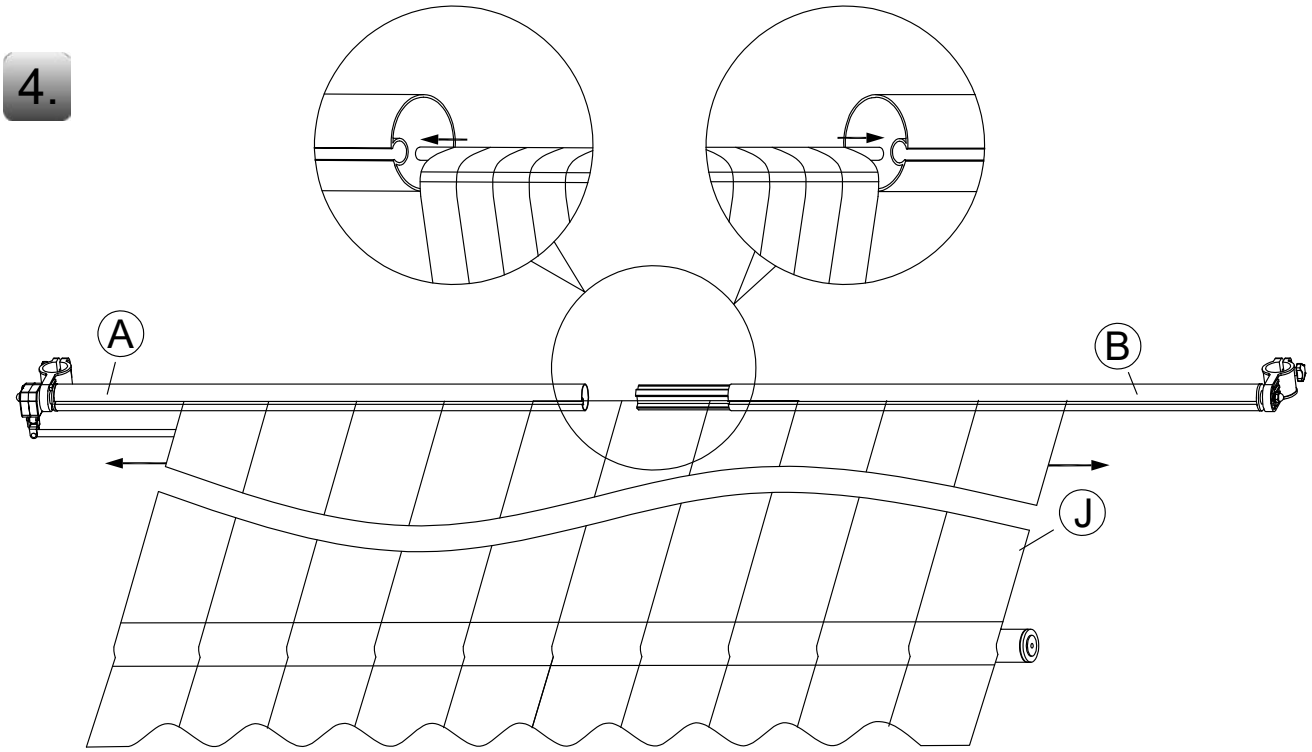

D

5.

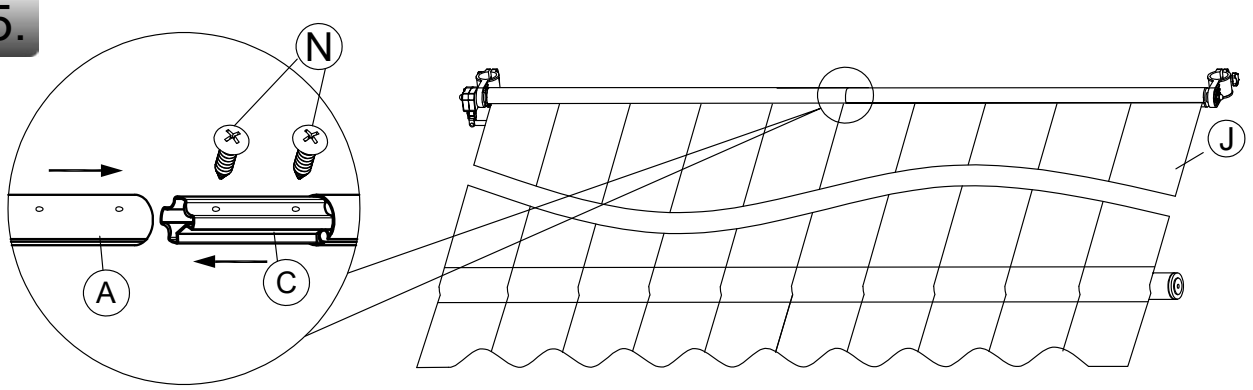

6.

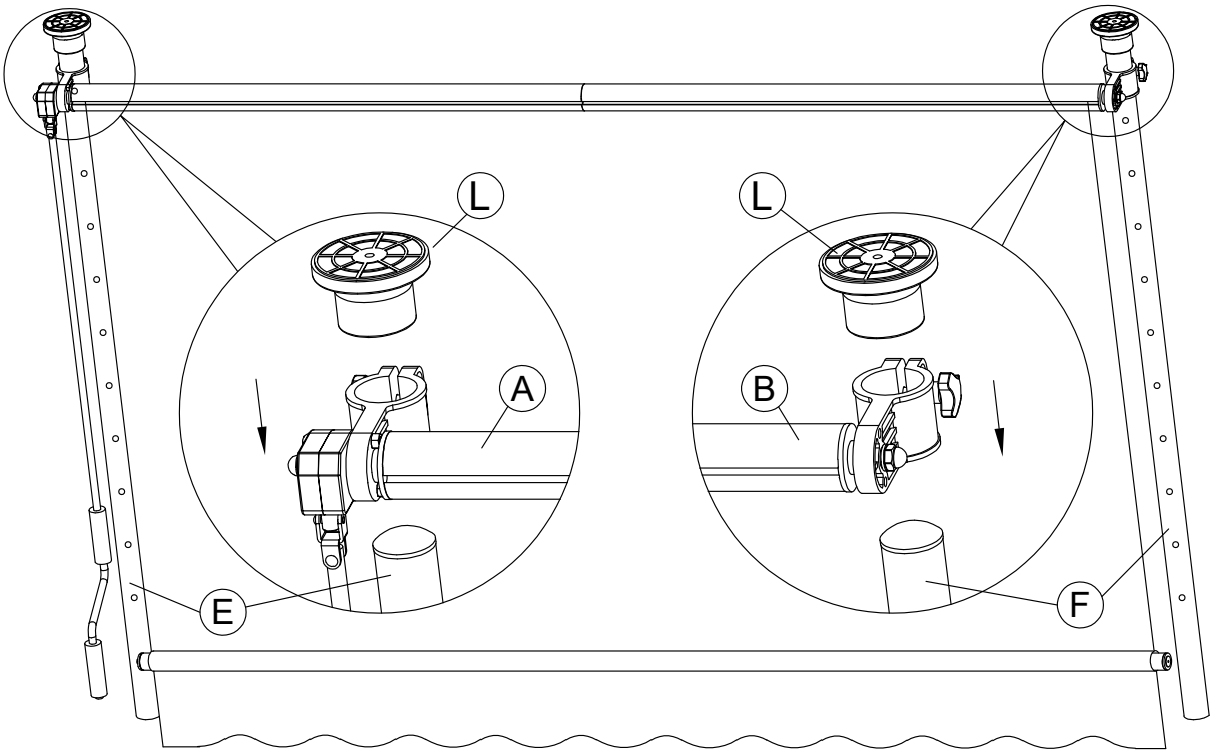

7.

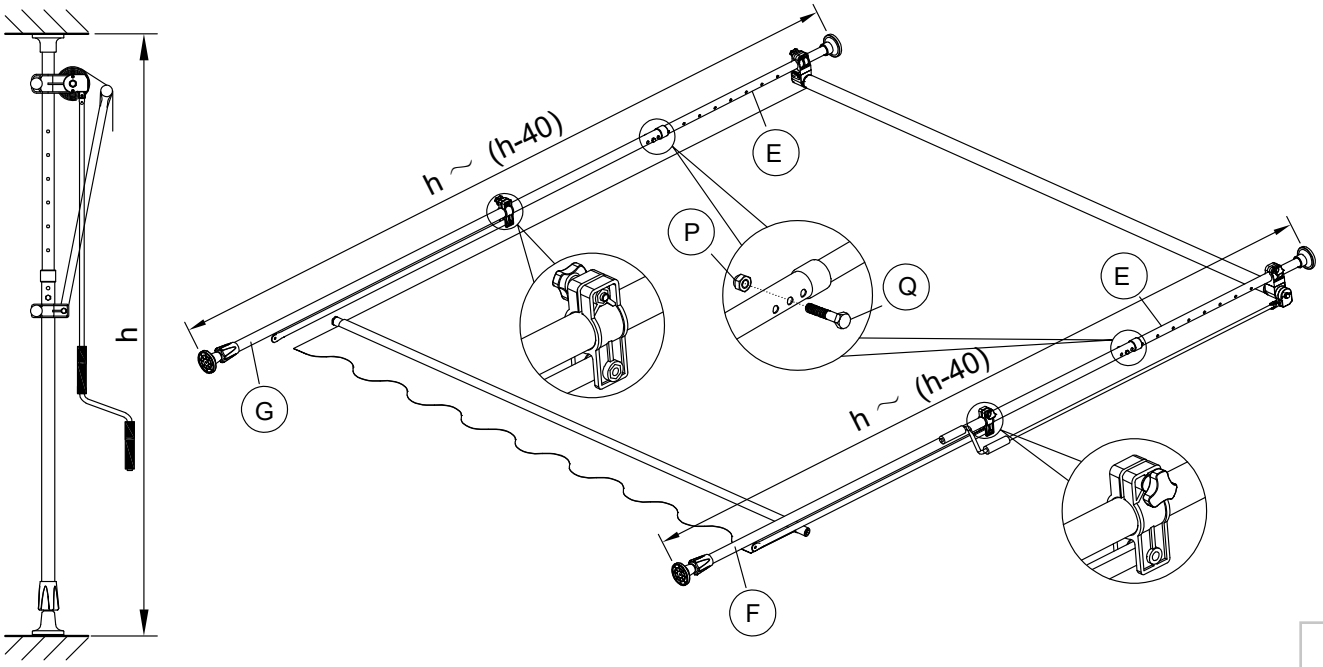

D

8.

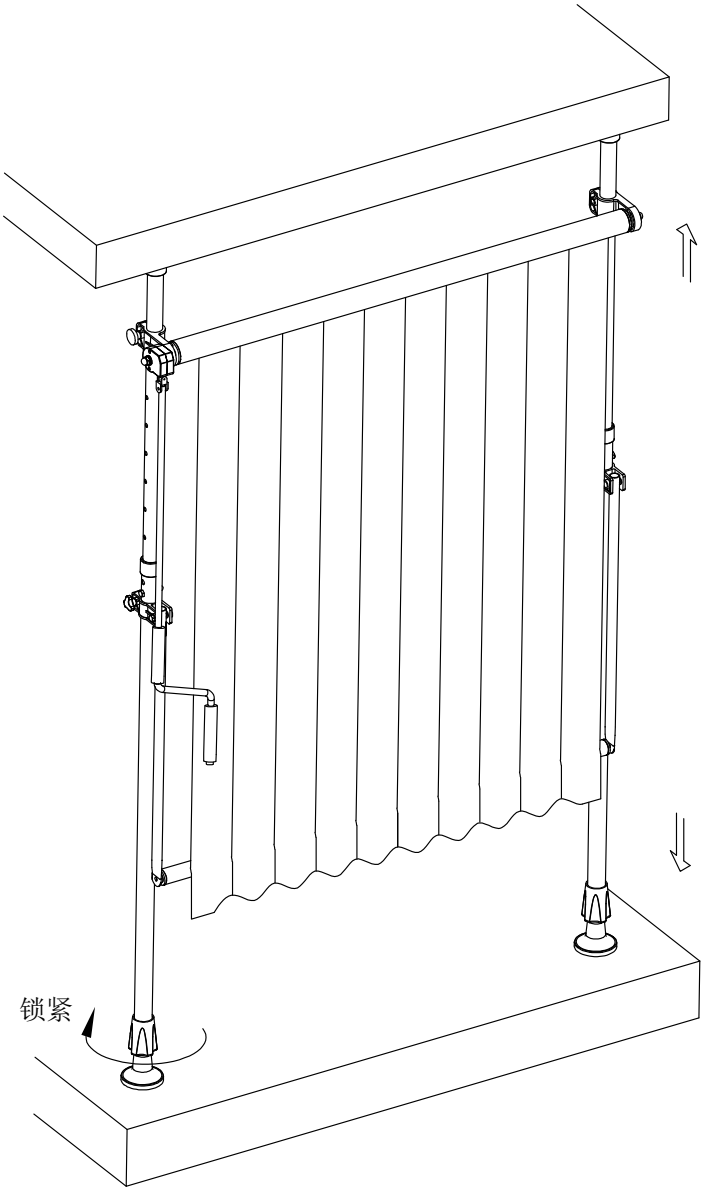

9.

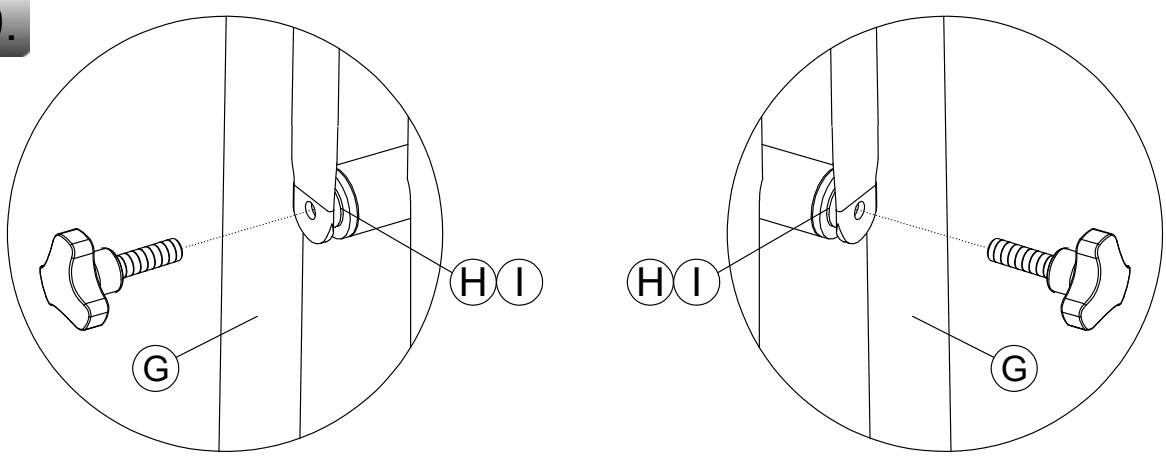

D

DIE HÖHE EINSTELLEN

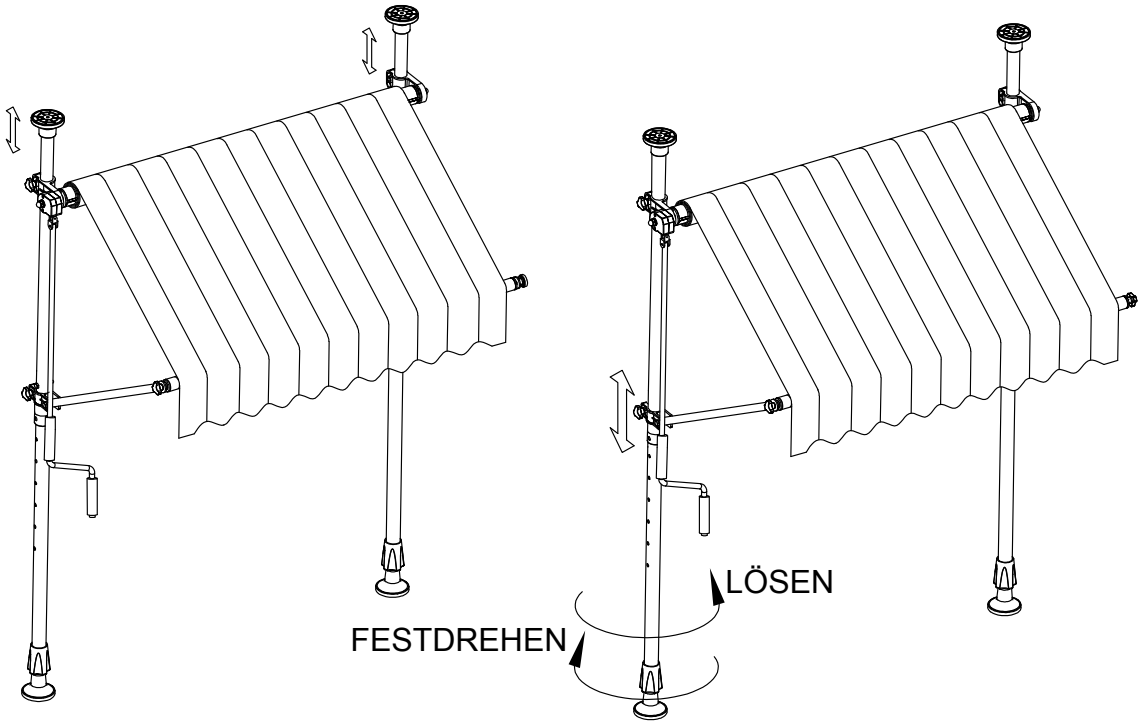

DIE NEIGUNG EINSTELLEN

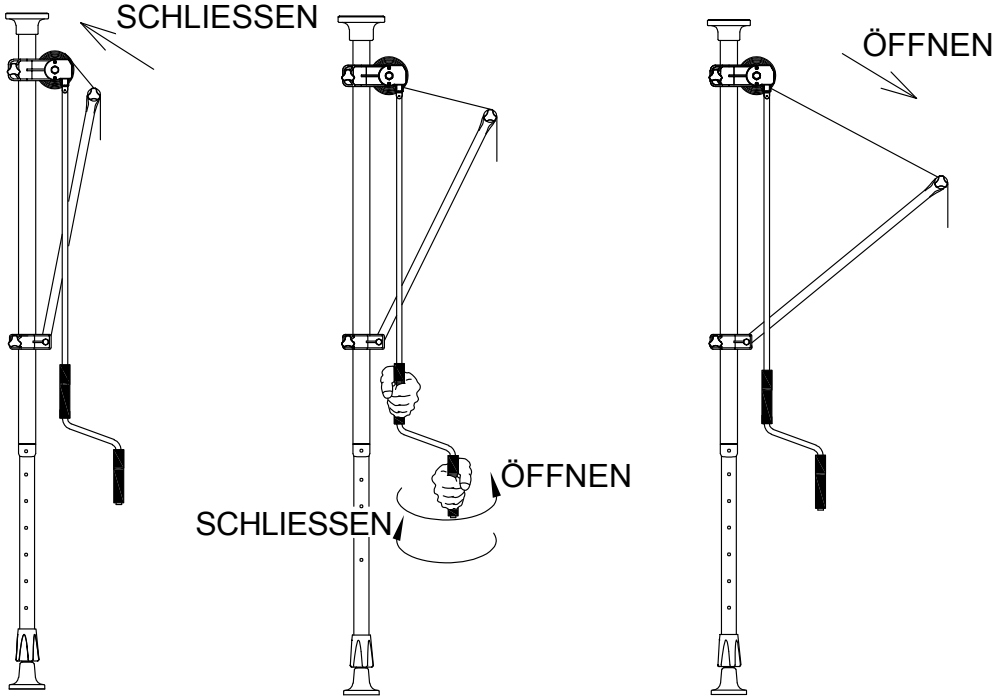

D

Service

Name • Nome • Nom • Naam	
Nr. • No. • n°	
Typ • Type • Tipo	BW73000SKD

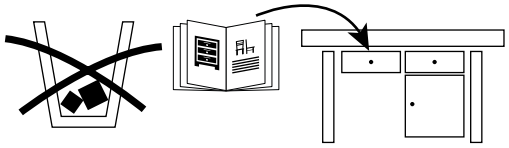

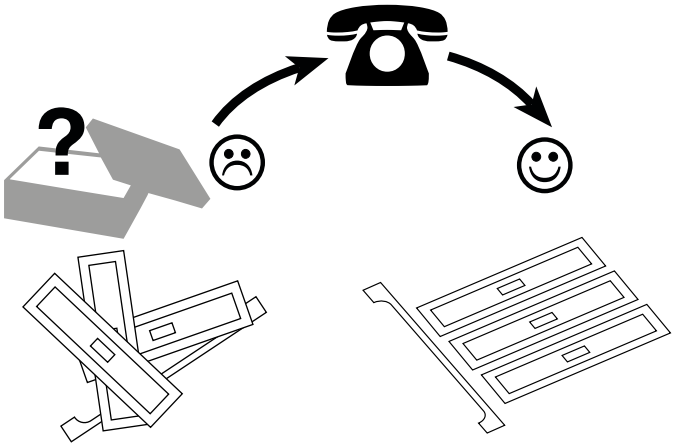

D Produktberatung: 01806/ 63 06 30 Festnetz 20 Cent/Anruf, Mobilfunk max. 60 Cent/Anruf
Quelle D Fachberatung: 01806/111 100 Festnetz 20 Cent/Anruf, Mobilfunk max. 60 Cent/Anruf

NL Call center telefoonnummer 0900-1901 15 ct/min

A Universal: 0043/662/4485 59 Fachberatung Heimwerken (zum Festnetztarif – je nach Betreiber)
Otto: 0043/316/606 159 Beratung Heimwerken (zum Festnetztarif – je nach Betreiber)
Quelle: 0043/662/9005 59 Fachberatung Heimwerken (zum Festnetztarif – je nach Betreiber)

CH Bei Problemen oder Fragen wenden Sie sich bitte an unsere Servicehotline!
Quelle CH: 0848 85 85 00 Ackermann CH: 0848 85 85 11, Jelmoli Technik: 0848 858 530

F Si vous avez des problèmes ou des questions, contactez notre service en ligne!
Quelle CH: 0848 85 85 01 Ackermann CH: 0848 85 85 21, Jelmoli Technik: 0848 858 530

I Se ha problemi o domande si rivolge al nostro servizio di assistenza!
Quelle CH: 0848 85 85 02 Ackermann CH: 0848 85 85 31, Jelmoli Technik: 0848 858 530

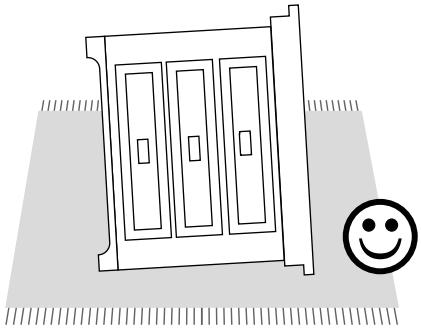

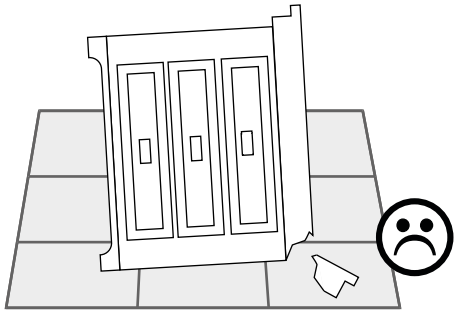

Importiert von baumarkt direkt GmbH & Co KG
Alter Teichweg 25, D-22081 Hamburg, Deutschland

BW73000SKD

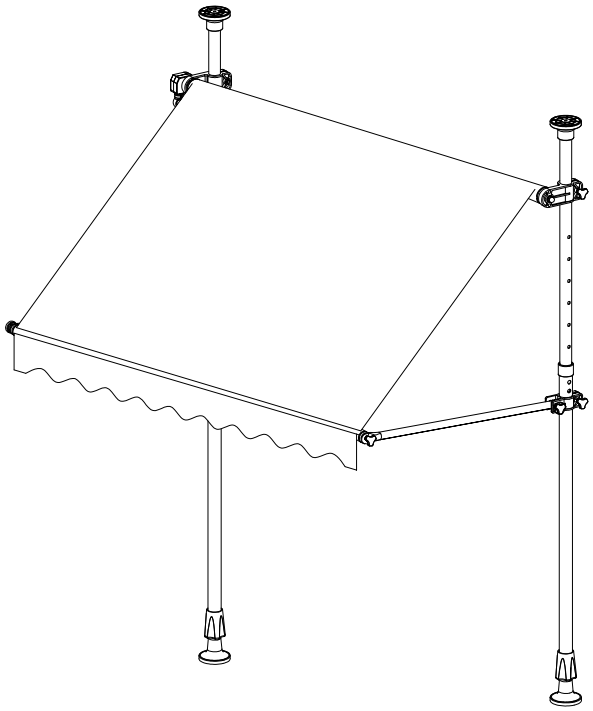

D Montageanleitung

GB Instruction manual

Document Nr: BW73000SKD

GB

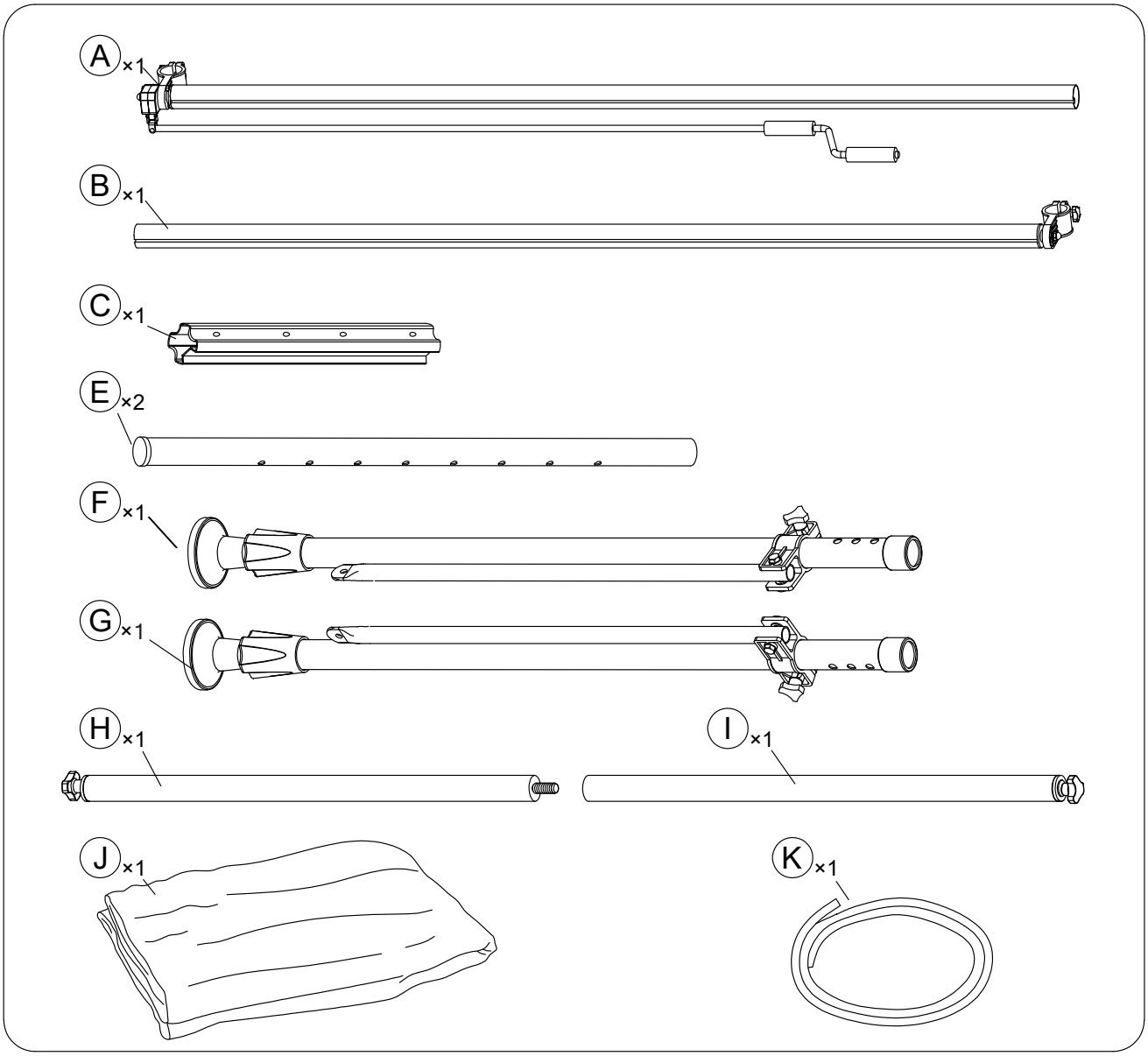
A ×1
B ×1
C ×1
E ×2
F ×1
G ×1
H ×1
I ×1
J ×1
K ×1

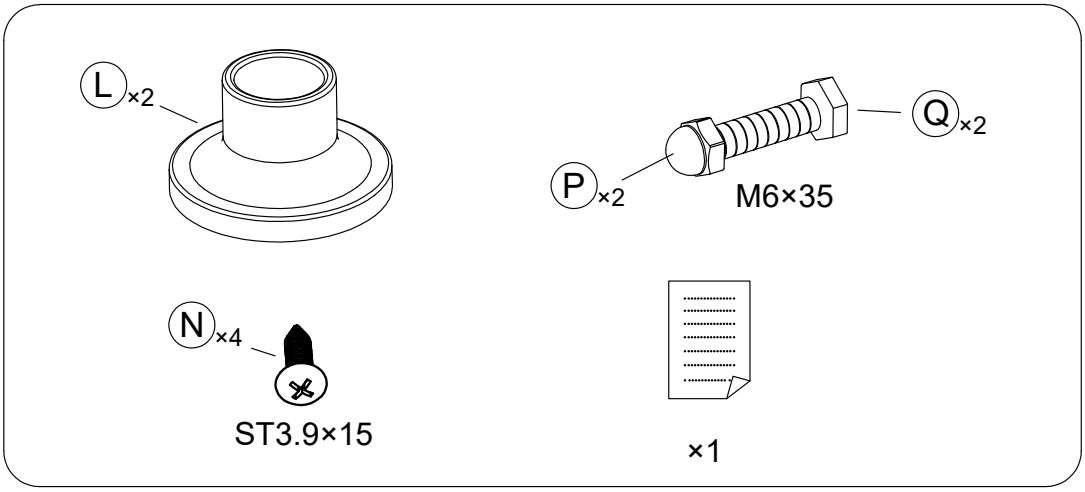
L ×2
P ×2
M6×35
Q ×2
N ×4
ST3.9×15
×1

1.

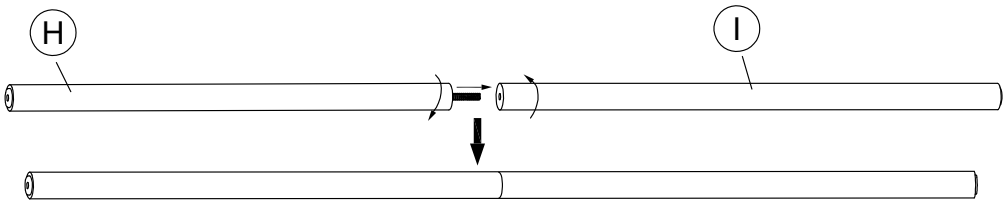

2.

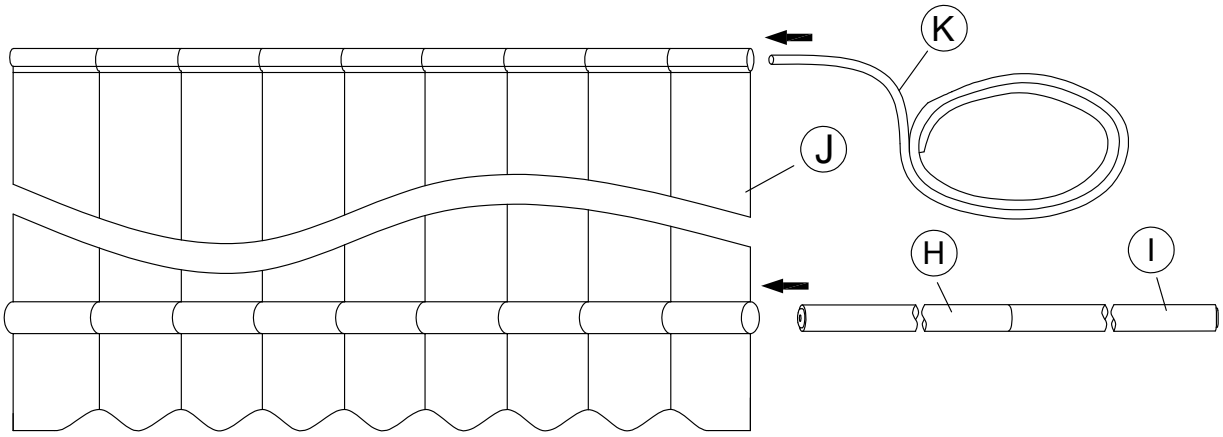

3.

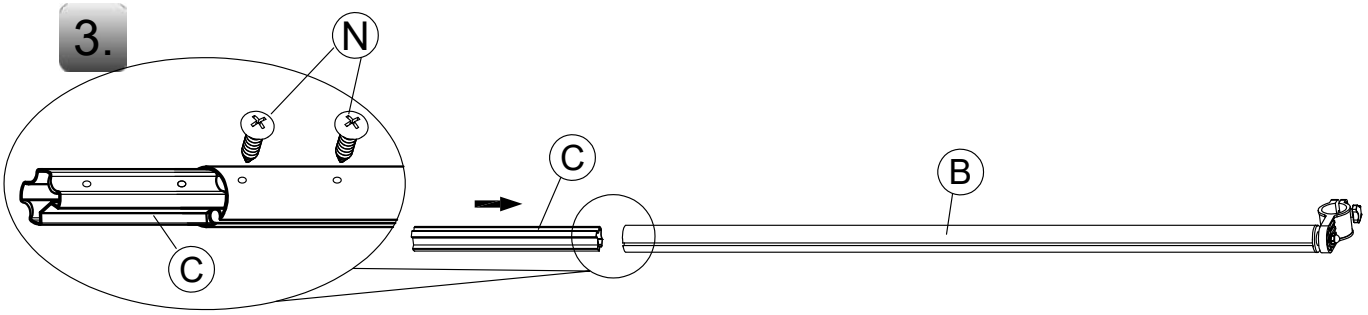

4.

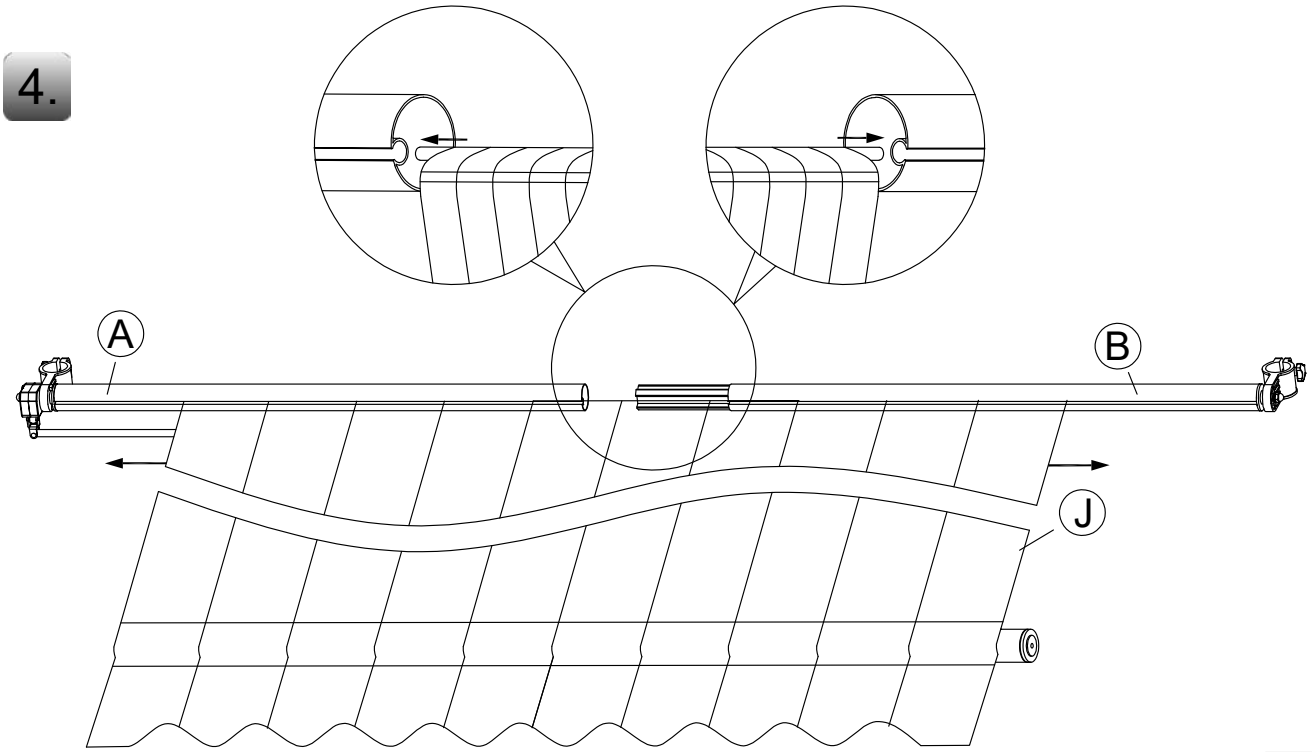

GB

5.

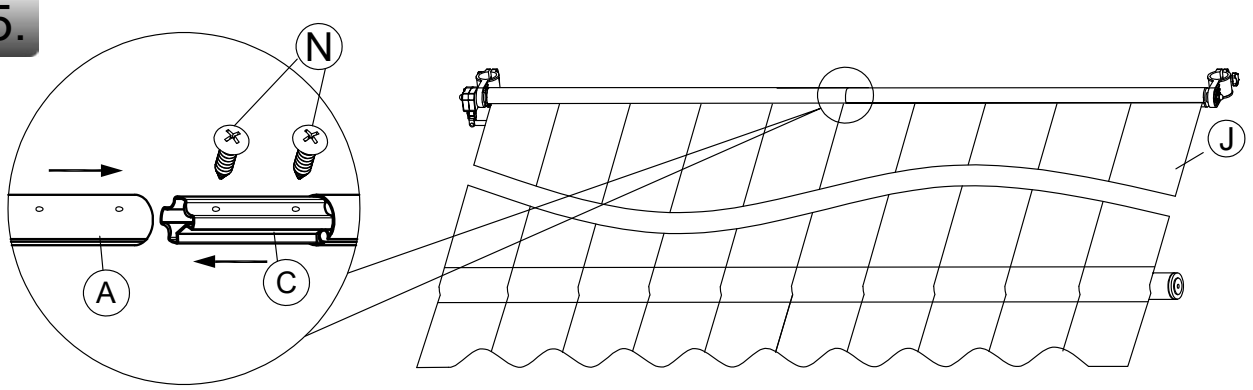

6.

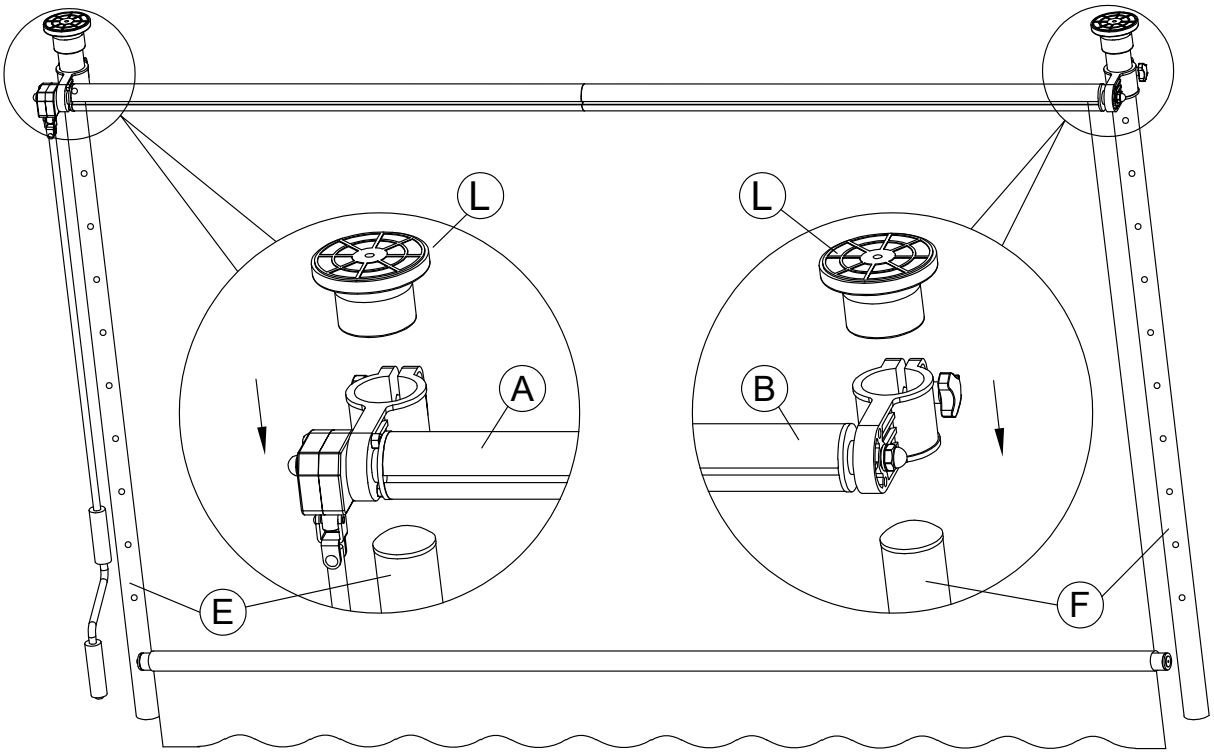

7.

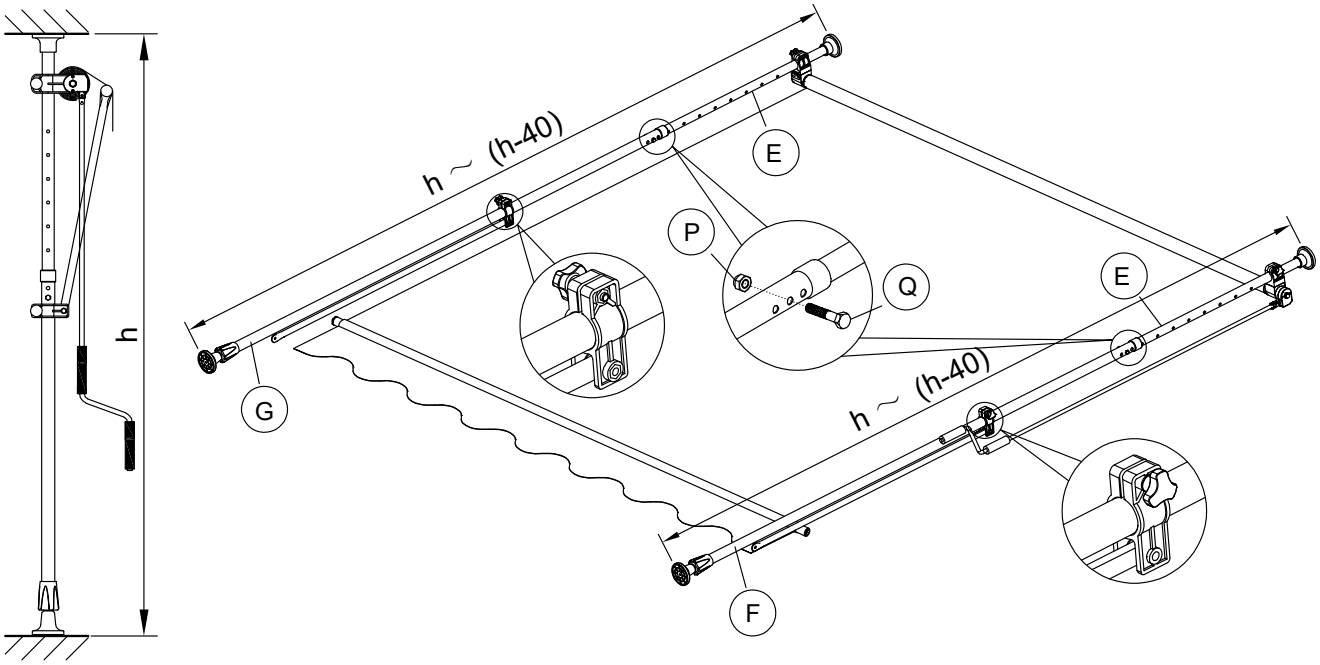

8.

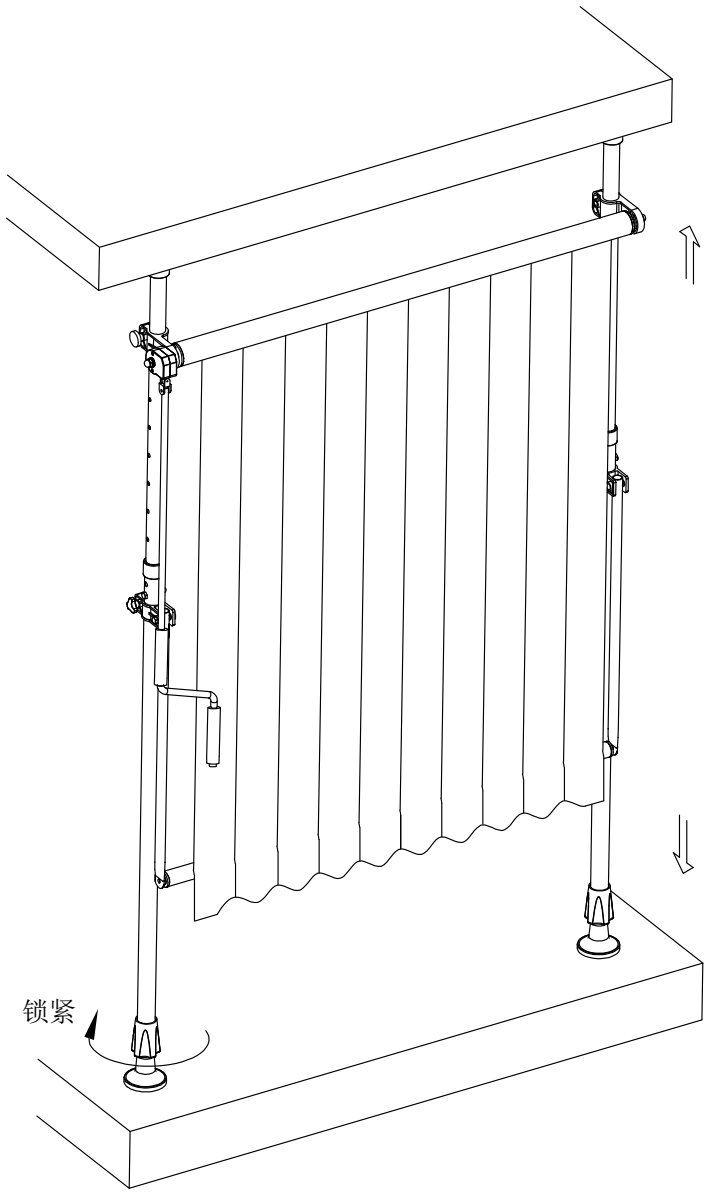

9.

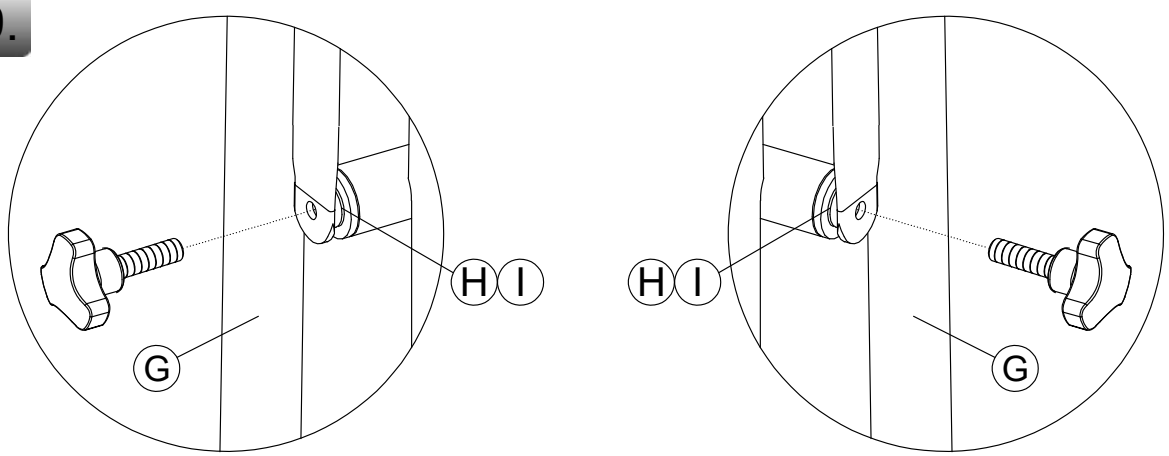

GB

HEIGHT ADJUSTMENT

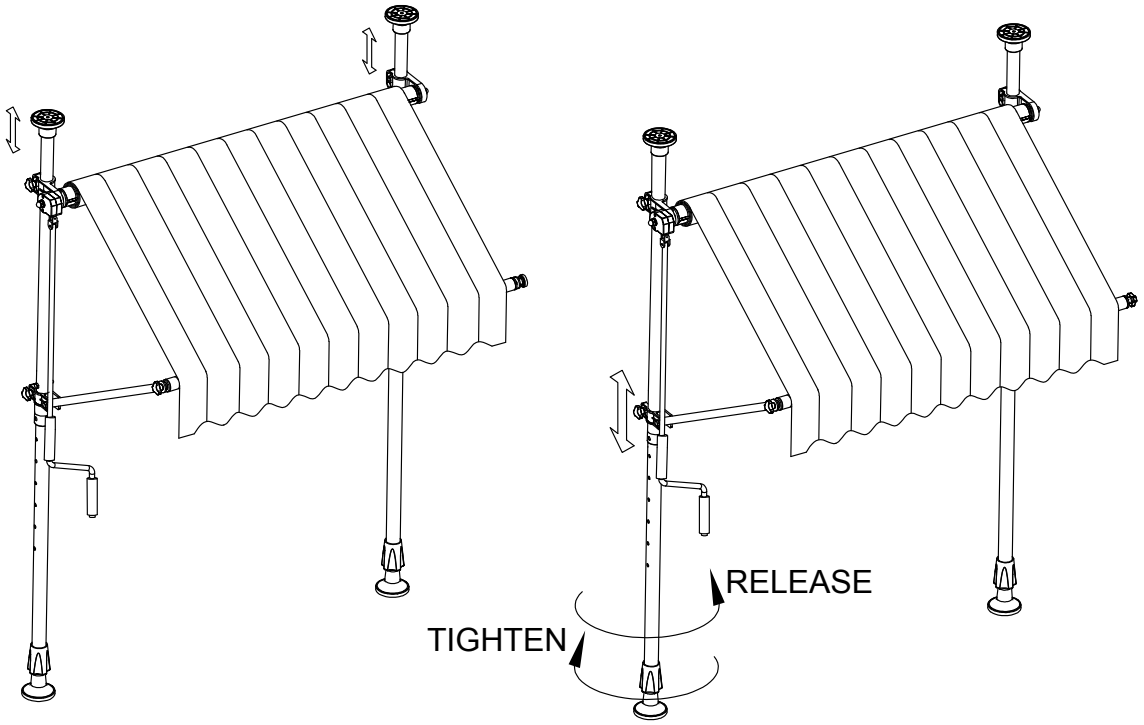

ANGLE ADJUSTMENT

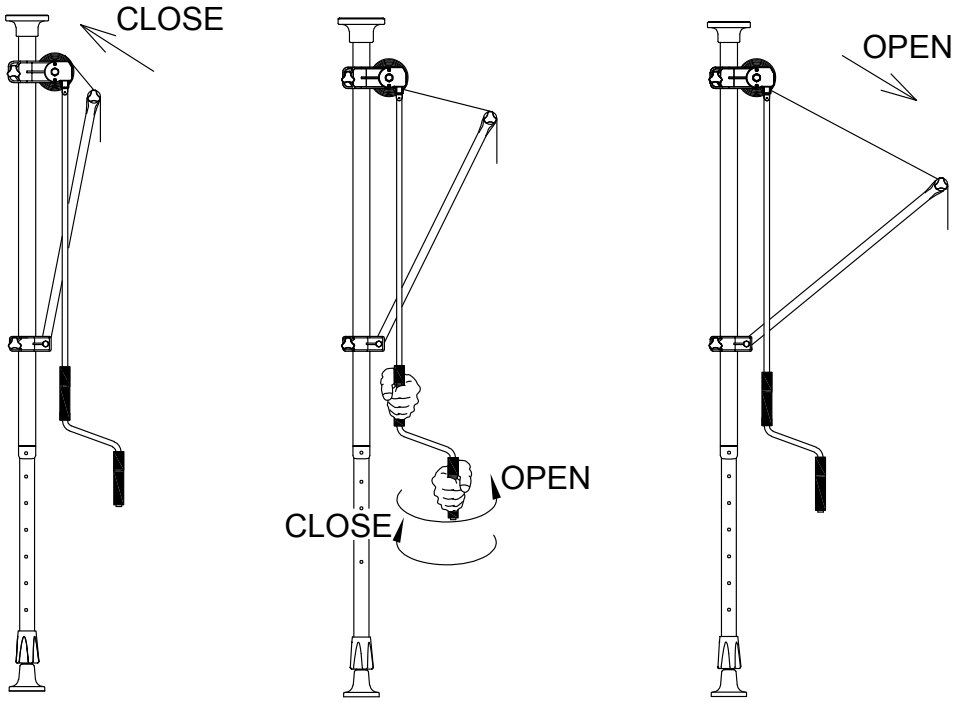

GB

Service

Name • Nome • Nom • Naam	
Nr. • No. • n°	
Typ • Type • Tipo	BW73000SKD

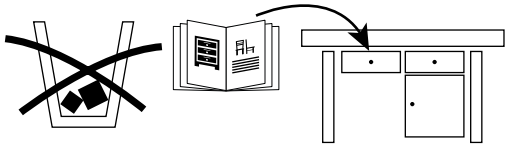

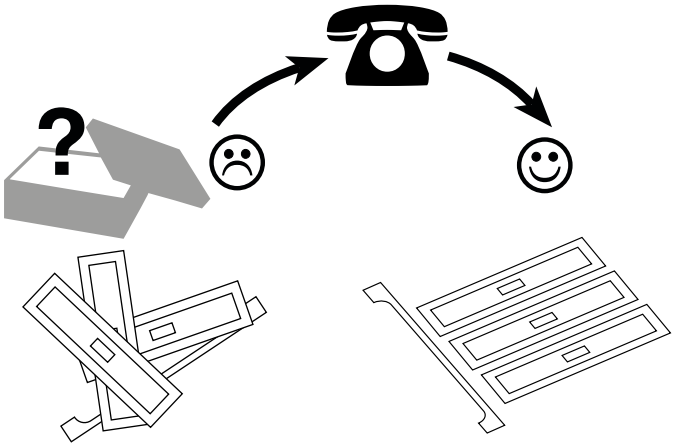

D Produktberatung: 01806/ 63 06 30 Festnetz 20 Cent/Anruf, Mobilfunk max. 60 Cent/Anruf
Quelle D Fachberatung: 01806/111 100 Festnetz 20 Cent/Anruf, Mobilfunk max. 60 Cent/Anruf

NL Call center telefoonnummer 0900-1901 15 ct/min

A Universal: 0043/662/4485 59 Fachberatung Heimwerken (zum Festnetztarif – je nach Betreiber)
Otto: 0043/316/606 159 Beratung Heimwerken (zum Festnetztarif – je nach Betreiber)
Quelle: 0043/662/9005 59 Fachberatung Heimwerken (zum Festnetztarif – je nach Betreiber)

CH Bei Problemen oder Fragen wenden Sie sich bitte an unsere Servicehotline!
Quelle CH: 0848 85 85 00 Ackermann CH: 0848 85 85 11, Jelmoli Technik: 0848 858 530

F Si vous avez des problèmes ou des questions, contactez notre service en ligne!
Quelle CH: 0848 85 85 01 Ackermann CH: 0848 85 85 21, Jelmoli Technik: 0848 858 530

I Se ha problemi o domande si rivolge al nostro servizio di assistenza!
Quelle CH: 0848 85 85 02 Ackermann CH: 0848 85 85 31, Jelmoli Technik: 0848 858 530

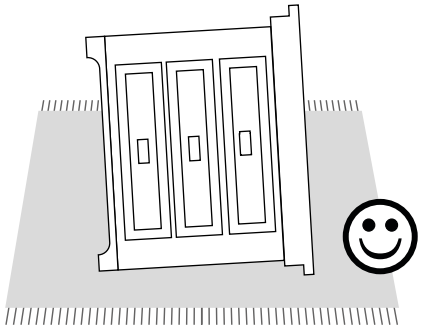

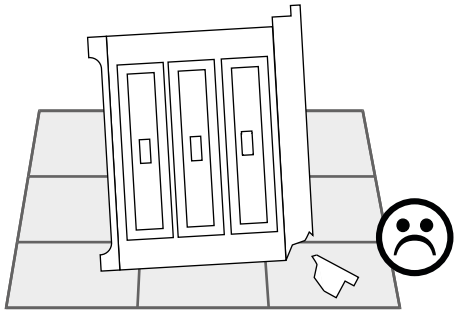

Imported by baumarkt direkt GmbH & Co KG
Alter Teichweg 25, D-22081 Hamburg, Germany