Aufbauanleitung / Assembly Instruction / Instruction de Montage / Montagevoorschrift / Instrukcja montażu / Montážni návod / Montážny návod / Szerelési útmutató / Instructie de montaje / Montaj talimatı / Инструкция по монтажу / Navodila za Postavitev / Upute za Sastavljanje / Istruzioni per il montaggio

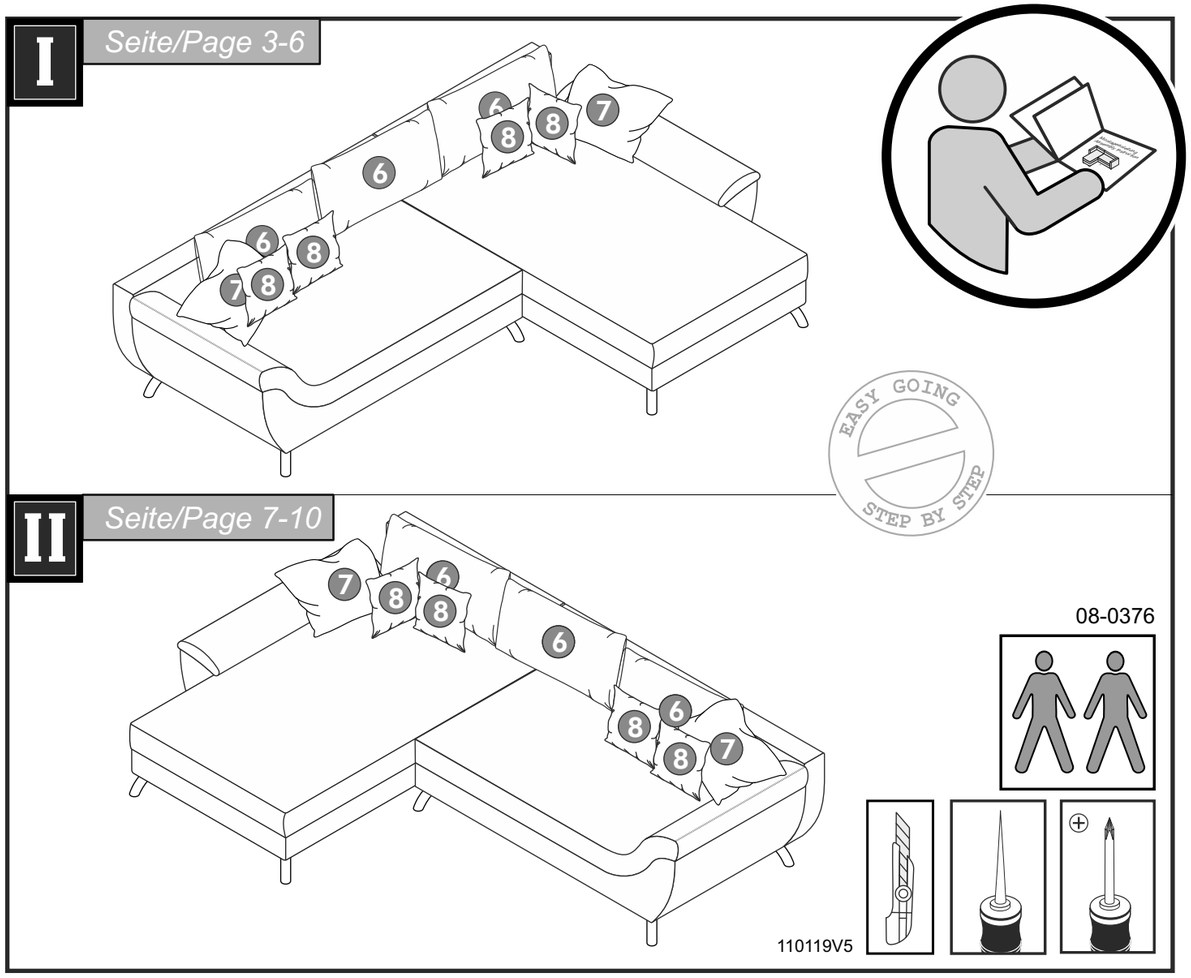

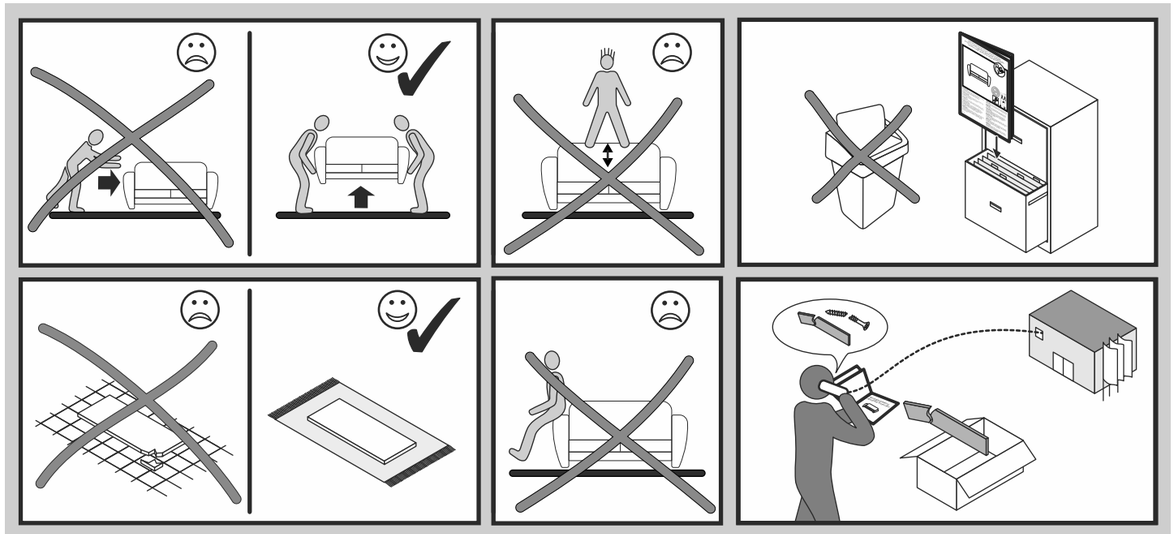

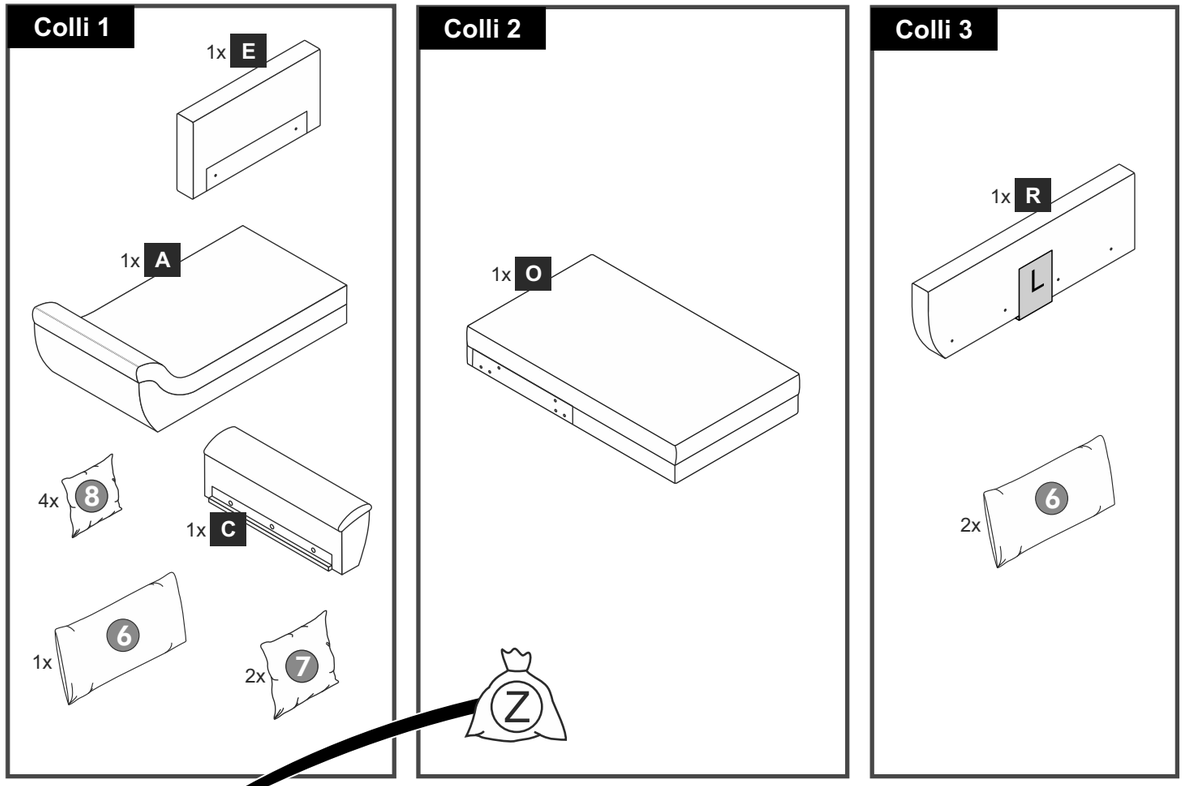

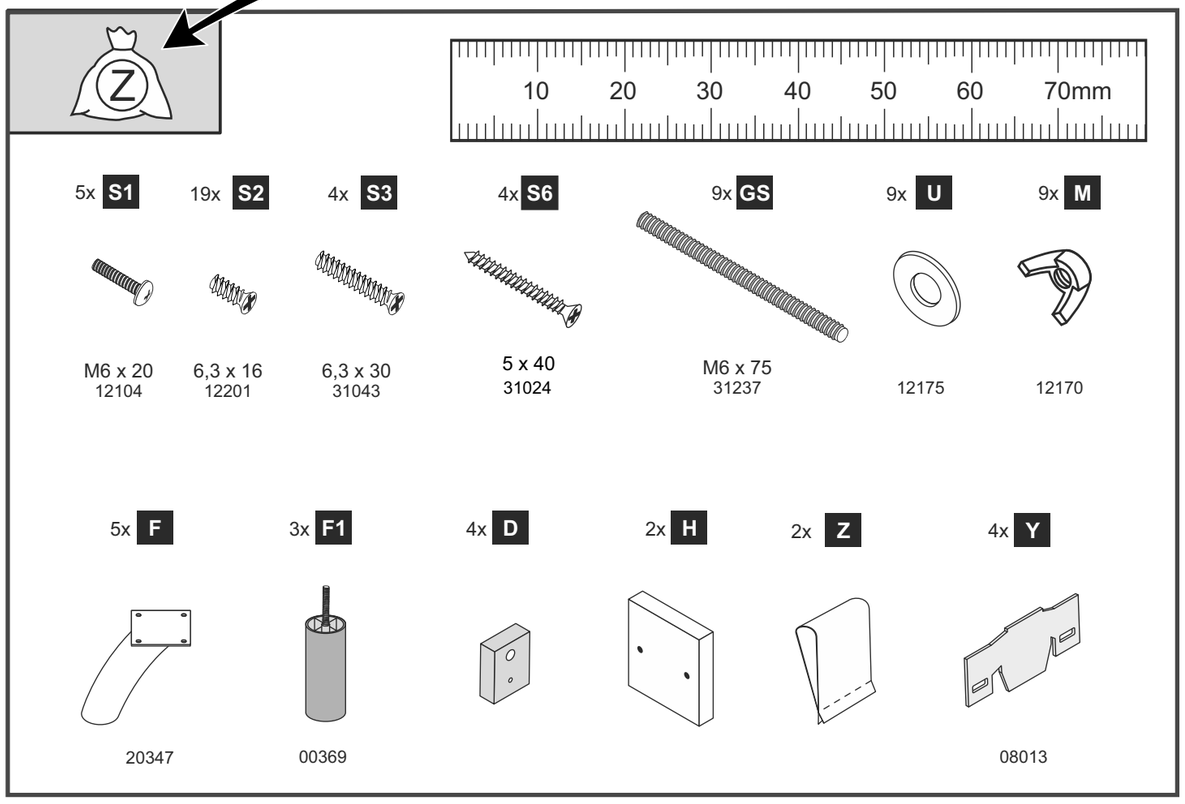

Änderungen die der technischen Verbesserung dienen, behalten wir uns vor.
Subject to changes in the interests of technical improvements.

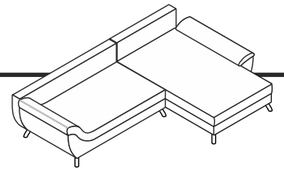

I

1.

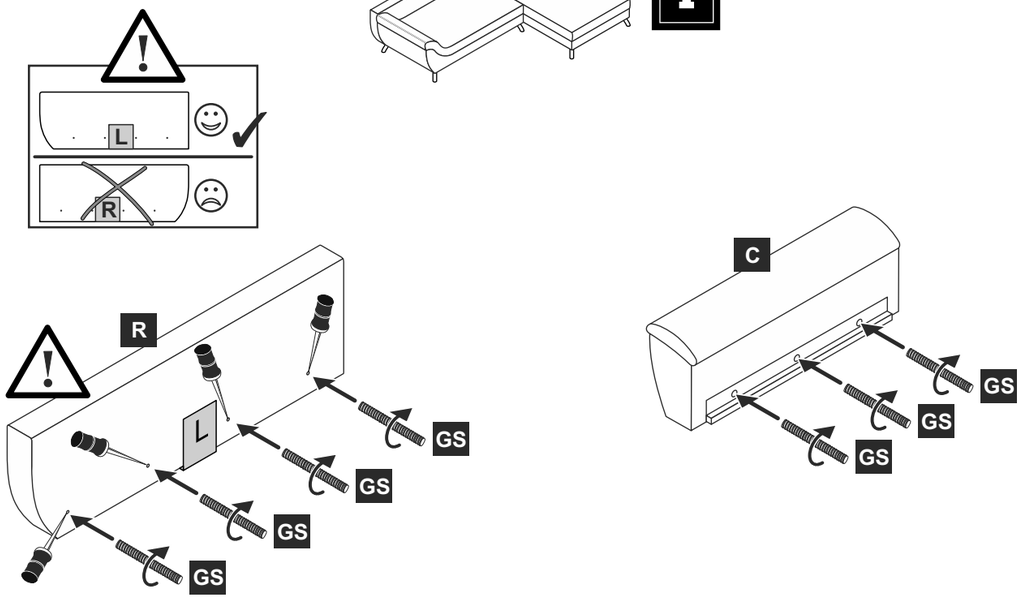
L
R
R
L
GS
GS
GS
GS
C
GS
GS
GS

2.

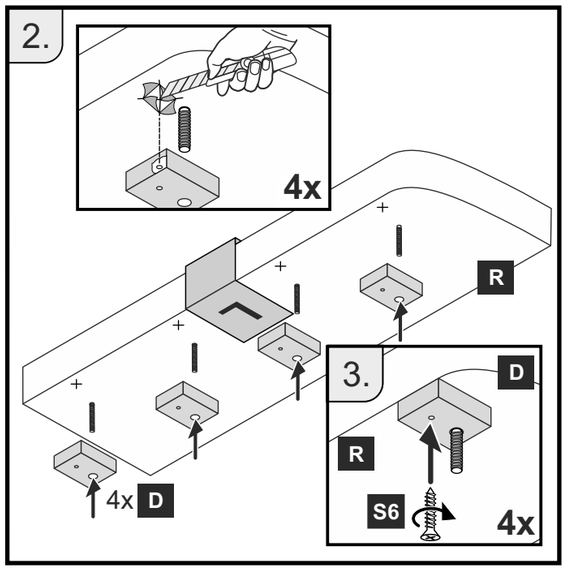
4x
R
4x D
3.
D
R
S6
4x

4.

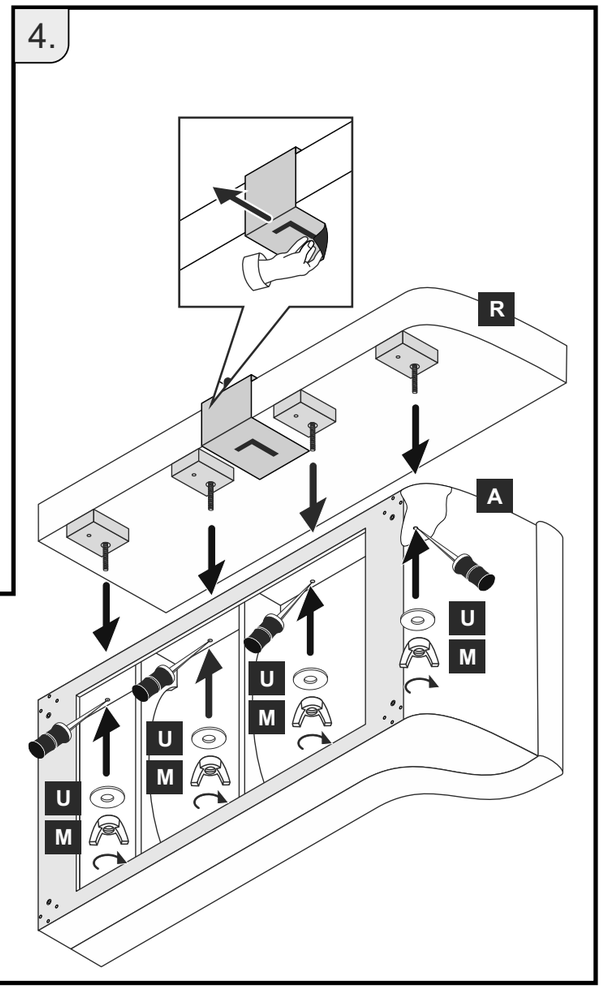
R
A
U
M
U
M
U
M
U
M

5.

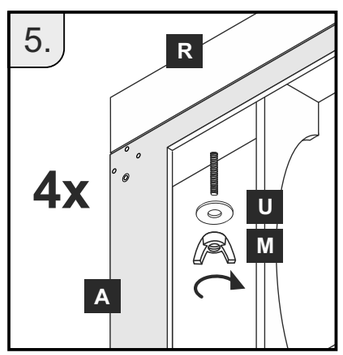
R
4x
U
M
A

6.

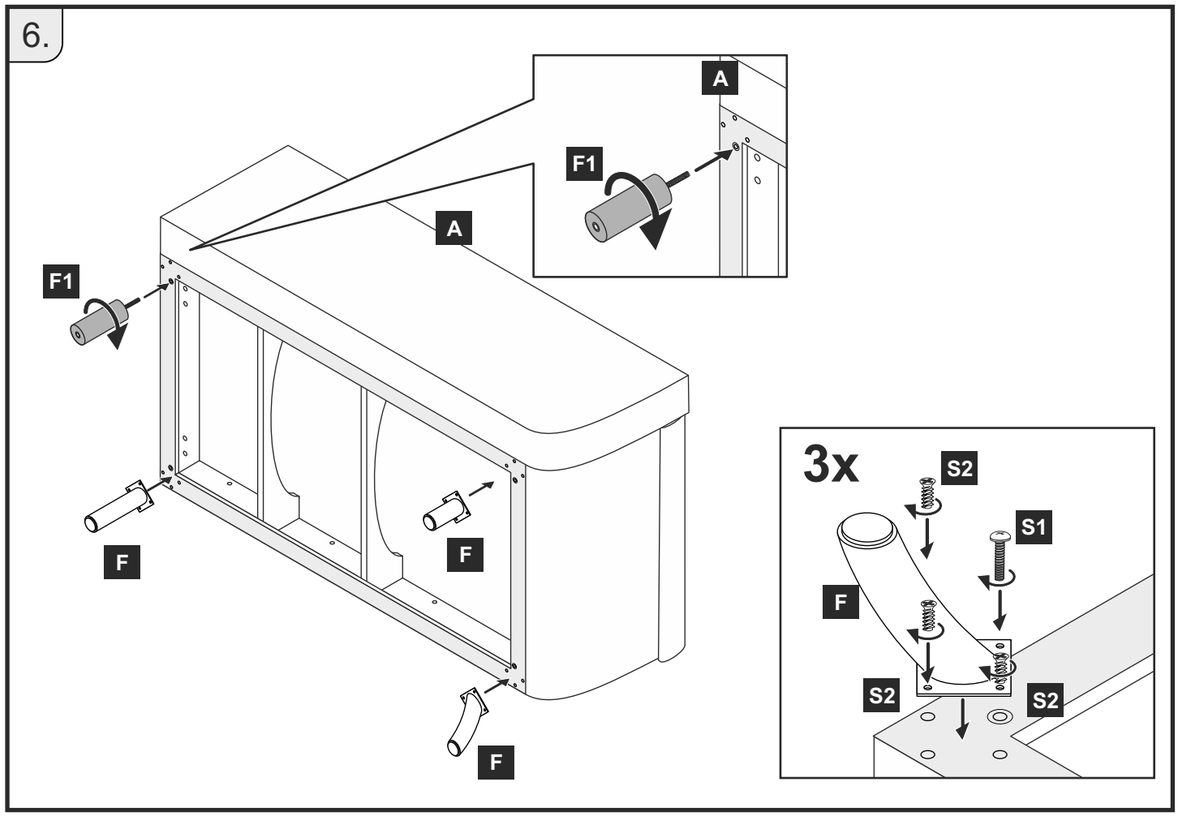
A
F1
A
F1
F
F
F
3x
S2
S1
F
S2
S2

7.

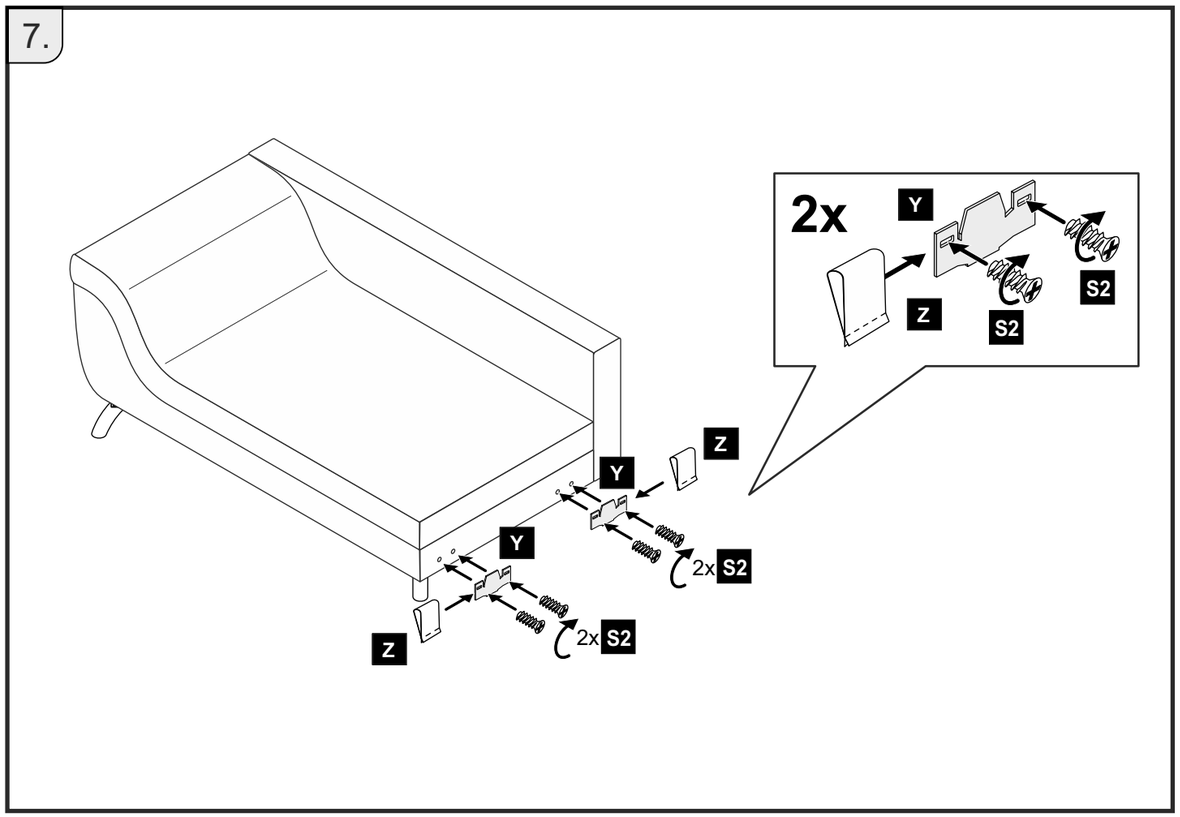
2x
Y
Z
S2
S2
Z
Y
2x S2
Y
2x S2
Z

8.

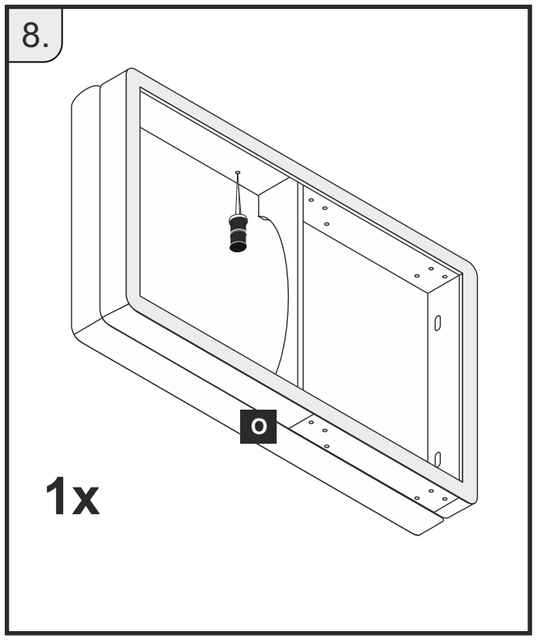

9.

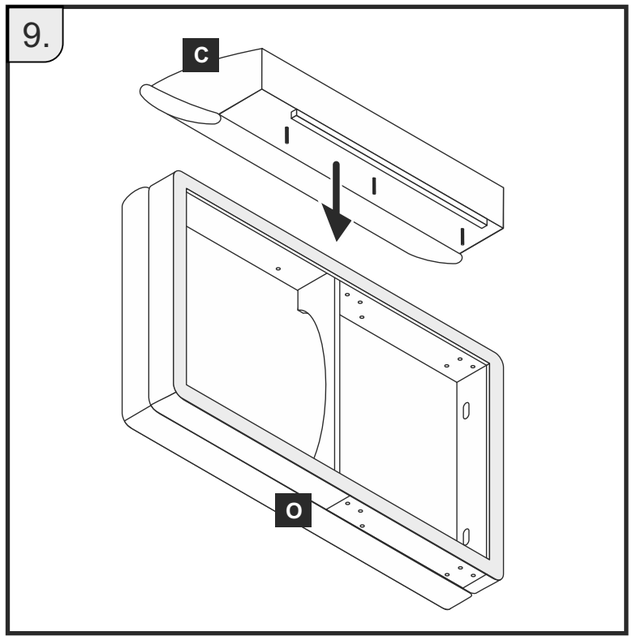

10.

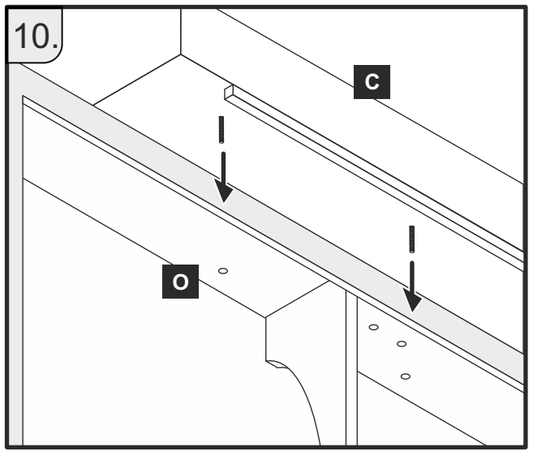

11.

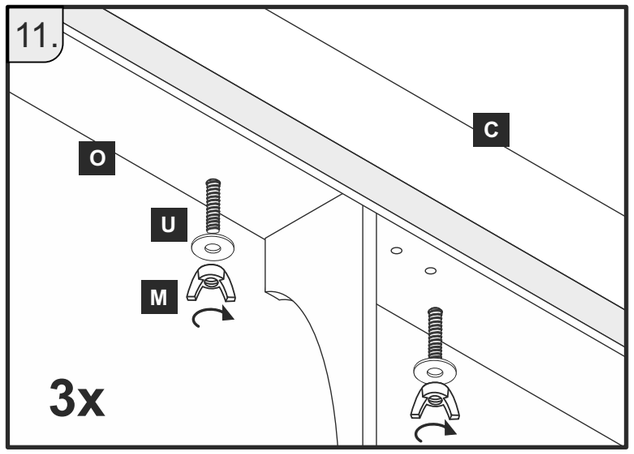

12.

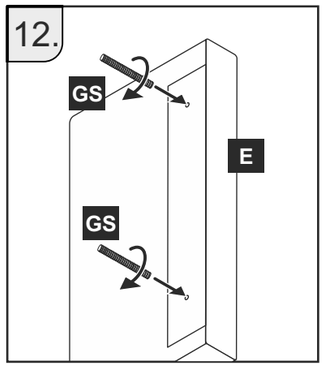

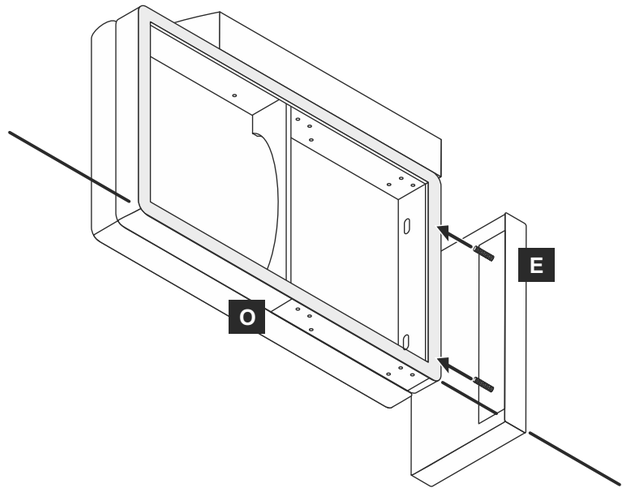

13.

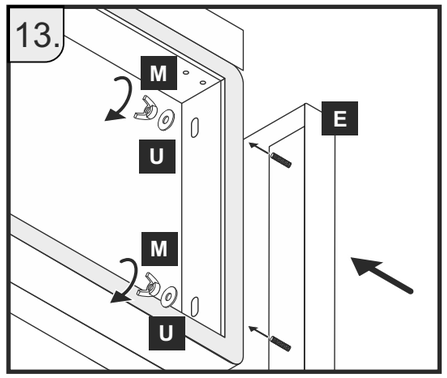

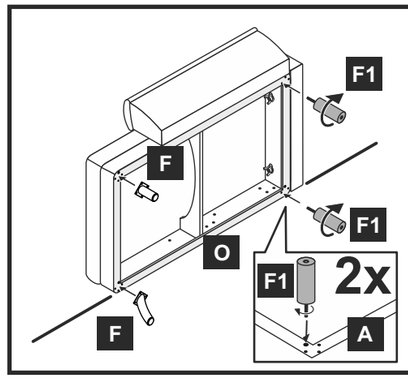

14.

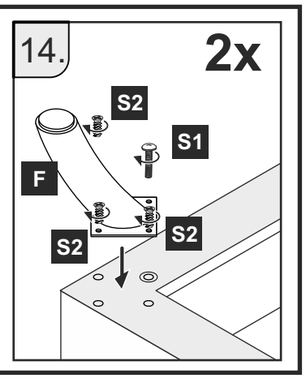

15.

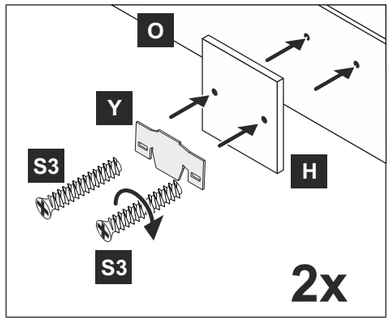

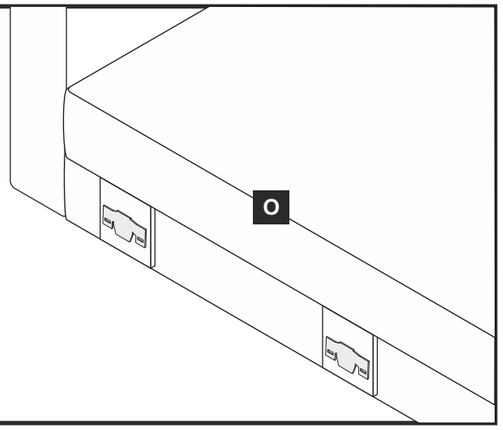

16.

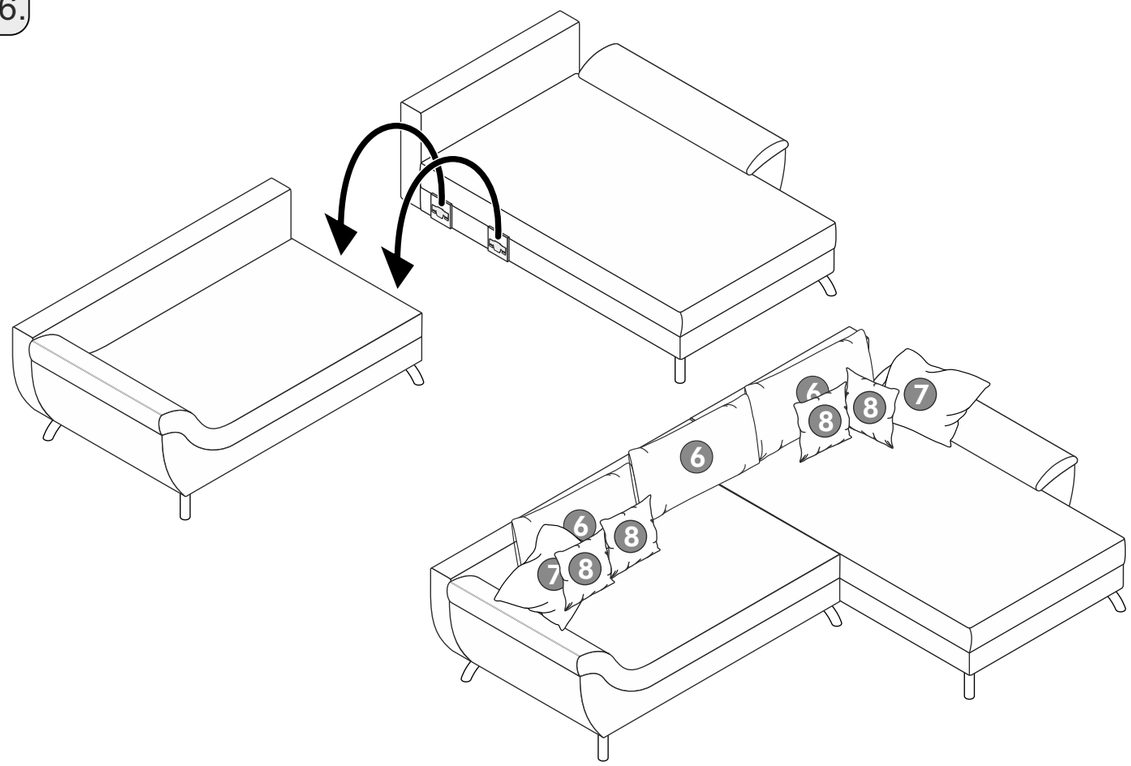

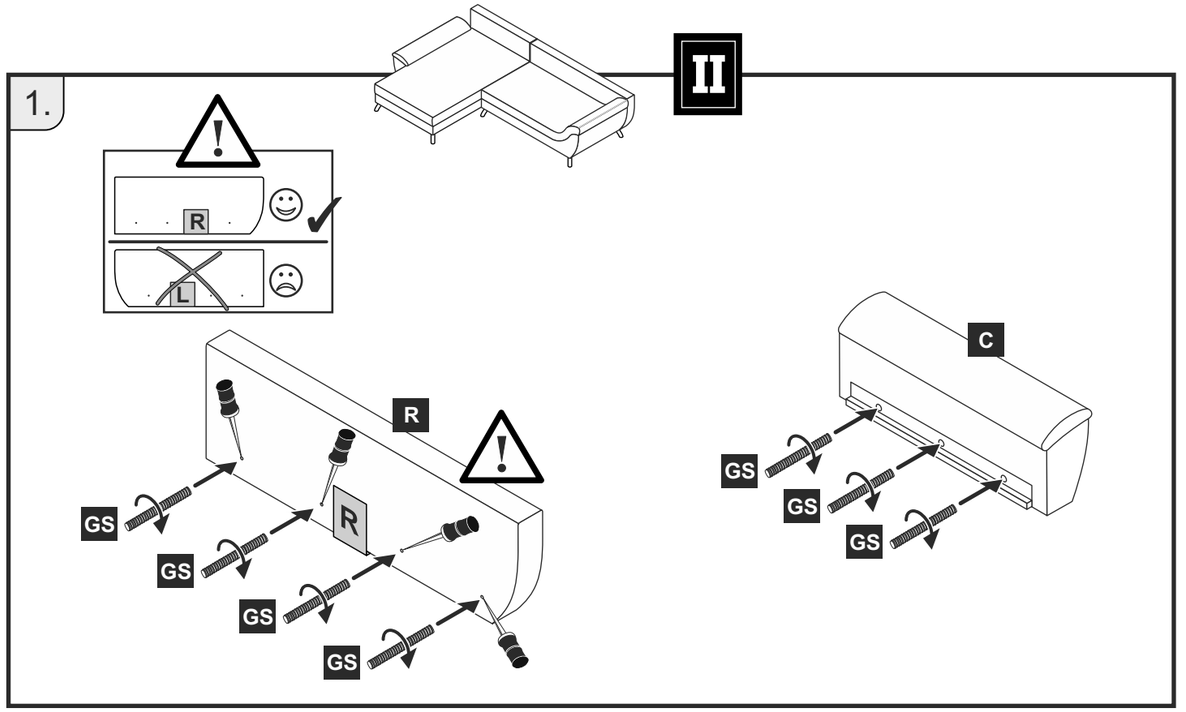
II
1.
R
L
R
GS
GS
GS
GS
C
GS
GS
GS

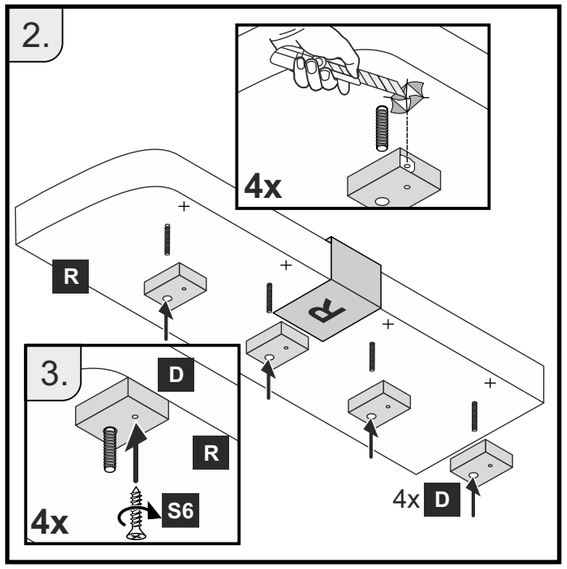
2.
4x
R
R
3.
D
R
S6
4x
4x D

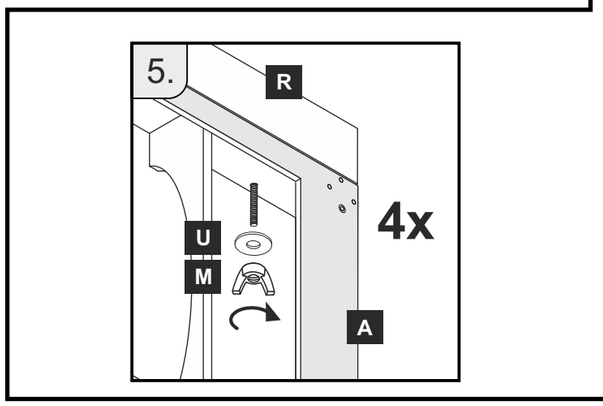
5.
R
U
M
4x
A

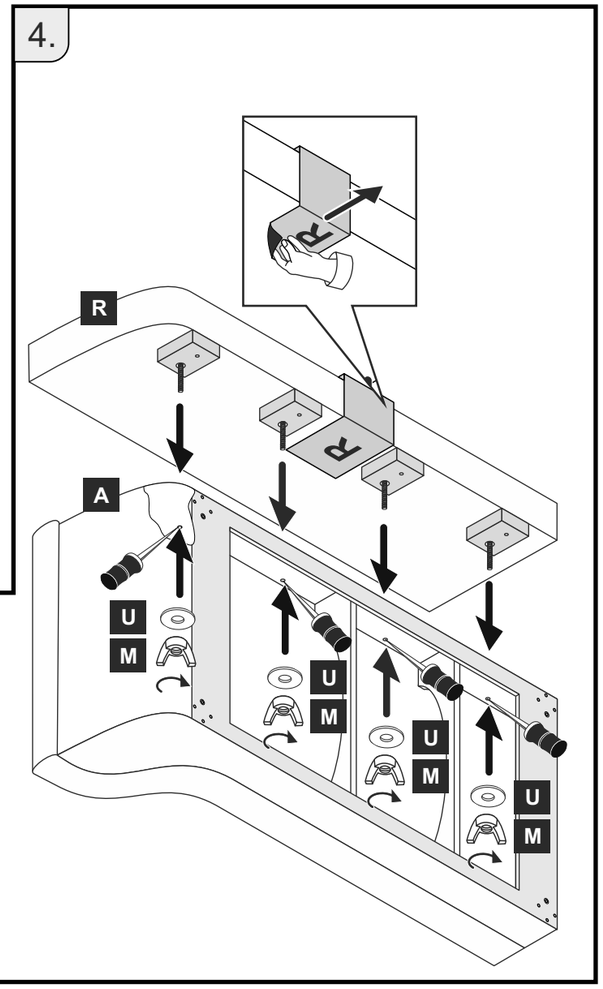
4.
R
R
A
U
M
U
M
U
M
U
M

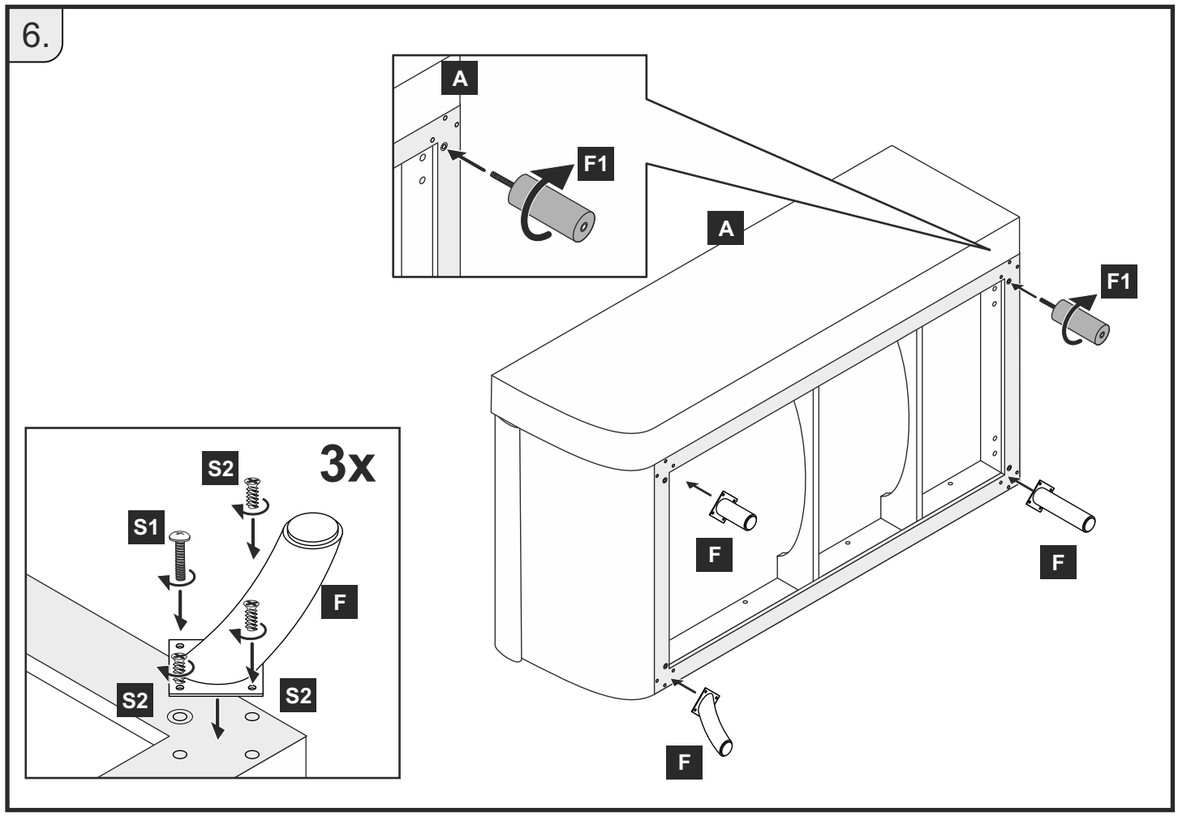
6.
A
F1
A
F1
S2
3x
S1
F
S2
S2
F
F
F

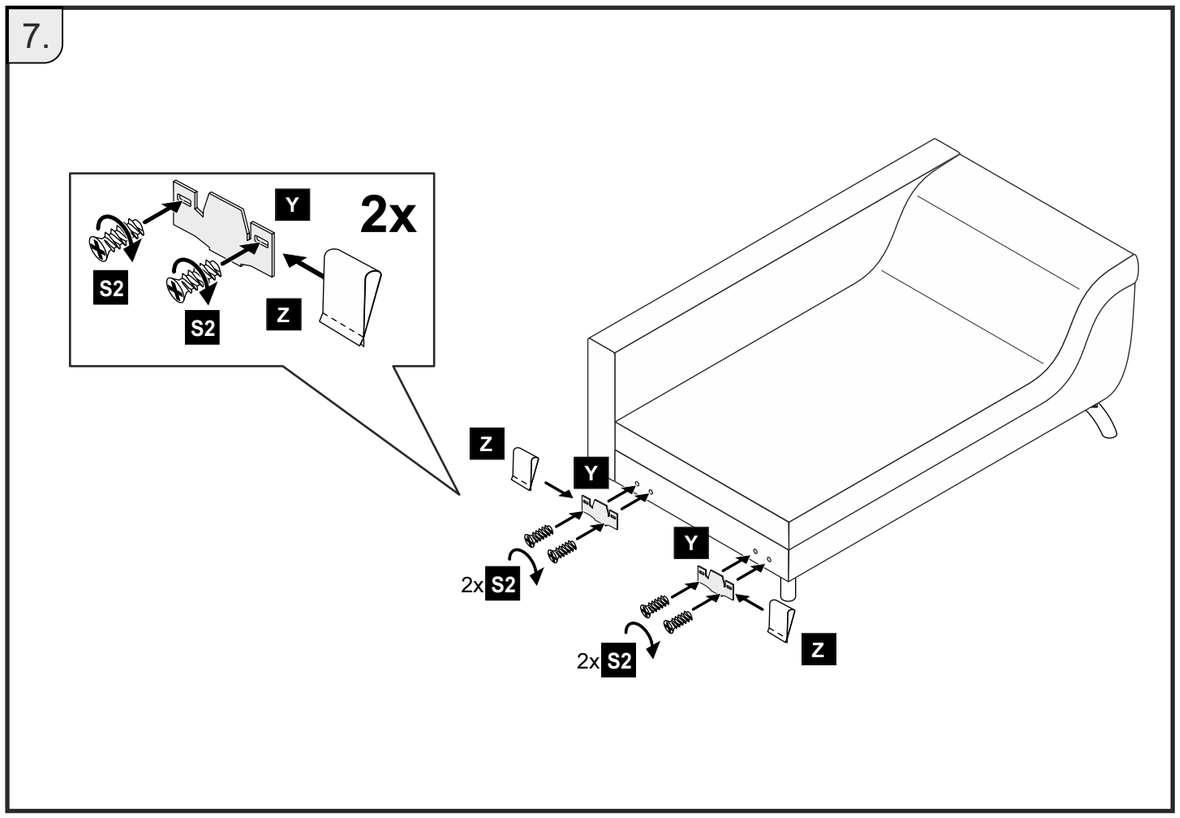
7.
Y
2x
S2
S2
Z
Z
Y
2x S2
Y
2x S2
Z

8.

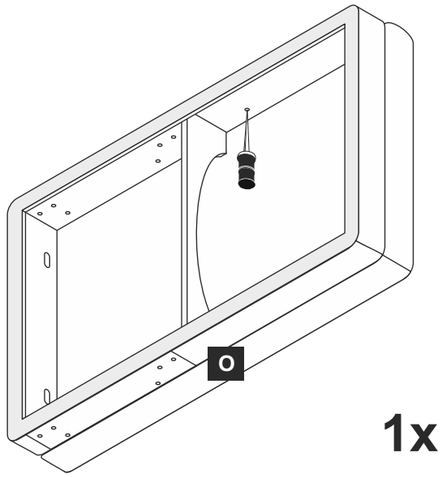

9.

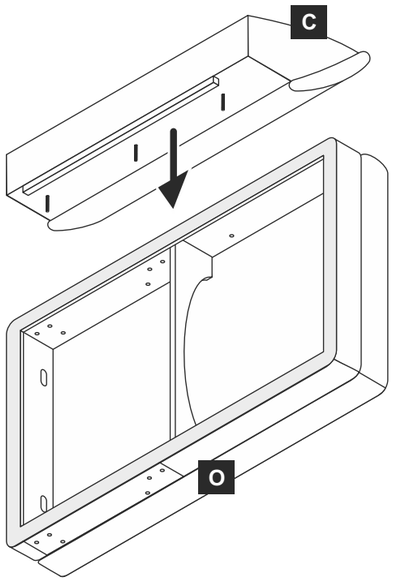

10.

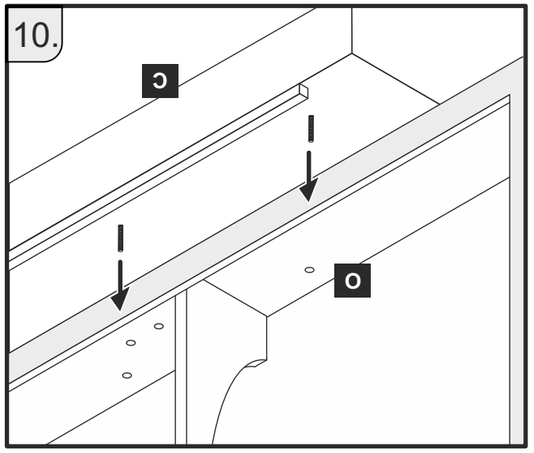

11.

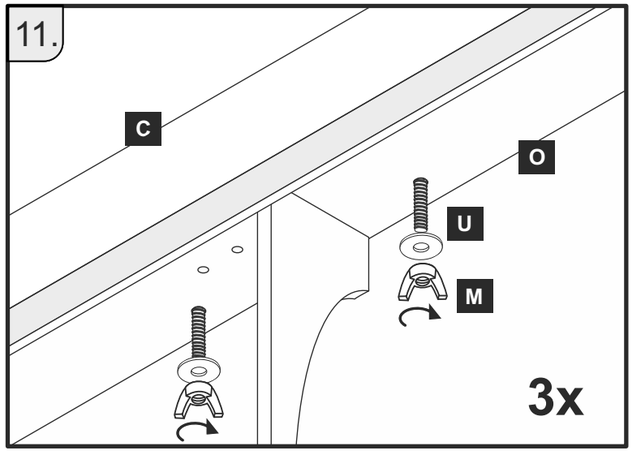

12.

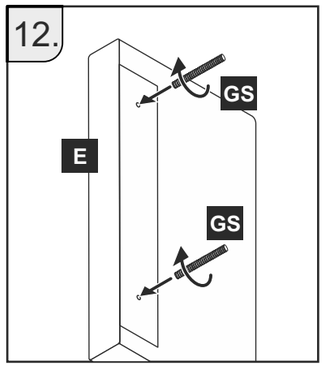

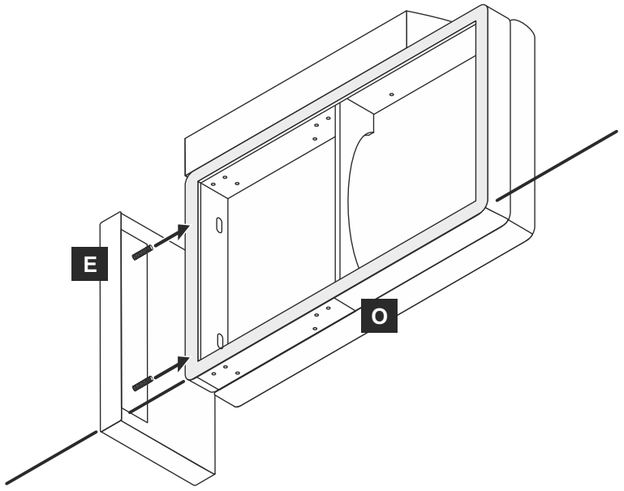

13.

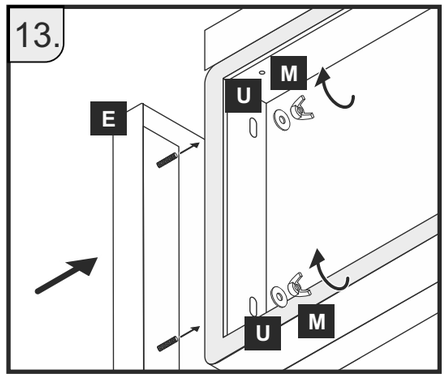

14.

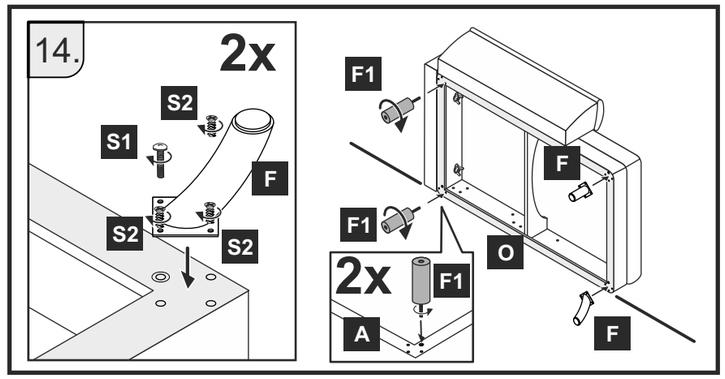

15.

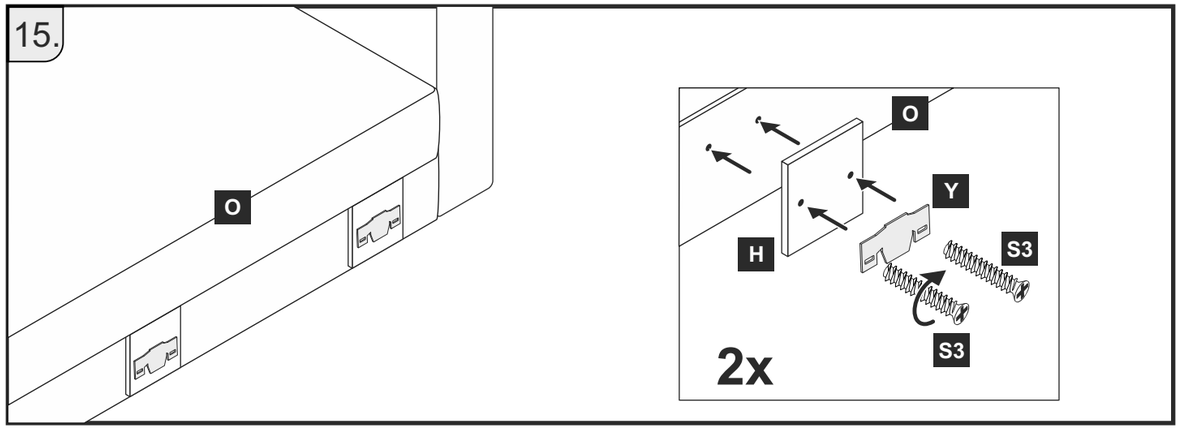
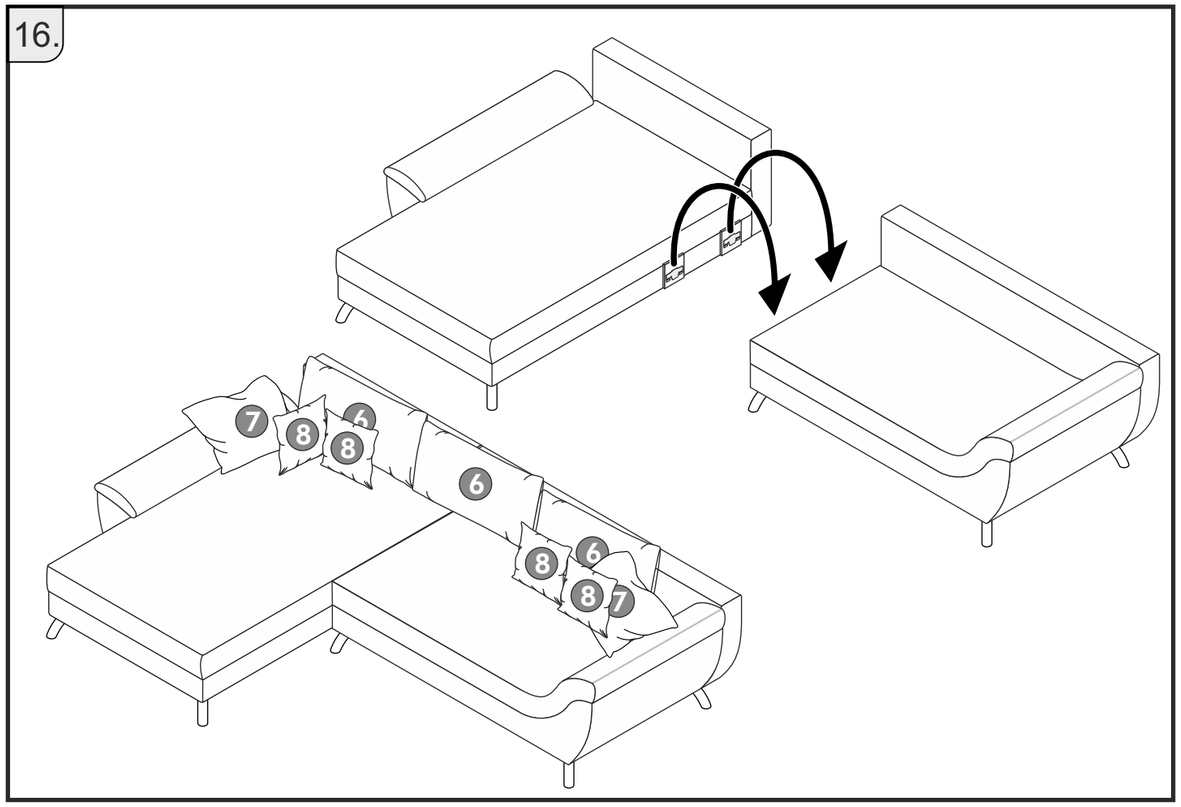
16.