BOTA 40

PL Instrukcja montażu
CZ Návod k montáži
D Montageanleitung
GB Assembly instruction
F Model d'emploi
HU Szerelési útmutató
I Istruzione di montaggio
NL Handleiding voor de montage
RU Инструкция по монтажу
RO Instrucţiuni de montare
SK Návod k montáži
TR Montaj talimati

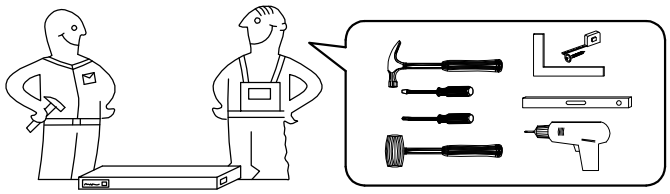

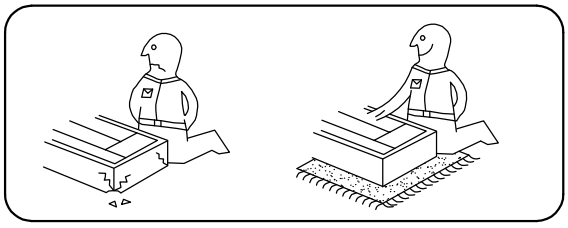

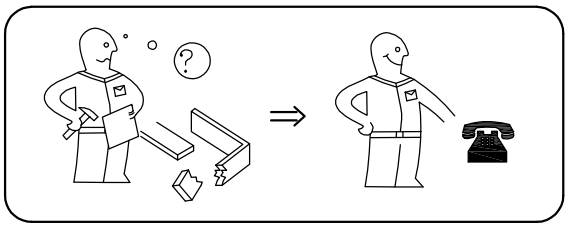

	Uwaga ● Upozornìní ● Achtung ● Attention ● Caution ● Figyelem Attenzione ● Opgelet ● Внимание ● Atenţie ● Upozornenie ● Dikkat
PL	Czyszczenie należy wykonać wyłacznie za pomocą scierеczki lub lekko nawilżonego ręcznika. Nie stosować środków czyszczących do szorowania.
CZ	Čistění je nutné vykonávat výhradně pomocí utěrky nebo lehce navlhčeného ručníku. Nepoužívejte čisticí prostředky obsahující abrazivní částice.
D	Bitte nur mit einem Staubtuch oder leicht feuchtem Lappen reinigen. Keine scheuernden Putzmittel verwenden.
GB	Please only clean with a duster or a damp cloth. Do no use any abrasive cleaners.
F	Le nettoyage se fait uniquement á l'aide d'un torchon ou d'une serviette légèrement mouillée.
HU	A tisztítás kizárólag törlőruha vary enyhén nedvesített törölköző segítségével végezhető. Súroló hatású tisztítószereket nem szabad használni.
I	Pulire esclusivamente con un panno o un asciugamano umido.
NL	Reinig alleen met een stofdoek of een lichtjes vochtige doek. Gebruik geen schurende poetsmiddelen.
RU	Очищайте от пыли тряпкой или слегка влажной ветошью. Не допускается применение чистящих средств, не пред-назначенных для ухода за мебелью.
RO	Curăţare trebuie efectuată numai cu o cârpă sau cu un prosop uşor umezit. Nu utilizaţi agenţi de curăţare abrazivi.
SK	Čistení je nutné vykonávat' výhradne pomocí utierky nebo l'ahko zvlhnutým ručníkom. Nepoužívajte čistiaci prostriedky obsahujúci abrazívni častice.
TR	Lütfen sadece bir toz beziyle veya hafif nemil yumuşak bir bezle siliniz. Aşindirici temizlik malzemeleri kullanmayiniz.

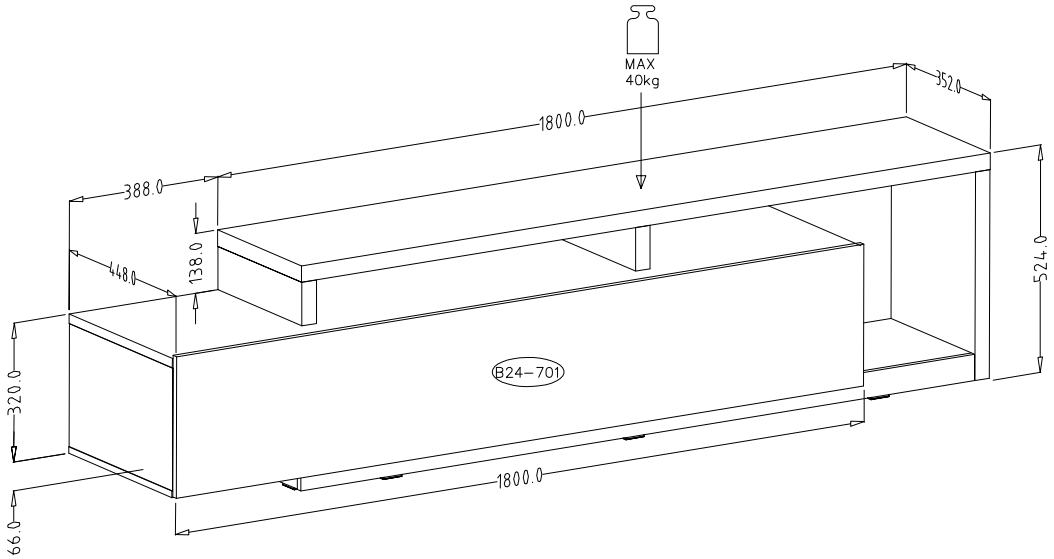

Karta serwisowa • Servisní list • Service Karte • Service card • Carte de service • Szervizkártya
Scheda di servizio • Service kaart • Сервисная карта • Fisa service • Servisný list • Servis karti

BOTA 40

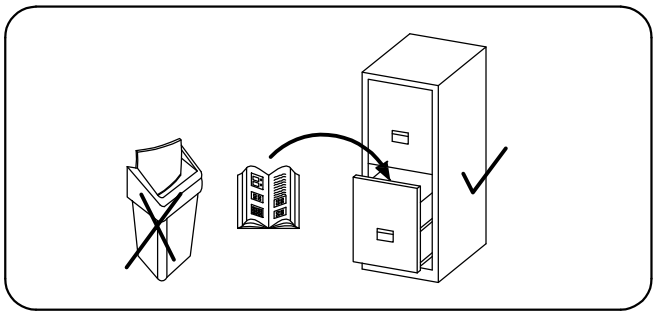

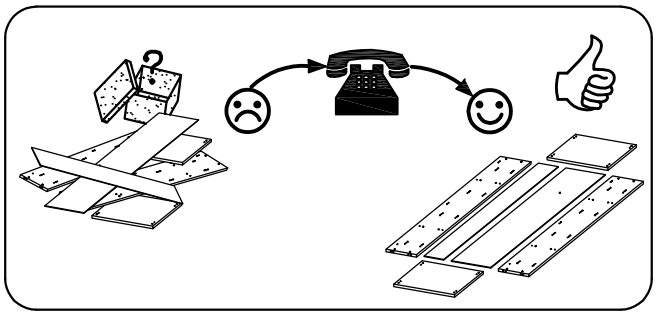

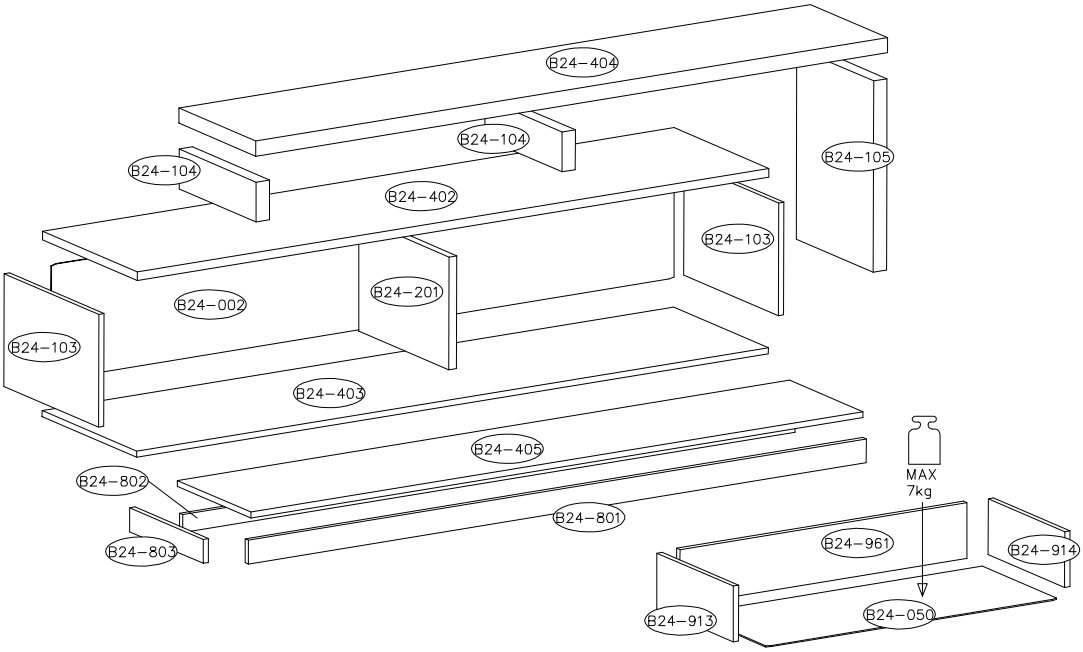

A	B (12)	B1 (16)	C	8.0X30	6.0X20 D7	6.3X11 E1	3.5X13 W8	
30	20	10	22	40	2	8	22	
4.0X25 U10	6.4X50 K1	4mm K3	5.0X50 K2	3mm K4	P5	L-355 J4	S	L-350 L1
2	4	1	8	1	3	2	10	2

1

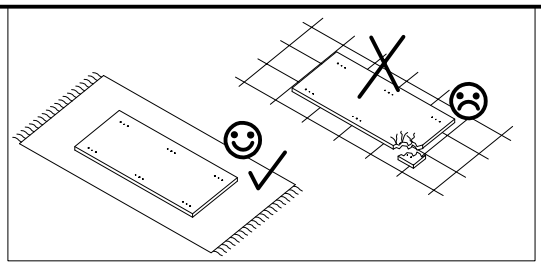

S	A	B	8.0X30
8	6	8	10

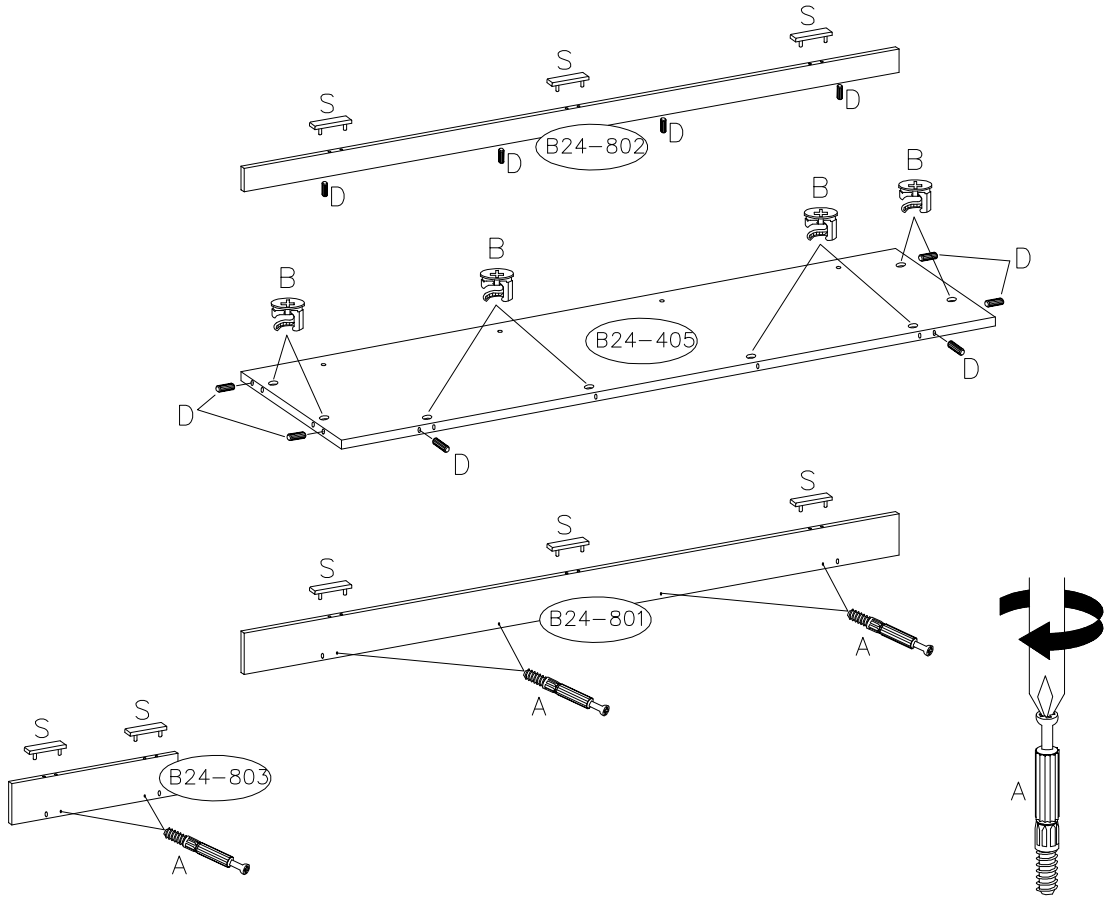

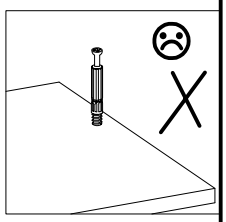

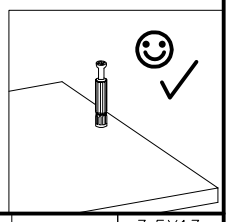

2

P5	3.5X13 W8
3	12

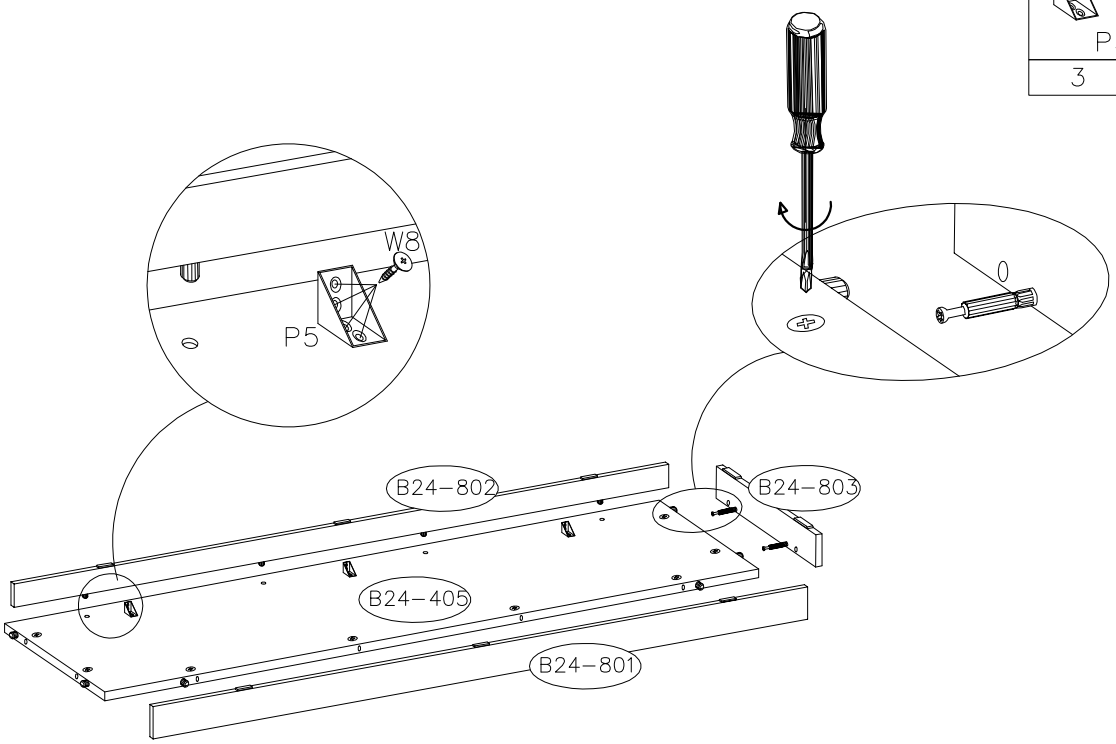

3

S	A	B1	8.0X30
2	2	2	2

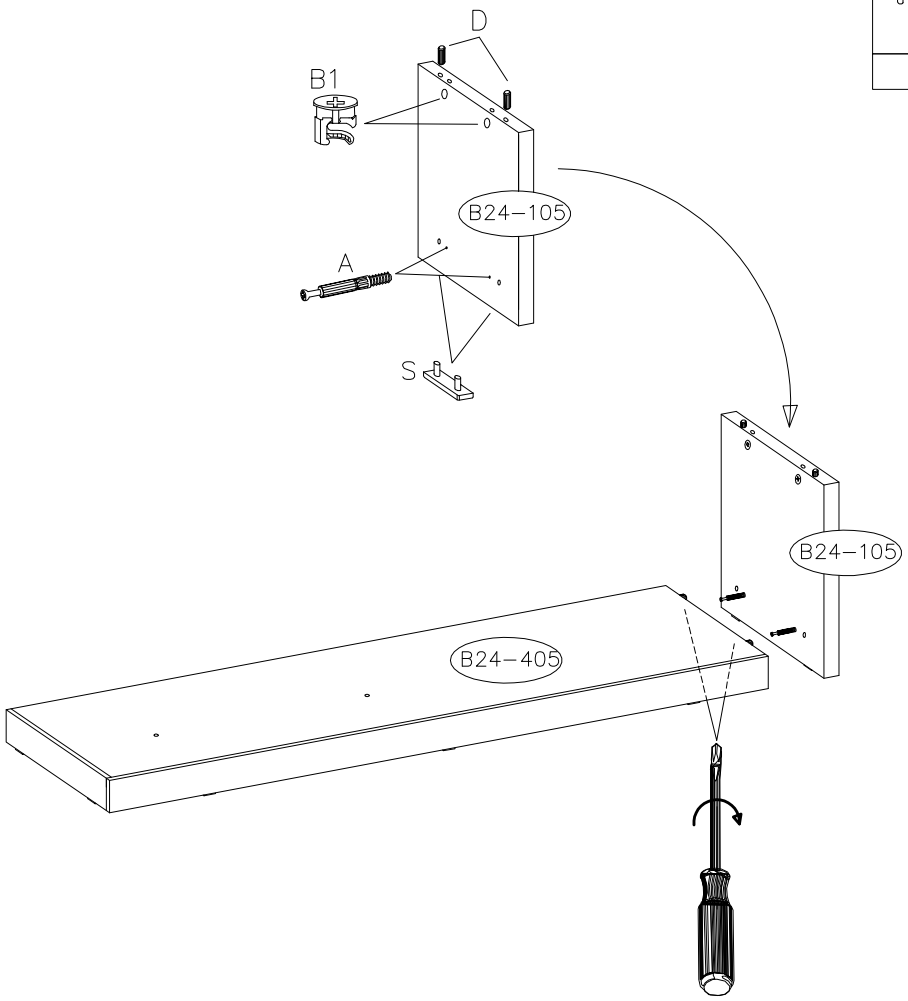

4

4.0X25 U10	6.0X20 D7
2	2

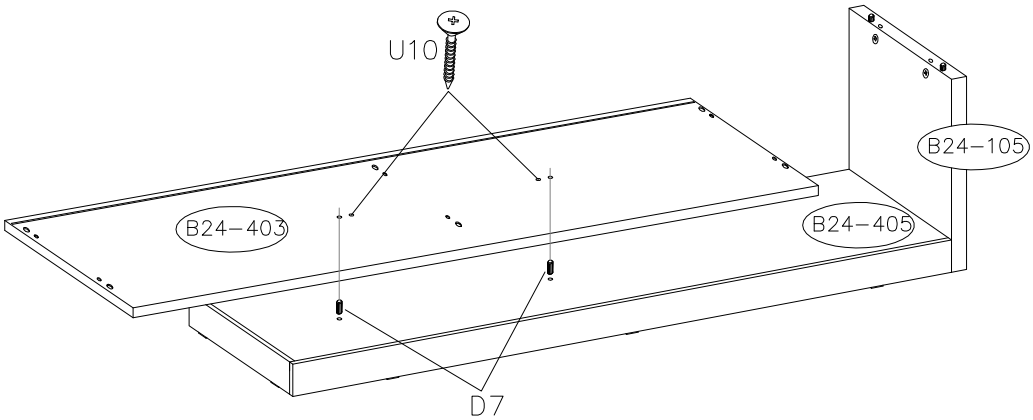

5

A	B	B1	8.0X30
18	8	8	20

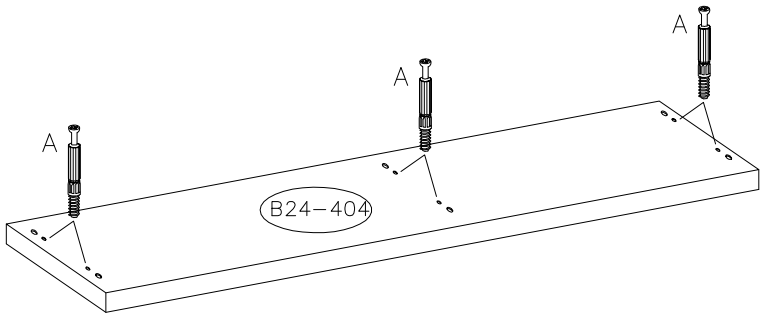

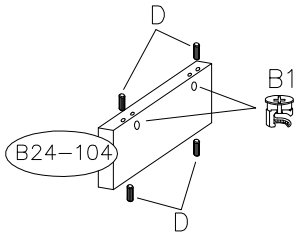

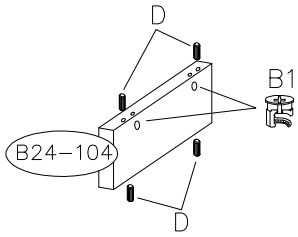

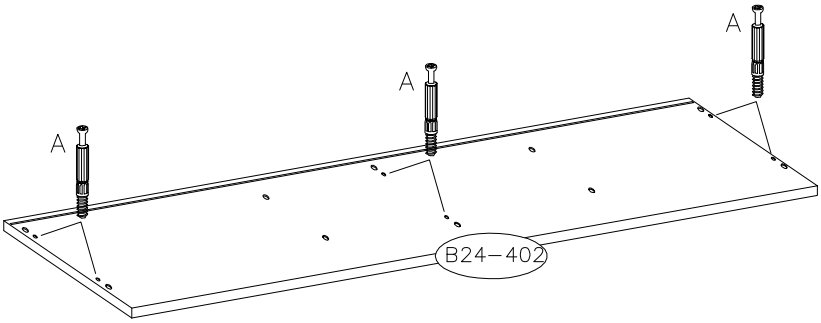

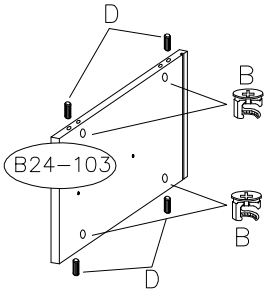

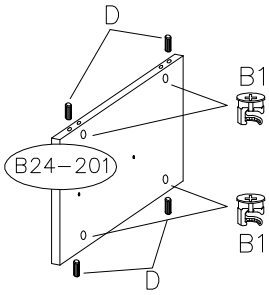

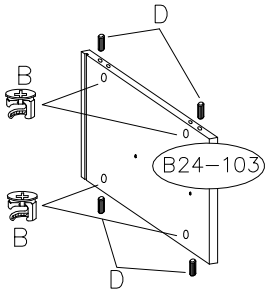

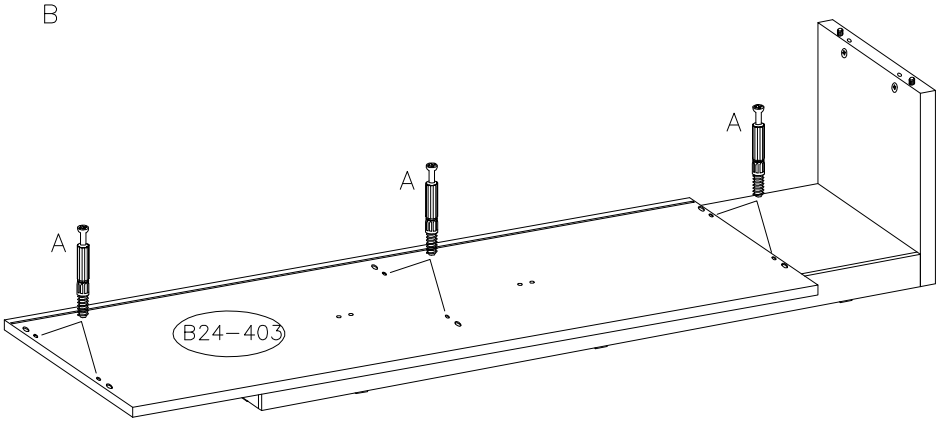

6

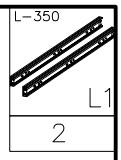
L-350
L1
2

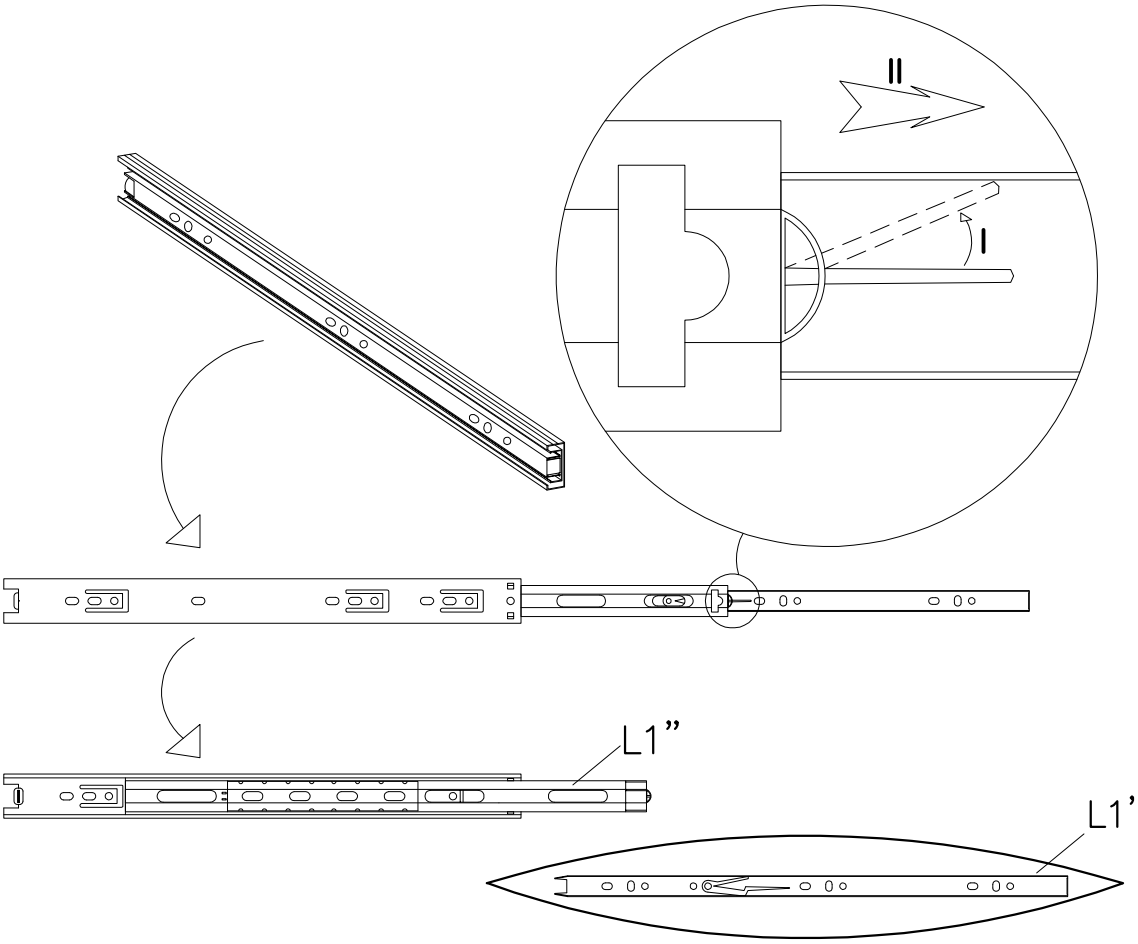
II
I
L1”
L1’

7

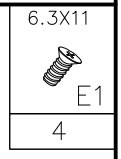
6.3X11
E1
4

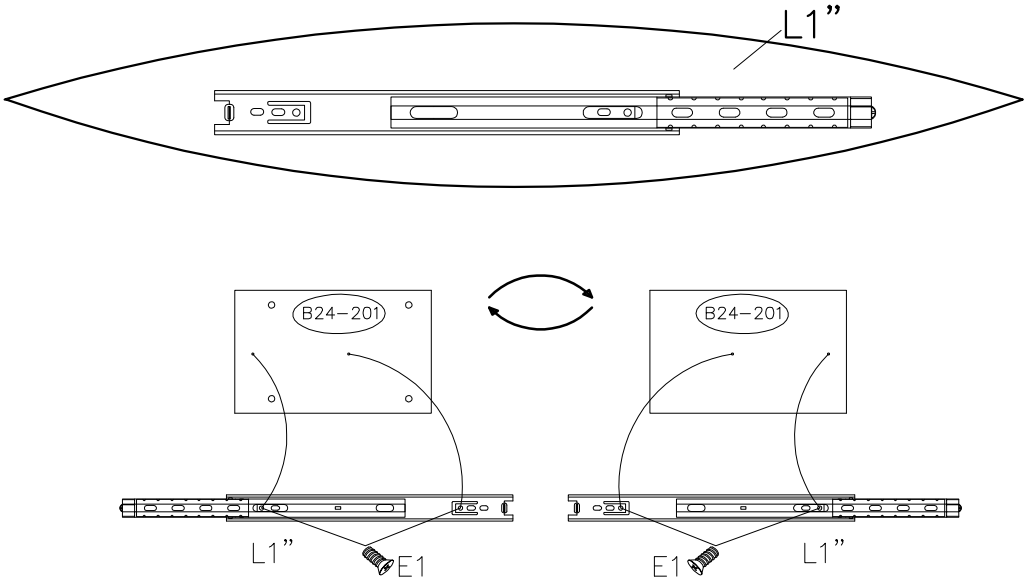
L1”
B24-201
B24-201
L1”
E1
E1
L1”

8

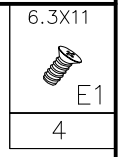
6.3X11
E1
4

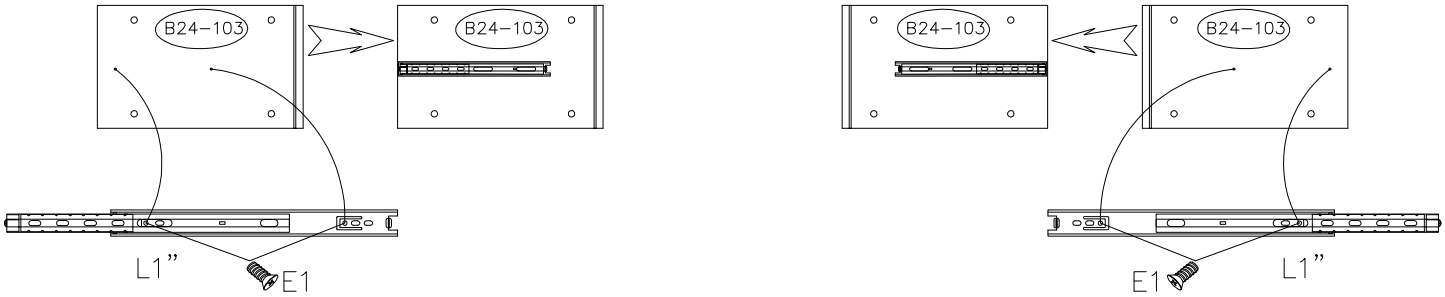
B24-103
B24-103
B24-103
B24-103
L1”
E1
E1
L1”

9

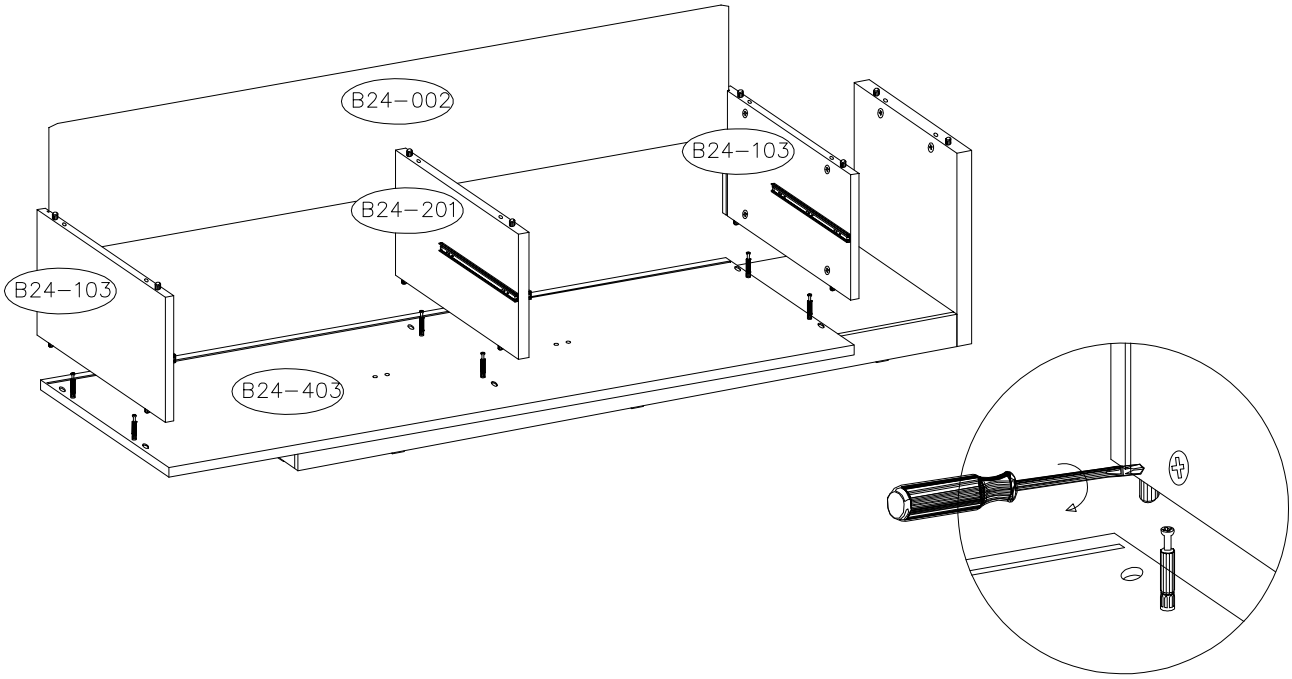

10

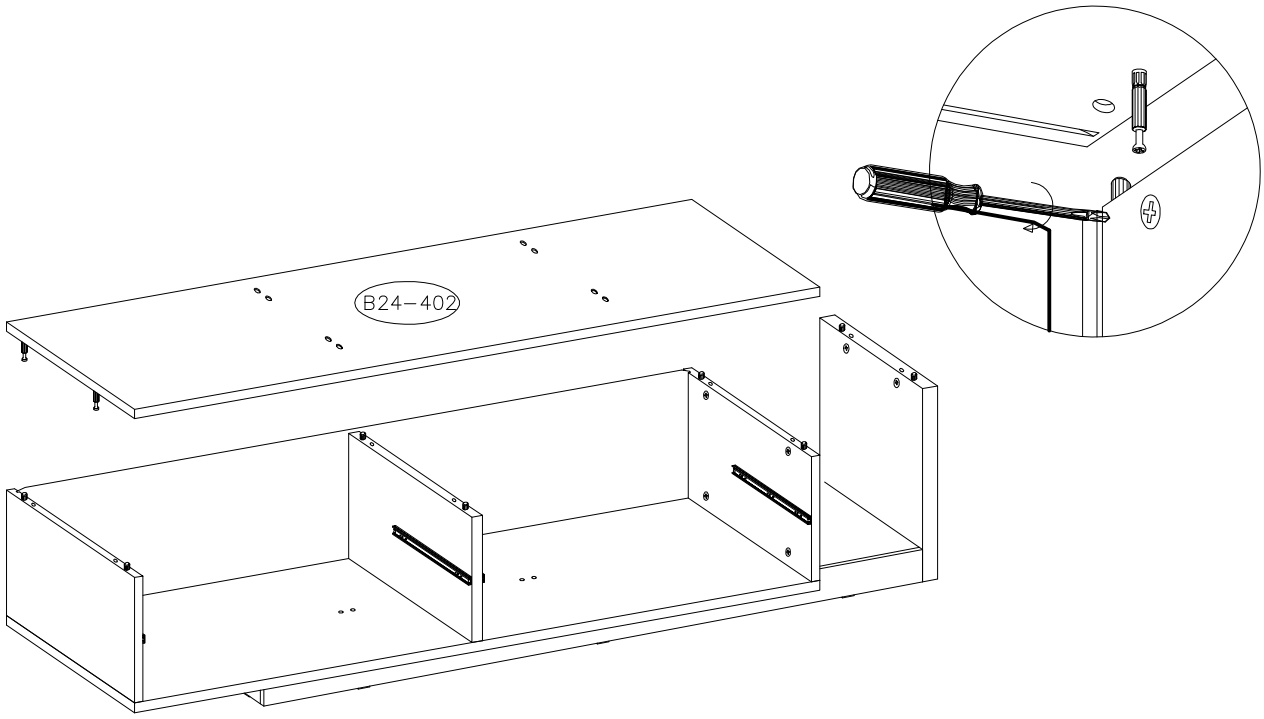

11

6.4X50 K1	4mm K3
4	1

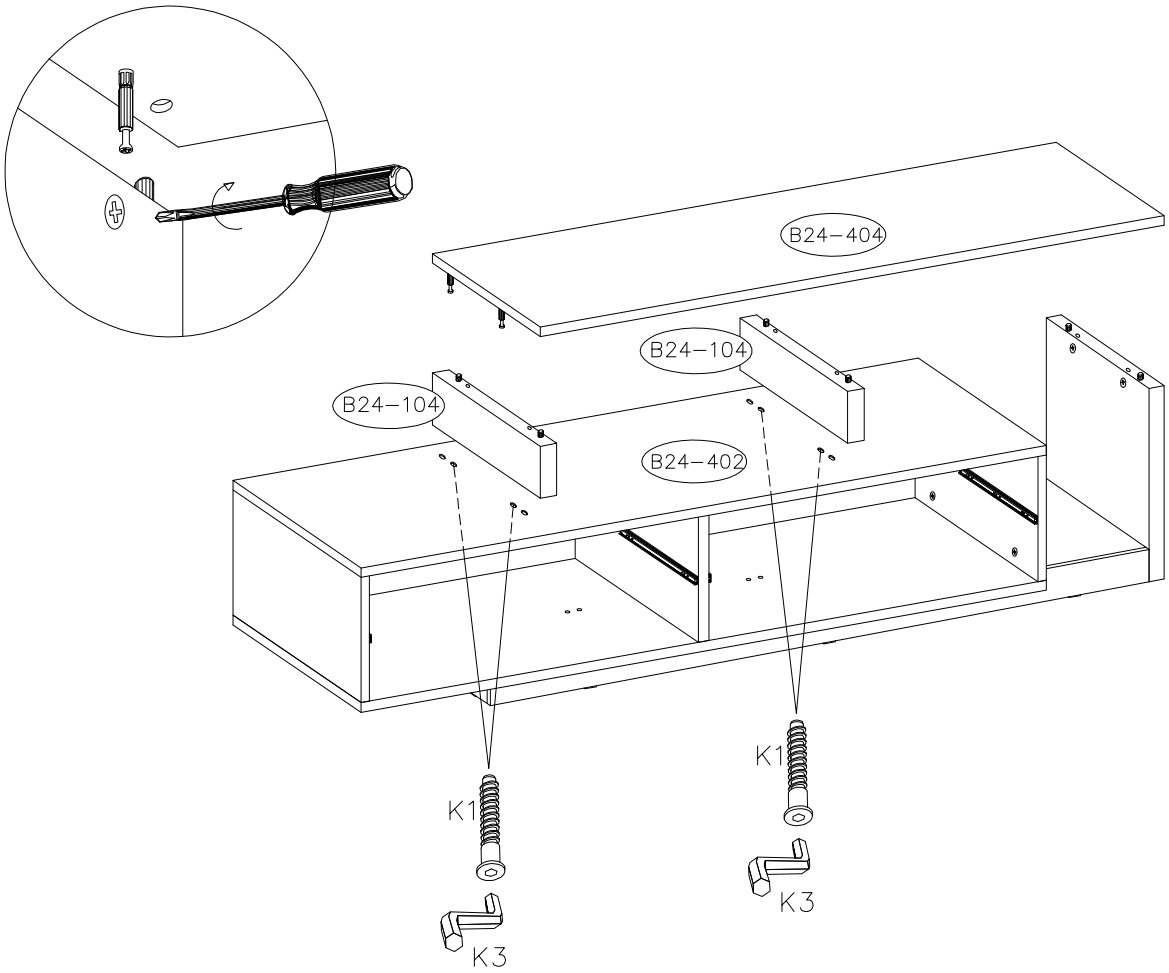

12

A	8.0X30	5.0X50 K2	3mm K4
4	8	8	1

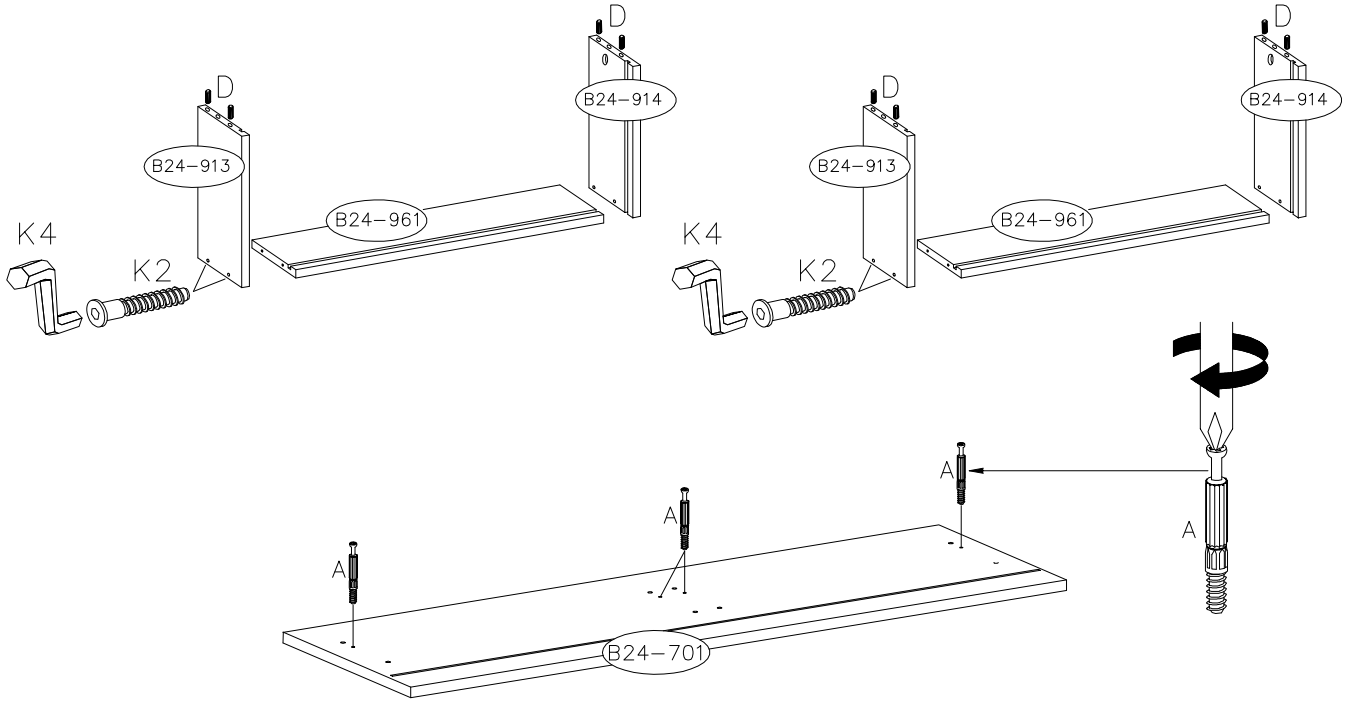

13

3.5X13 W8
8

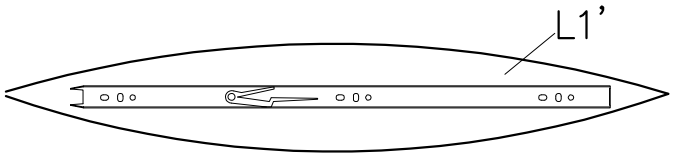

14
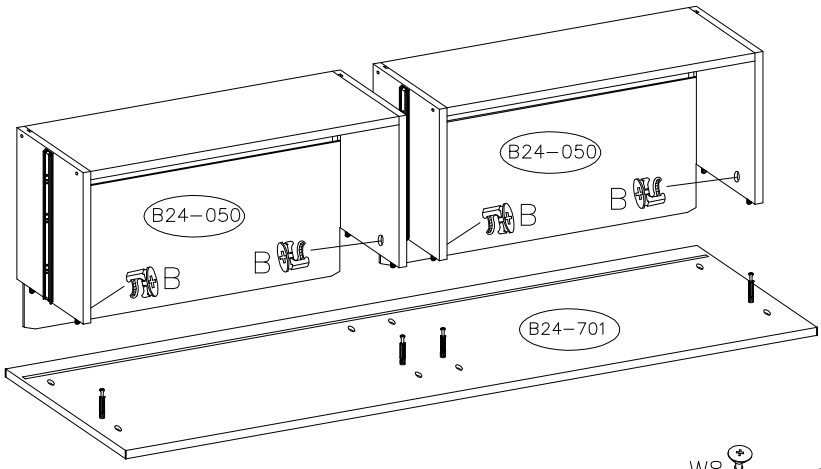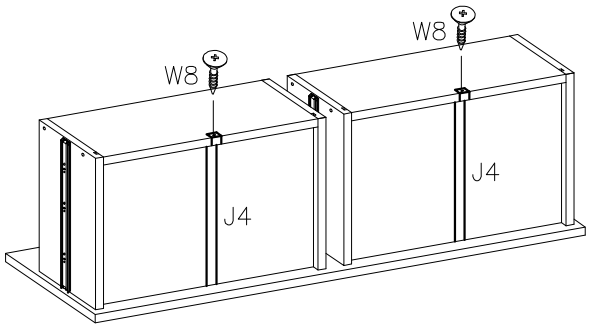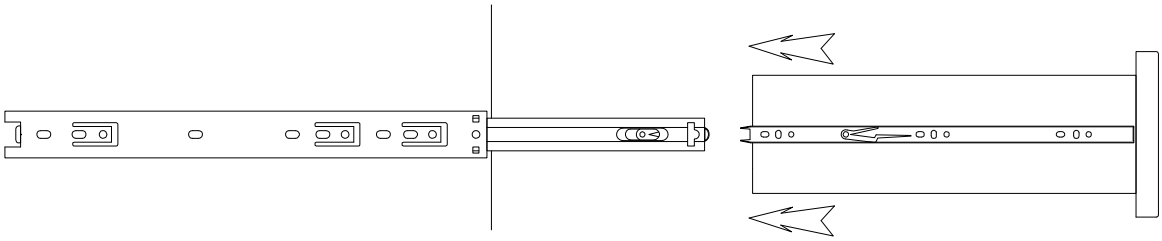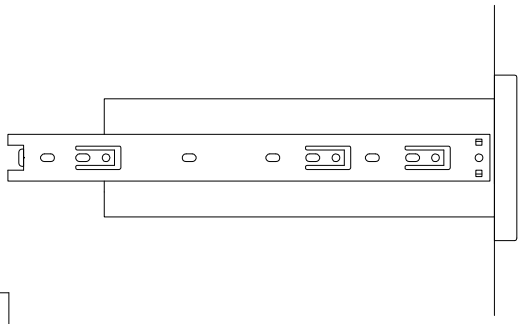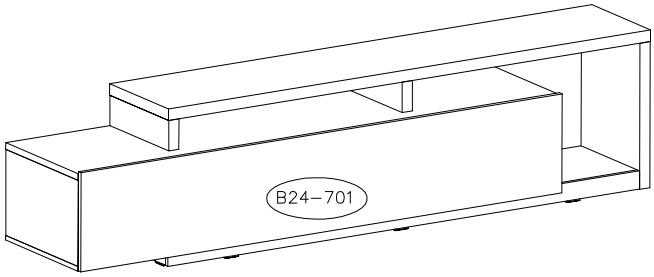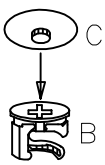
3.5X13 W8	L-355 J4	C	12 B
2	2	22	4