Ottofond GmbH · Graf-Zeppelin-Straße 42 · 33181 Bad Wünnenberg-Haaren · Tel. 02957/9877-0 · Fax 02957/987790

Montageanleitung
Wannengriffe

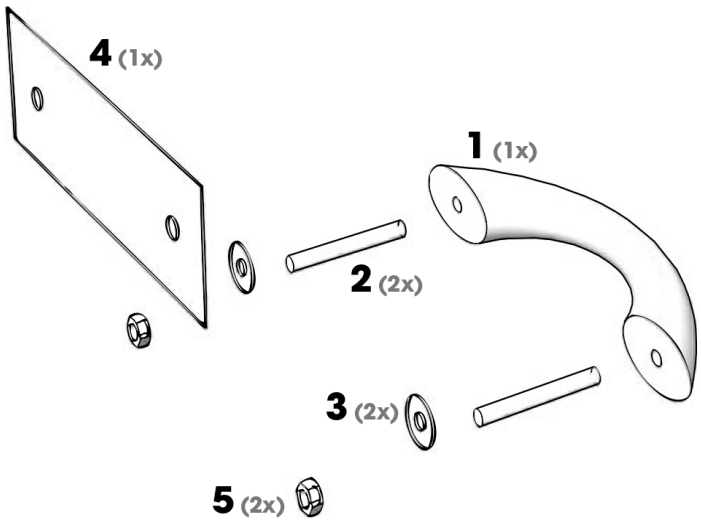

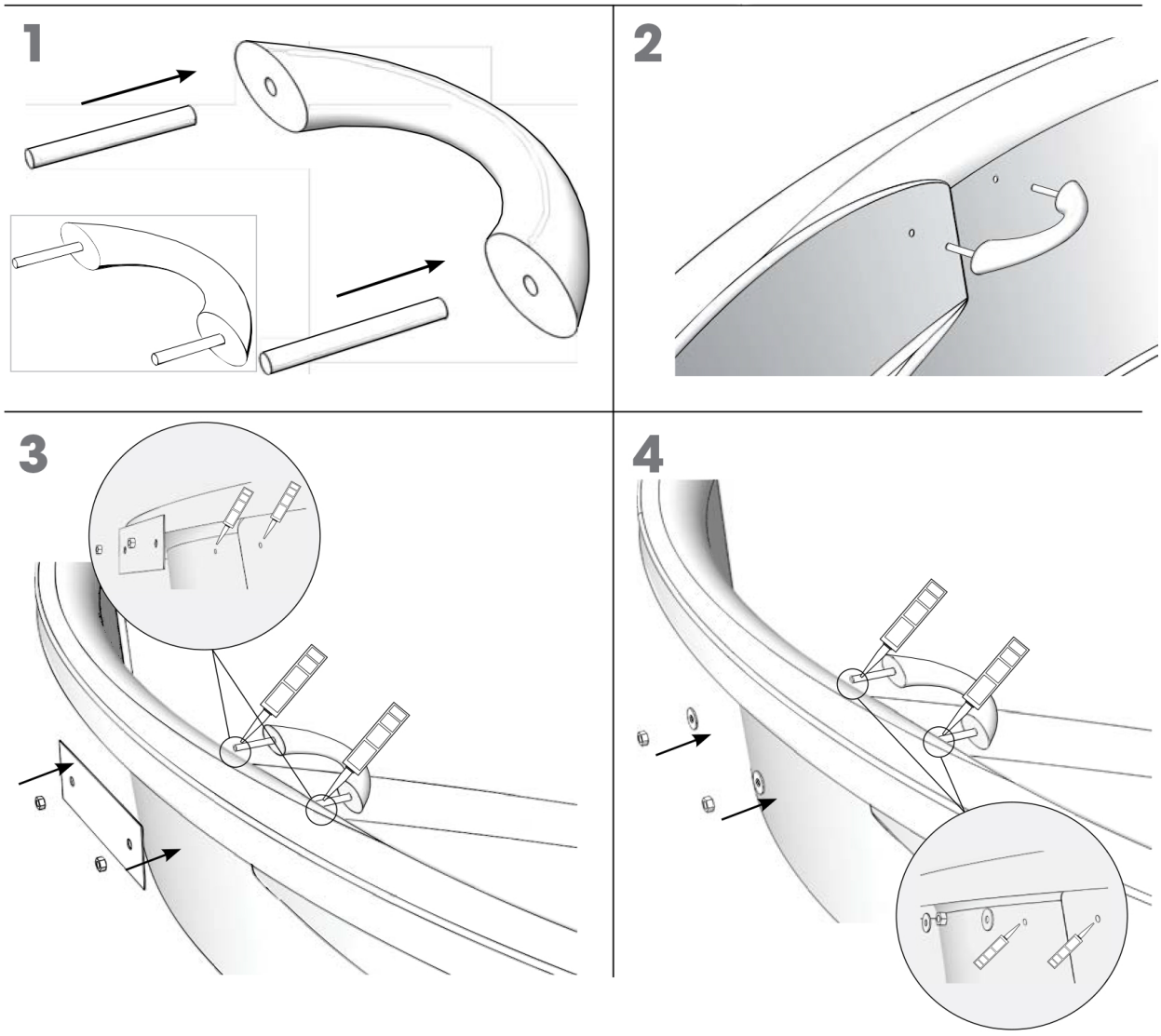

Ottofond GmbH · Graf-Zeppelin-Straße 42 · 33181 Bad Wünnenberg-Haaren · Tel. 02957/9877-0 · Fax 02957/987790

Montageanleitung
Wannengriffe

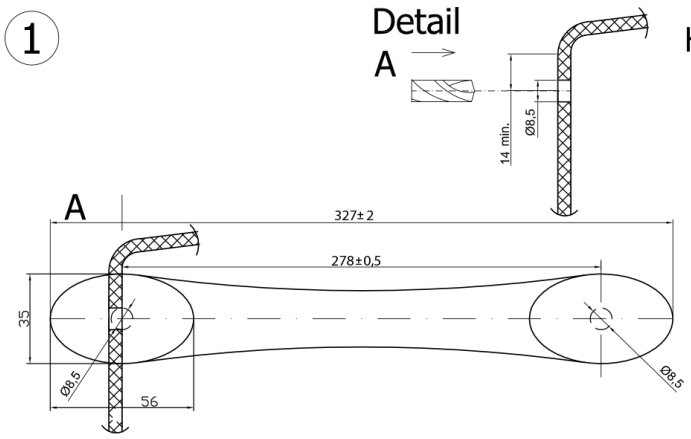

Horizontale Griffmontage (Griff 325 mm lang) auf Wannenrand

1 - 1x | M8 x 16 mm - A2
2 - 2x | M8 x 16 mm - A2
3 - 2x | Ø 9 x 27 x 2,5 mm
4 - 2x | Ø 8,4 x 16 x 1 mm
5 - 1x | Ø 8,5 mm

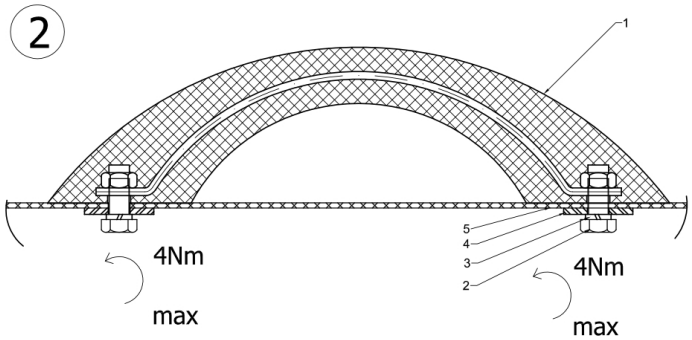

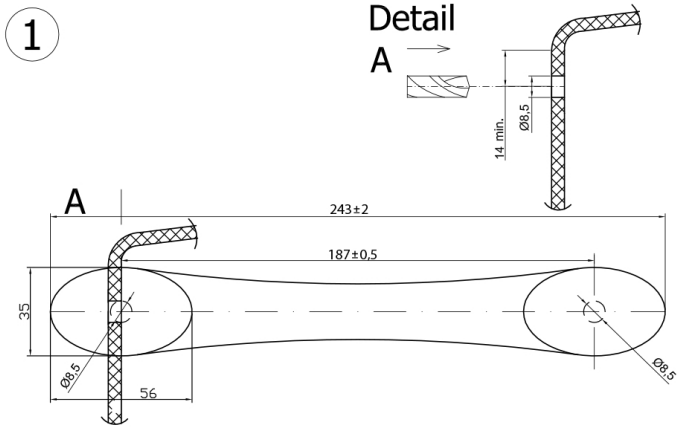

Seitliche Griffmontage (Griff 240 mm lang) in Seitenwand
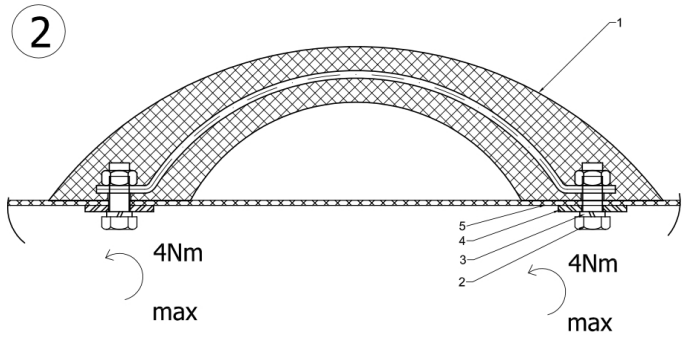
1 - 1x | M8 x 16 mm - A2
2 - 2x | M8 x 16 mm - A2
3 - 2x | Ø 9 x 27 x 2,5 mm
4 - 2x | Ø 8,4 x 16 x 1 mm
5 - 1x | Ø 8,5 mm