Montageanweisung / Installation instructions / Instruction de montage / Indicazioni di montaggio / Номер модели / Monteringsanvisningar / Montage-instructie / Uputa za montažu / Návod k montáži / Инструкция за монтаж / Instrukcja montażu / Návod na montáž / Navodila za montažo / Instructiune de montaj / Инструкция по монтажу / Instrucciones de montaje / Montaj talimatı

ROCK

1826-878-35 ☐
1826-878-48 ☐
1826-878-49 ☐

878

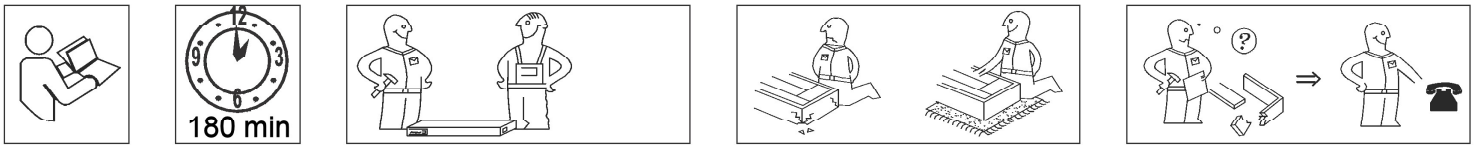

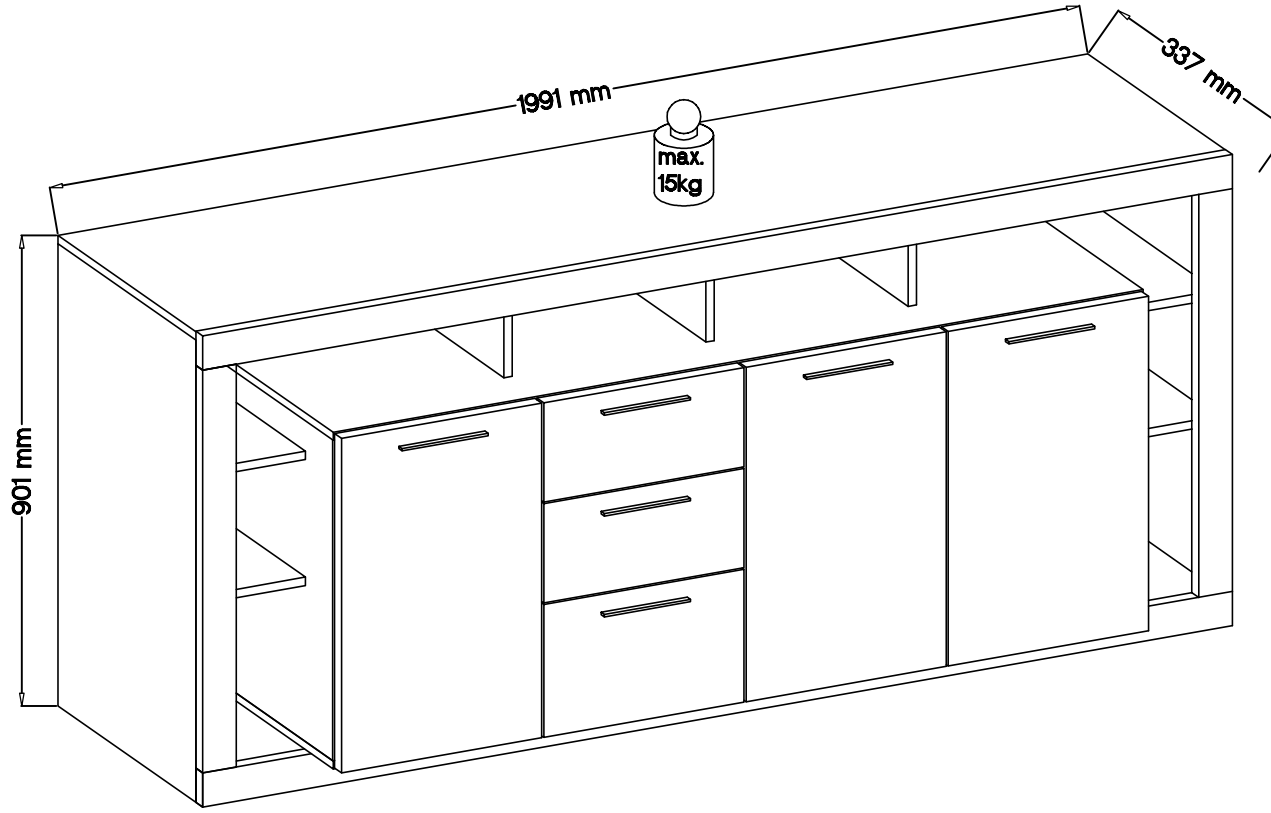

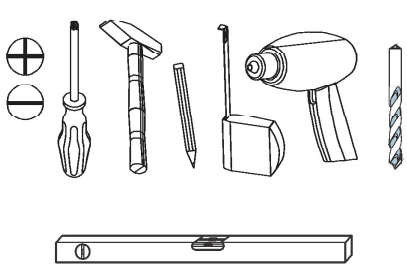

festziehen / tighten / Затегнете / serrer / stringere / utáhnout / vastutrekken / zategnuti / strängere / zwiazac / zacisnąć szorosan meghúzni / pevne dotiahnut' / trdno pritegniti / затянуть / dra åt / fijar / Sıkın

eindrücken / press in / enfoncer / wcisnąć ribattere / zatlačit / Вкарайте / indrukken benyomni / stlacit' / vtisniti / tryck in introducere prin apăsare / вдавить / empujar / İçeri bastırın

ausmessen / measure / mesurer / misurare / opmeten / izmeriti / miara / kimérni / izmeriti / măsurare / измерить / změřit / Измерете / mät upp / zmierzyć / medir / Ölçün

drücken / press / presser / stisknout / Натиснете / vtisnúť / nasinac / drukken / pritisnuti / nacisnąć / pritisniti / нажать / (meg)nyomni / apasare / tryck fast / nacisnąć / presionar / Bastırın

einschlagen / hammer in / bevernі / sla in frapper au marteau / infossare / Забит' / zarazit / Набийте / zabiti / wbić / introducere prin bătaie / забить / zatlouct / clavar / İçeri vurun

Drehen - wenden / przekręcić - odwrócić / Keren - omdraaien / Girare - Ruotare / Okrenuti - ubrnuti / Retourner - renverser / Turn over - turn around / Otocte - obratte / Завъртете - обърнете / Obrnite list / Întoarceţi - rotiţi / Vrid runt - vänd / прокрутить - повернуть / otočit - obrátit / elforgatni - megfordítani / Girar / Çevirin

SERVICECARD / CARTE SERVICE / CARTA DI SERVIZIO / SERVISNI KARTA / Сервизна карта / SERVICEKORT / SERVICE-KÁRTYA / SERVISNÁ KARTA / SERVISNA KARTICA / CARD SERVICE / СЕРВИСНАЯ КАРТА / TARJETA DE SERVICIO / SERVIS KARTINI

ROCK

1826-878-35
1826-878-48
1826-878-49

878

D

Unser Direktservice für Beschlagteile
Sollte Ihnen ein Beschlagteil fehlen, können Sie diese Servicekarte direkt an die untenstehende Adresse mailen. Wir können allerdings nur Beschlagteile auf diesem Wege verschicken. Sollten Sie eine andere Beanstandung an Ihrem Möbelstück haben, so wenden Sie sich bitte direkt an Ihr Möbelhaus.

GB

Our direct order service for fitting
If a fitting part is missing, you can e-mail this service card directly to the address below. However, we can only send fitting parts in this way. If you have any other cause for complaint concerning your item of furniture, please contact your furniture store directly.

CZ

Naše přímé služby pro kování
Chybí li vám nějaký díl z kování, můžete tuto servisní kartu odeslat e-mailem přímo na níže uvedenou adresu. Touto cestou však můžeme rozesílat jen díly kování. Pokud byste reklamovali jiný díl nábytku, obraťte se přímo na svého prodejce nábytku.

F

Bien etudier la notice de montage
S'il vous manque une ferrure, veuillez envoyer directement la présente carte service à l'adresse e-mail indiquée ci-dessous. Cependant, ceci nous permet uniquement d'envoyer des ferrures. Pour tout autre type de réclamation concernant votre meuble, veuillez contacter directement votre magasin d'ameublement.

I

Il nostro servizio diretto per l' ordine della ferramenta
Qualora Vi dovesse mancare un pezzo di fissaggio, allora Vi preghiamo di inviare questa carta di servizio immediatamente all'indirizzo sottostante. Possiamo inviare i pezzi di fissaggio solamente per mezzo di questo procedimento. Qualora doveste avere qualche altra reclamazione in merito al mobile, allora Vi preghiamo di rivolgerVi direttamente al Vostro Negozio di mobili.

BG

Ценете директна услуга за обков
Ако липсват части от комплекта, попълнете настоящата сервизна карта и ни я изпратете на e-mail адреса, посочен по-долу. По този начин можем да доставяме само липсващи елементи от обкова. Ако установите други дефекти по мебелите, Ви съветваме да се обърнете към мебелната къща/магазин, от който сте закупили стоката.

NL

Onze directservice voor losse onderdelen
Wanneer er een onderdeel ontbreekt, kunt u deze servicekaart direct aan onderstaand e-mailadres sturen. Wij kunnen langs deze weg echter alleen beslagdelen versturen. Mocht u een ander probleem aan uw meubel hebben, verzoeken wij u contact op te nemen met uw meubeldealer.

PL

Nasz bezposredni serwis czesci montazowych
Jeżeli brakuje części koniecznych do montażu, prosimy o przesłanie nam niniejszej karty serwisowej na niżej podany adres e-mailowy. W ten sposób możemy przesłać Państwu tylko brakujące części. W przypadku innych reklamacji dotyczących mebla, prosimy zgłosić się do salonu meblowego, w którym został dokonany zakup.

HR

Servis za okove
U slučaju da nedostaje neki od dijelova molimo vas da na dolje navedenu mail adresu pošaljete ovaj servisni obrazac. Na ovaj način mogu se dostaviti samo okovi. U slučaju da imate dodatne prigovore vezane uz komad namještaja molimo vas da se obratite izravno trgovini namještaja gdje je isti kupljen.

HU

Direktszolgálatunk vasalatok esetén
Ha hiányzik egy vasalat, ezt a kártyát közvetlenül elküldheti az alább található címre. Azonban csakis vasalatokat tudunk így küldeni. Amennyiben másfajta reklamáció áll fenn bútordarabját illetően, forduljon közvetlenül a bútorházhoz.

SK

Náš priamy servis pre části kovania
Ak by Vám chýbala nejaká časť kovania, môžete poslať túto servisnú kartu poslať e-mailom na nižšie uvedenú adresu. Diely kovania vieme poslať iba týmto spôsobom. Ak by ste mali inú reklamáciu ohľadom Vášho nábytku, obráťte sa priamo na Vašu predajňu nábytku.

SLO

Naše direktne uslužne storitve za okovje
Če vam manjka kakšno okovje, lahko to servisno kartico pošljete po e-pošti direktno na spodnji naslov. Po tej poti vam lahko pošljemo samo okovje. Če želite reklamirati kakšen drug del pohištva, se obrnite neposredno na vašo trgovino pohištva.

RO

Service-ul nostru direct pentru feronerie
În cazul în care vă lipseşte o piesă de feronerie puteţi să trimiteţi direct acest card de service prin e-mail la adresa de mai jos. Noi nu putem expedia piese de feronerie decât pe această cale. Dacă aveţi o altă reclamaţie referitoare la piesa de mobilier, atunci vă rugăm să vă adresaţi direct la magazinul dvs. de mobilă.

RUS

Наш прямой сервис для поставок фурнитуры
Если окажется, что Вам не хватает того или иного элемента фурнитуры, Вы можете отправить сервисную карту по факсу непосредственно на нижеприведенный адрес электронной почты. Однако, таким образом мы можем пересылать лишь фурнитуру. Если же у Вас возникнут иные претензии относительно приобретенной мебели, пожалуйста, обращайтесь непосредственно в организацию, существившую продажу.

S

Vår direktservice för beslagsdelar:
Om du saknar en beslagsdel kan du skicka detta servicekort direkt till e-postadressen som anges nedan. Tänk på att detta är den enda möjligheten att skicka beslagsdelar till dig. Om du vill reklamera din möbel av en annan anledning måste du kontakta ditt möbelhus direkt.

ES

Nuestro servicio directo para accesorios
Si le falta algún accesorio, puede enviar esta tarjeta de servicio directamente a la siguiente dirección. No obstante, por este método solo podemos enviar accesorios. Si tiene alguna otra objeción sobre su mueble, consulte directamente con su mueblería.

TR

Donatılar için doğrudan servisimiz
Bir donatınız eksikse bu servis kartını doğrudan aşağıda bulunan adrese doğrudan mail yazabilirsiniz. Sadece bu yolla donatıları gönderebiliriz. Mobilyanızda başka şikayetleriniz varsa lütfen doğrudan mobilya satıcınıza danışın.

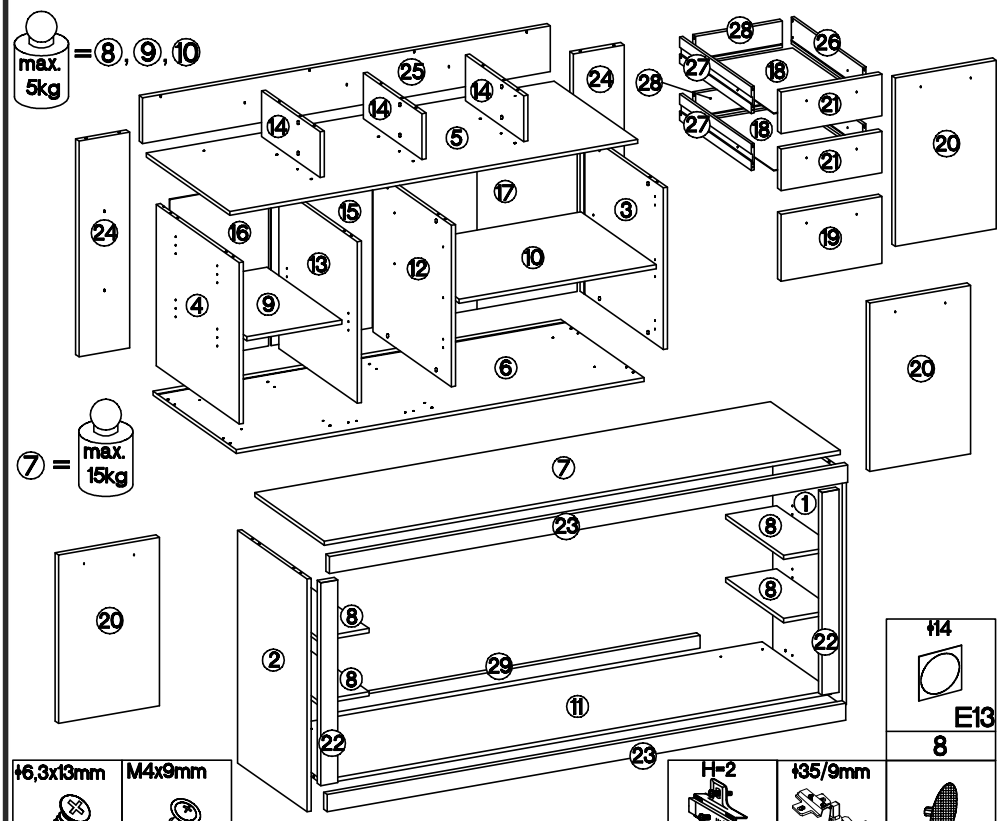

⌀6,3x13mm M2	M4x9mm U1					H=2 H4	⌀35/9mm G1	⌀14 E13
8	4					2	2	8 / 10
27/310mm I4	L=192mm S17	6,4 x 50mm B	O	H	⌀35/0mm G	⌀3.5x13mm P5	⌀6x42mm B2	K13
2	6	3	1	6	6	22	4	1
⌀4.0x27mm R1	⌀4.0x16mm P1	T9	⌀10x50mm O7	L9	⌀15x5mm F4	J3	⌀4.0x30mm R2	L
12	46	18	2	2	10	24	4	12
1B: L=20mm D2	⌀15/12mm C	⌀8x30mm A	E	T3	⌀3.0x16mm P11	L2	O1	
40	40	48	12	5	13	10	1	

LKZ 80106

Grund der Beanstandung / Reason of the objection:

Möbelhaus / Furniture store:

Name / Name: Telefon / Telephone:

PLZ / postal code: Ort / City:

Strasse / Street:

Haus-Nr. / House No.: @E-Mail:

E-Mail Kundenservice / Customer service e-mail / E-mail servisního střediska / E-mail de notre service clientèle / e-mail servizio clienti / E-mail на отдела за обслужване на клиенти / E-mail klantenservice / E-mail serwisu dla klientów / Servisna mail adresa / Az ügyfélszolgálat e-mail címe / E-mail zákazníckeho servisu / E-pošta Servisna služba / E-mail Serviciu clienţi / E-Mail сервисной службы / E-postadress kundservice / Servicio de atención por correo electrónico / Müşteri hizmetleri e-postası

service-tt@trendteam.eu
Hotline: +49 5233 955 0367
Fax: +49 5233 955 0467

1

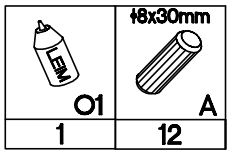
ø8x30mm
LEIM
O1
A
1
12

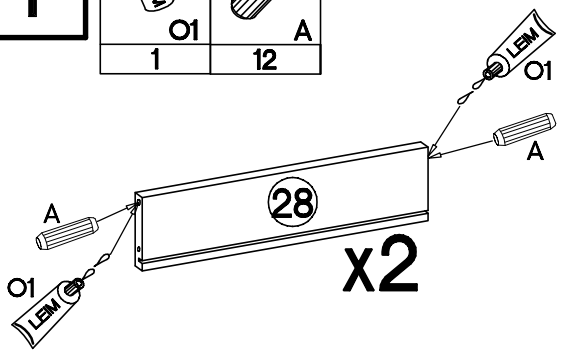
LEIM
O1
A
28
x2

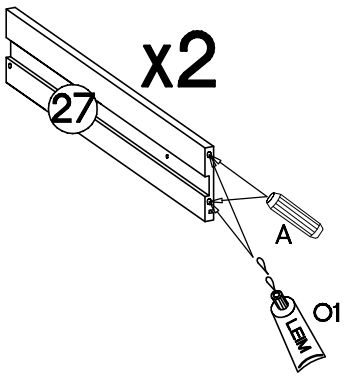
x2
27
A
LEIM
O1

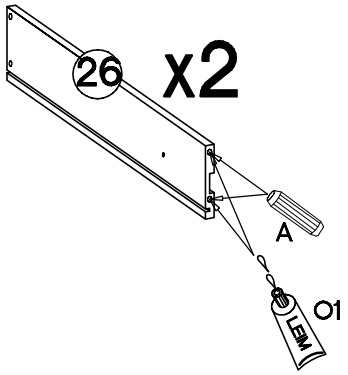
26
x2
A
LEIM
O1

2

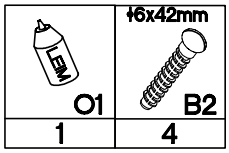
ø6x42mm
LEIM
O1
B2
1
4

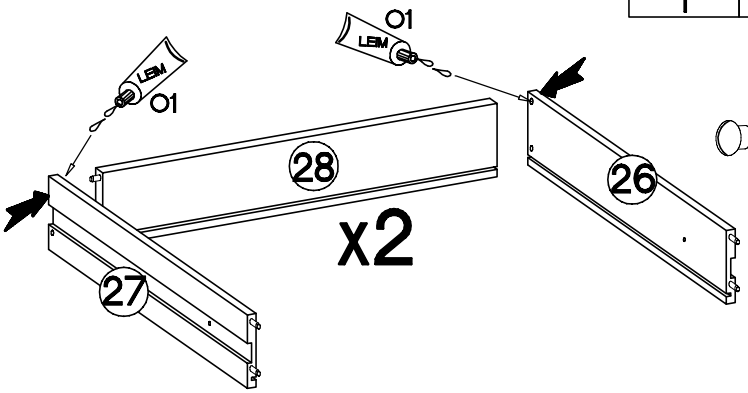
LEIM
O1
28
x2
26
27

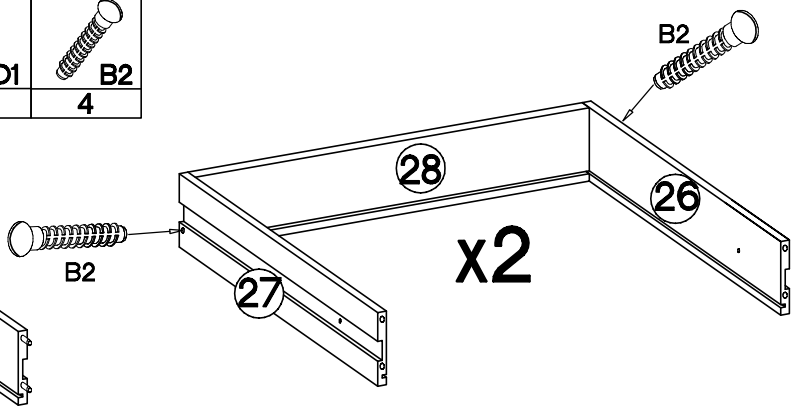
B2
28
26
x2
B2
27

3

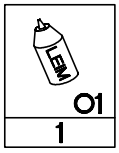
LEIM
O1
1

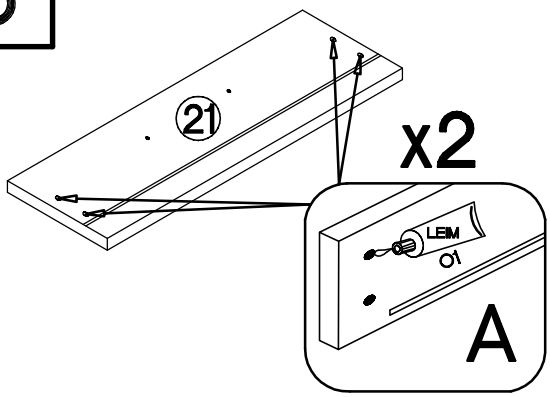
21
x2
LEIM
O1
A

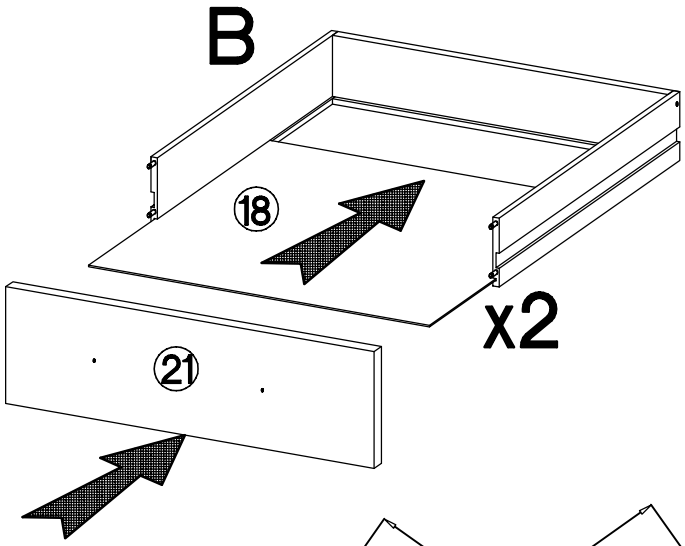
B
18
x2
21

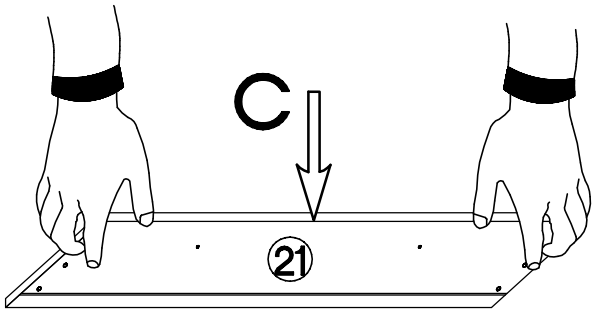
C
21

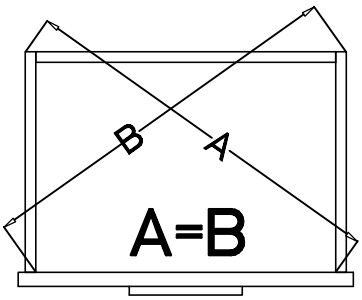
B
A
A=B

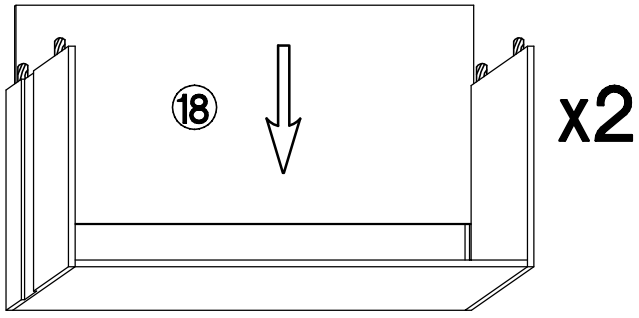
18
x2

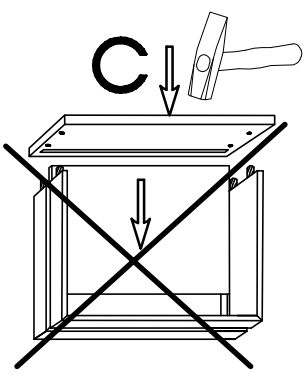
C

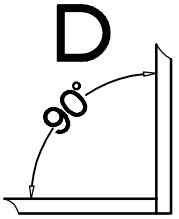
D
90°

4

ϕ35/9mm	H=2
G1	H4
2	2

	ϕ35/0mm	ϕ3.5x13mm
H	G	P5
6	6	16

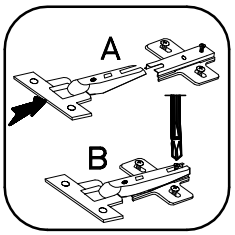

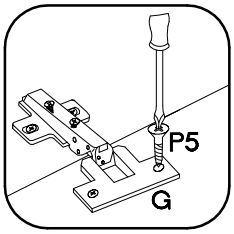

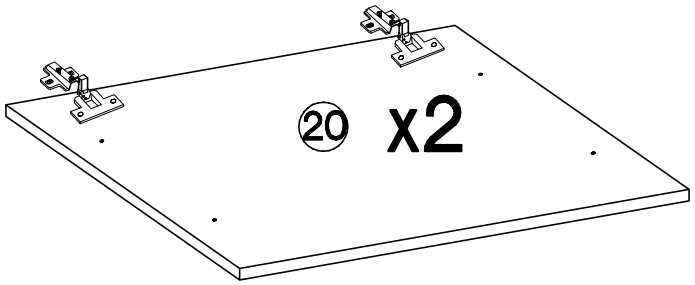

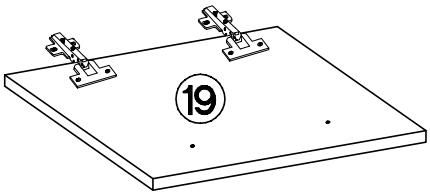

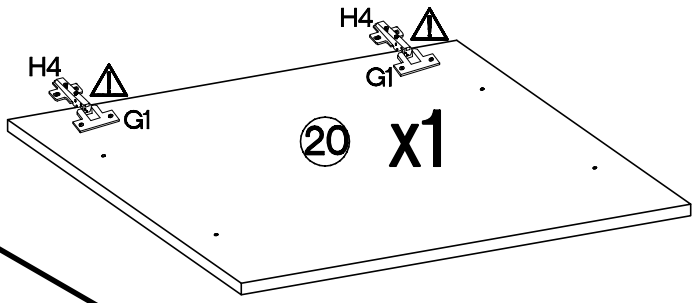

5

ϕ3.5x13mm	
P5	K13
3	1

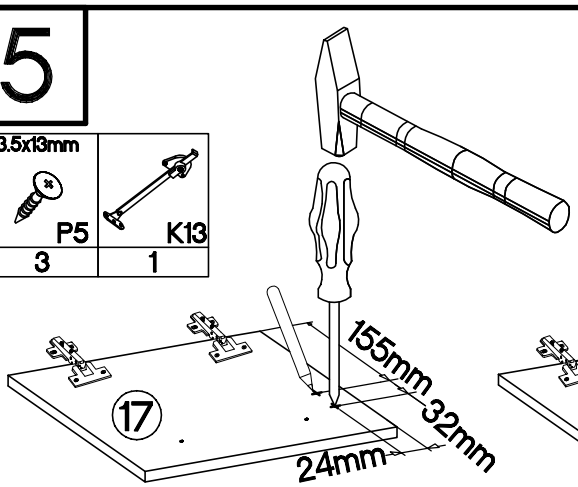

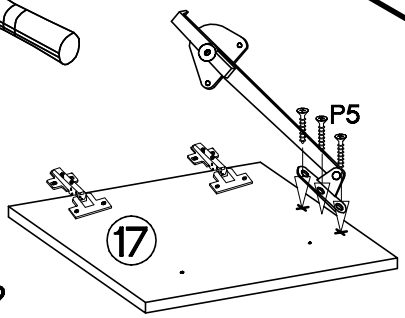

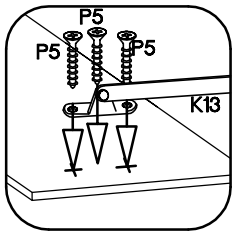

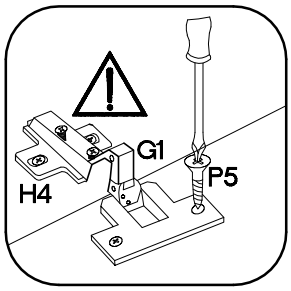

6

L=20mm	ϕ15/12mm	ϕ8x30mm	ϕ6,3x13mm	27/310mm
D2	C	A	M2	I4
21	16	16	8	2

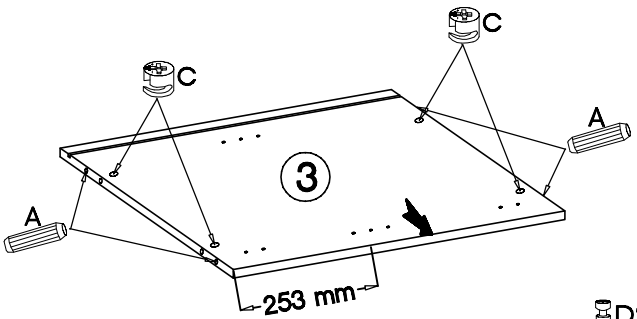

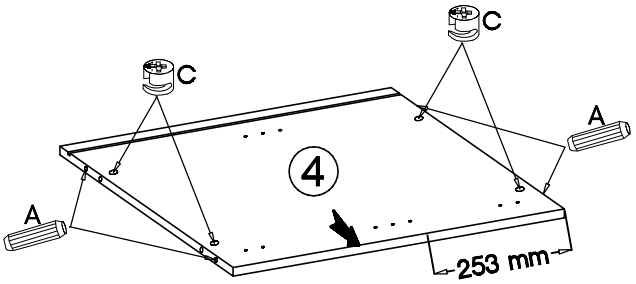

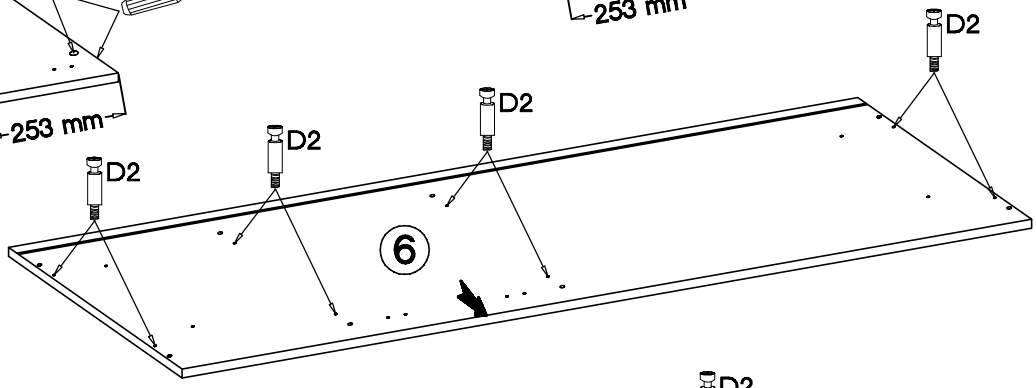

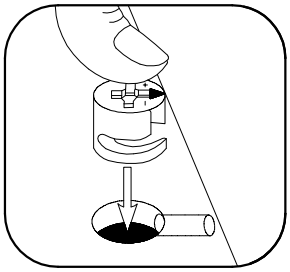

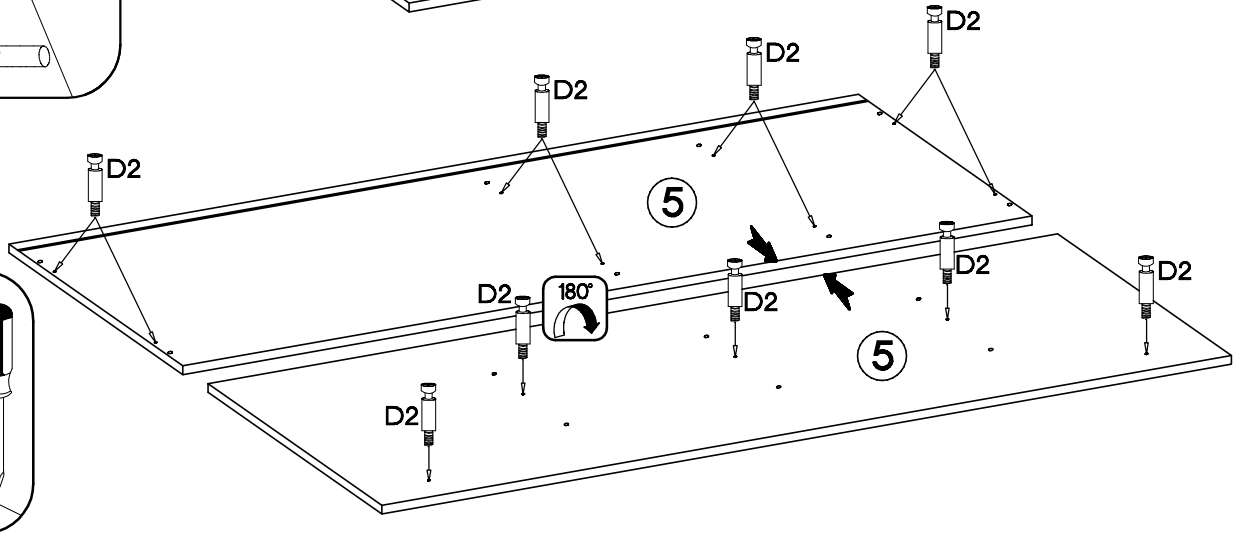

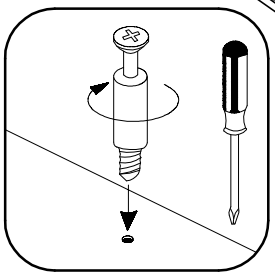

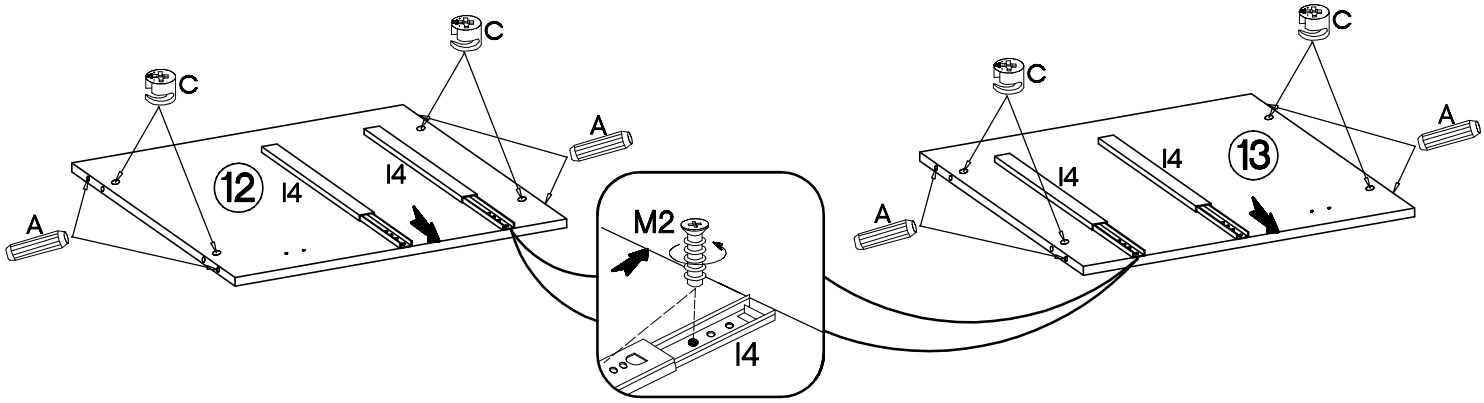
C
C
A
A
12
I4
I4
M2
I4
C
C
A
A
I4
I4
13

7

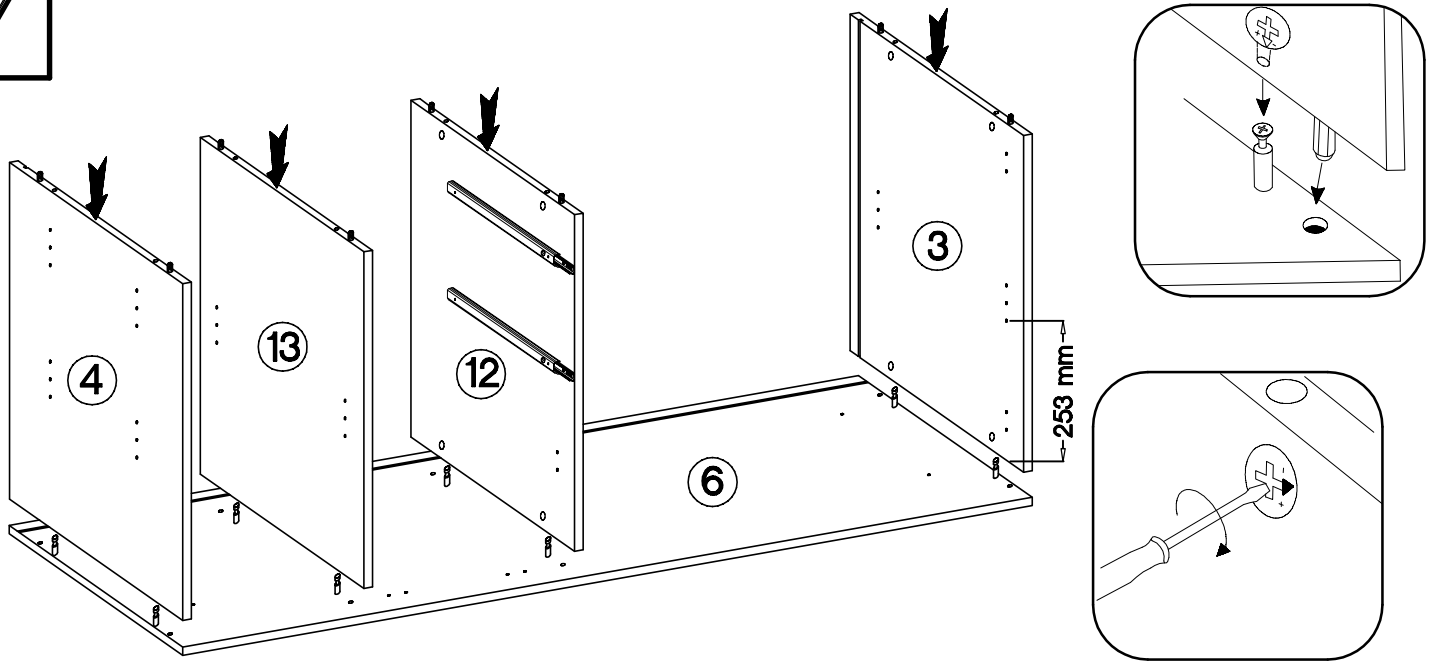
4
13
12
3
6
253 mm

8

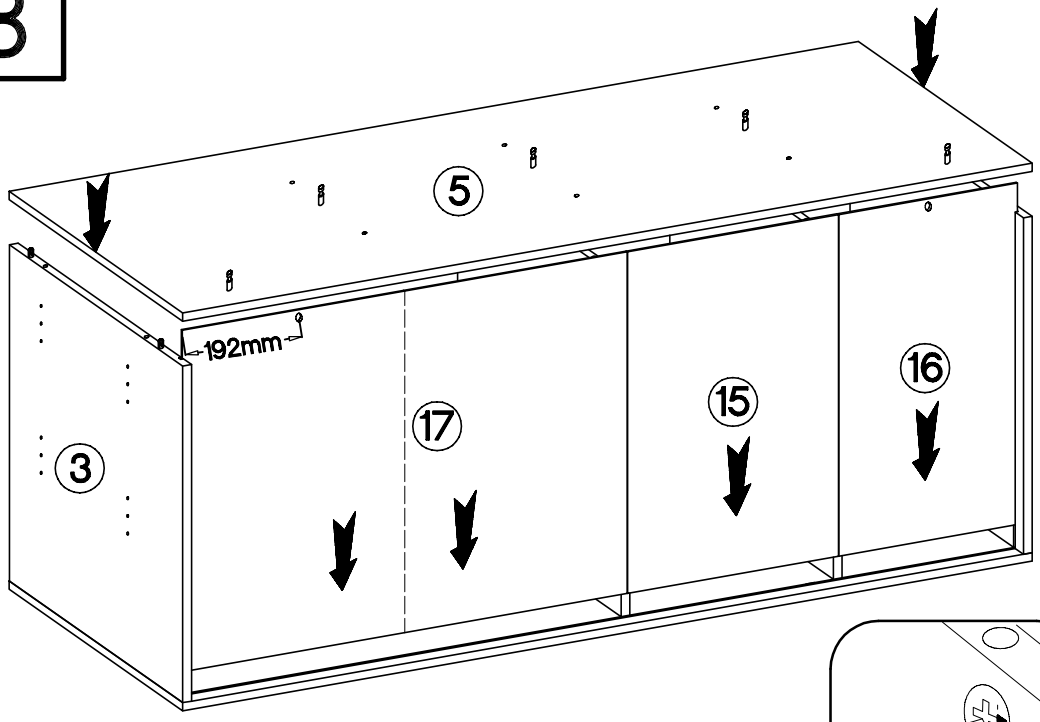
5
192mm
3
17
15
16

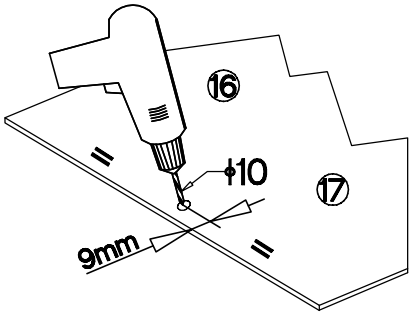
16
ϕ10
17
9mm

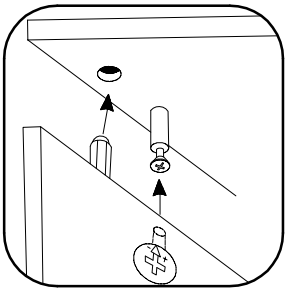

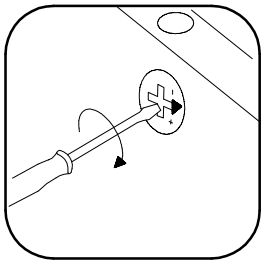

9

ϕ3.0x16mm P11	L2	L
10	10	12

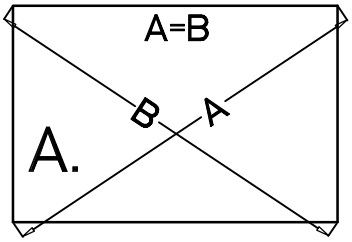

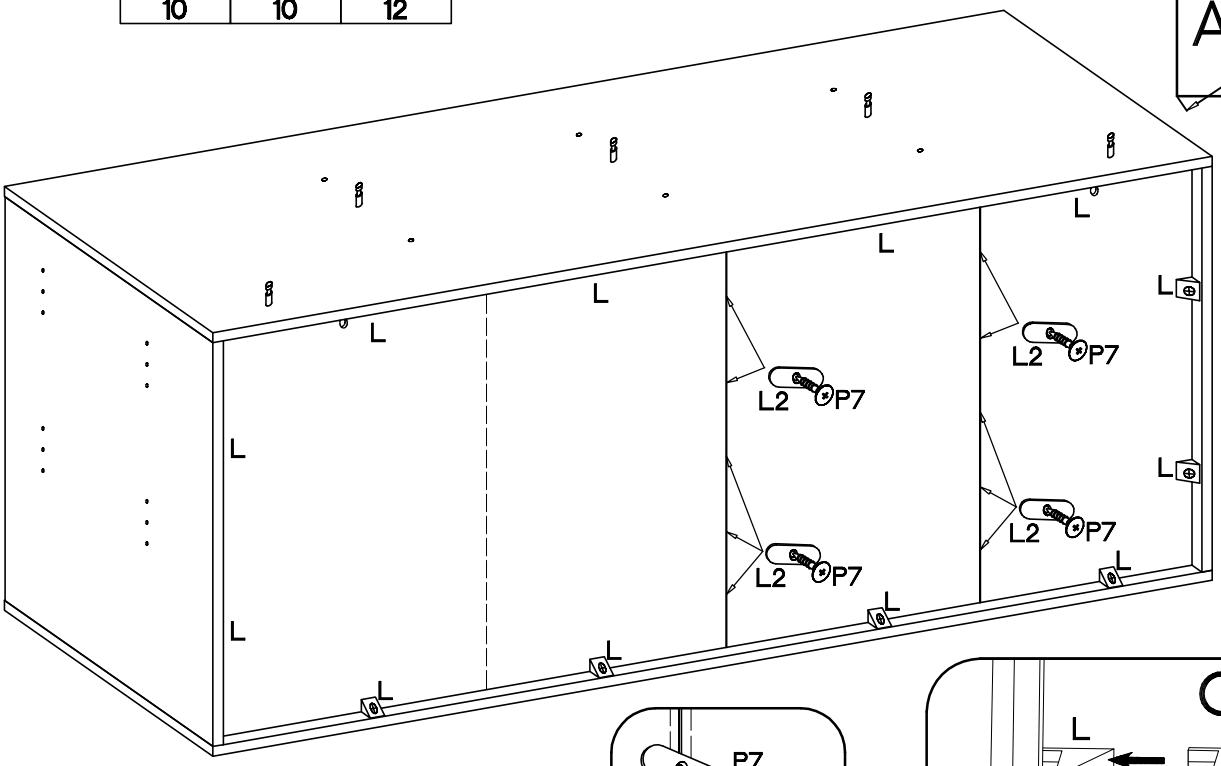

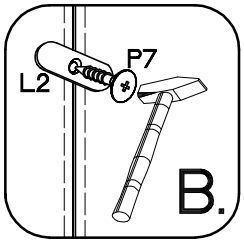

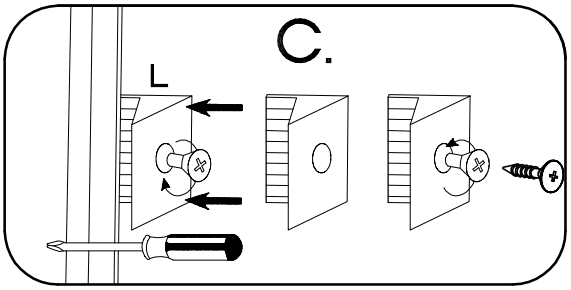

10

L=20mm D2	ϕ15/12mm C	ϕ8x30mm A	T9	T3	ϕ15x5mm F4	ϕ4.0x16mm P1
15	24	20	18	5	7	23

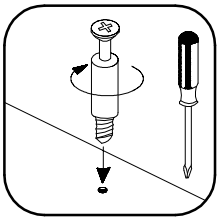

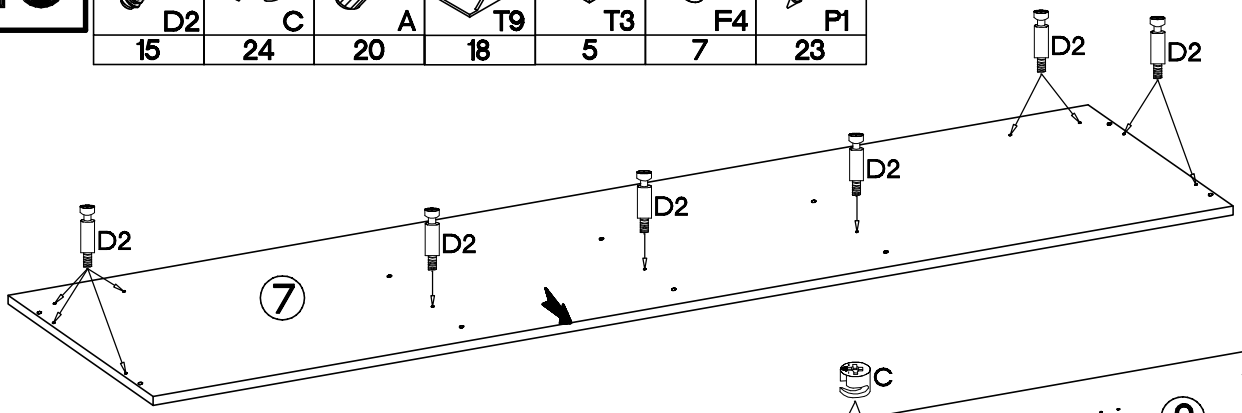

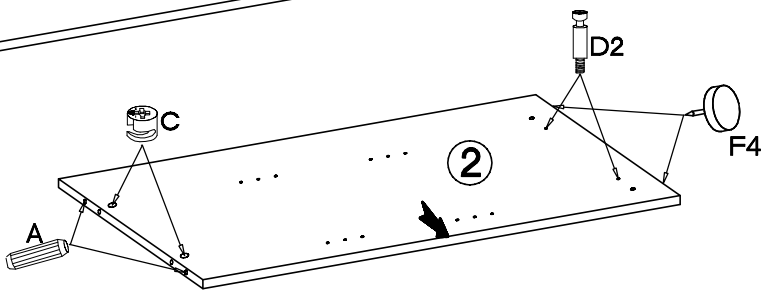

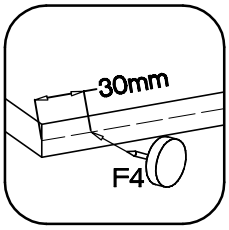

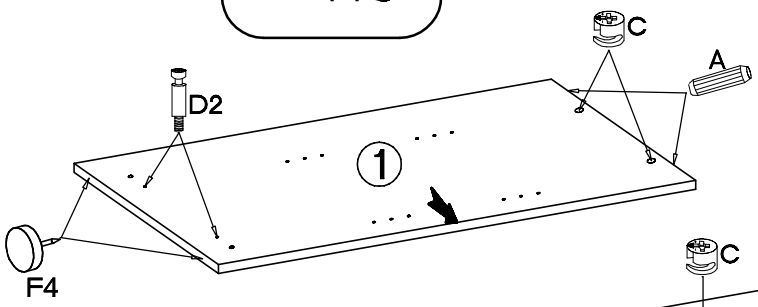

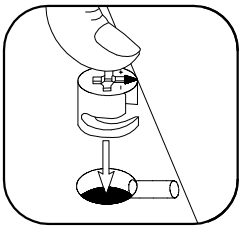

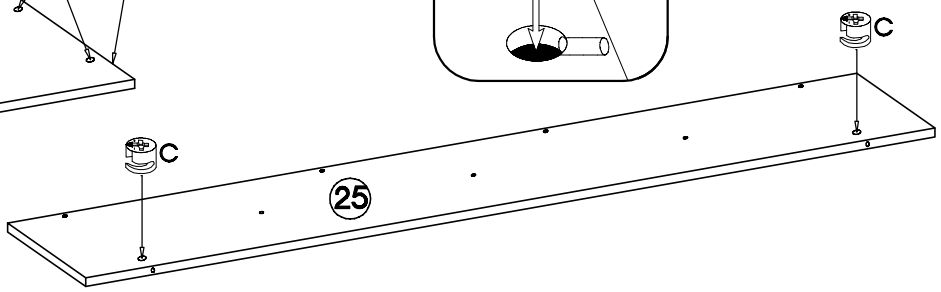

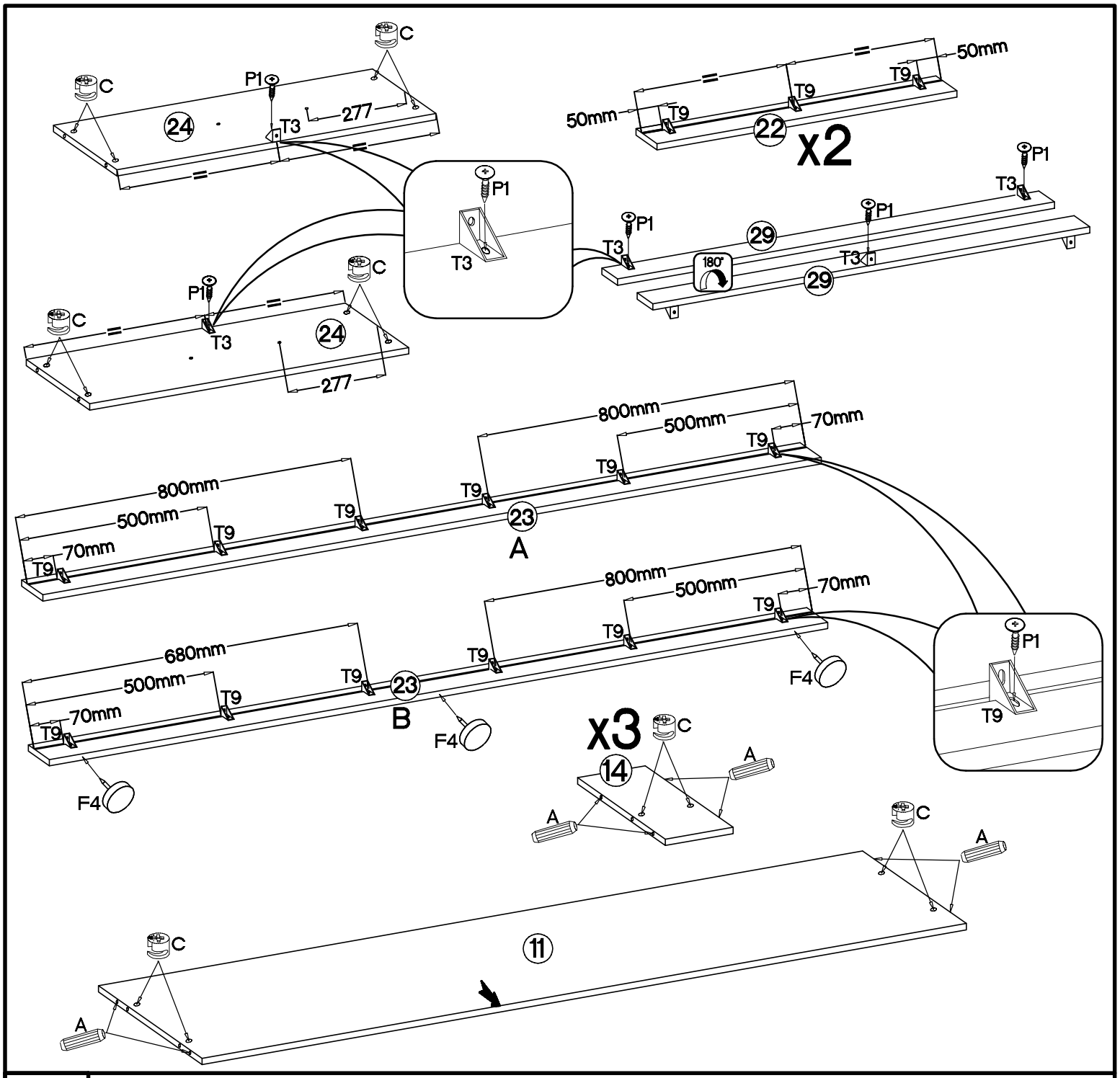

11

⌀4.0x16mm	⌀15x5mm
P1	F4
3	3

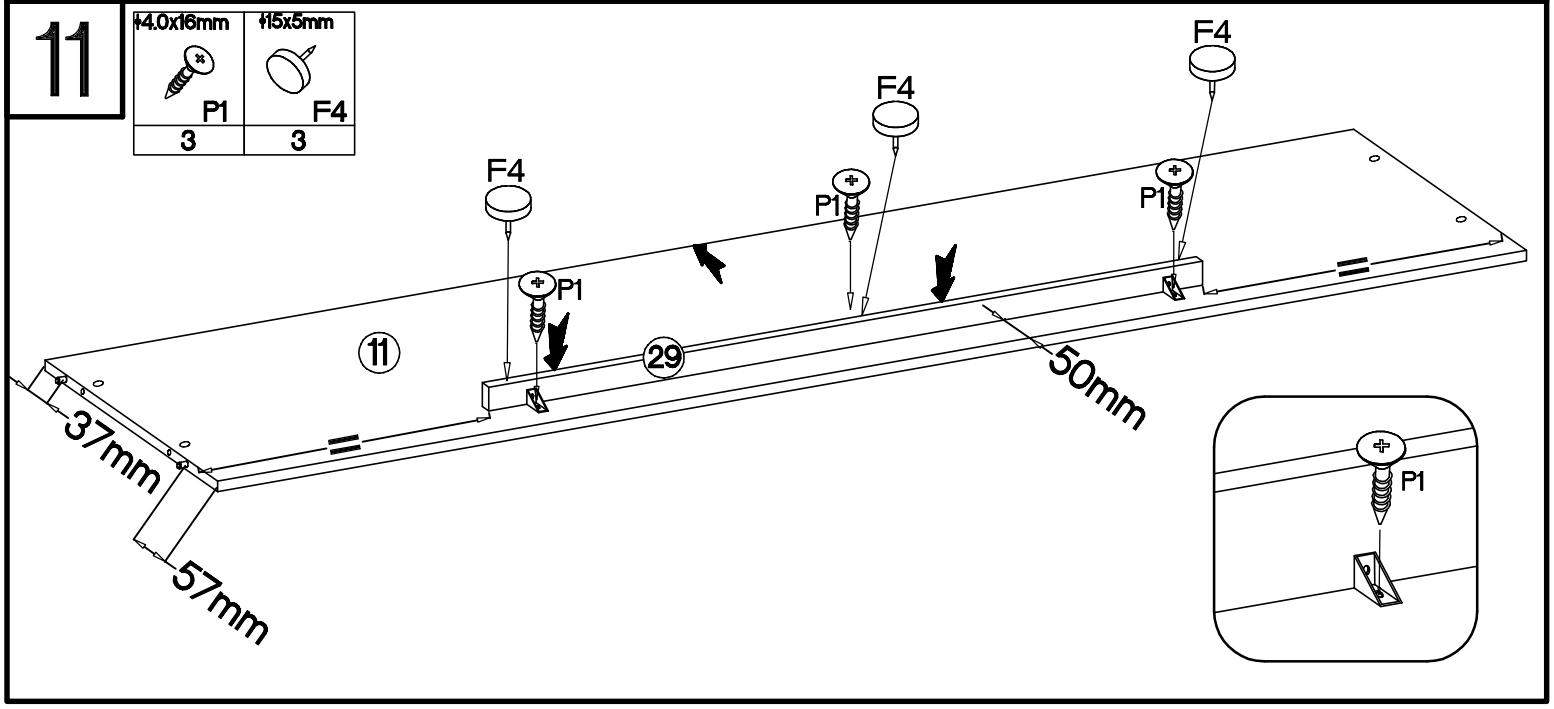

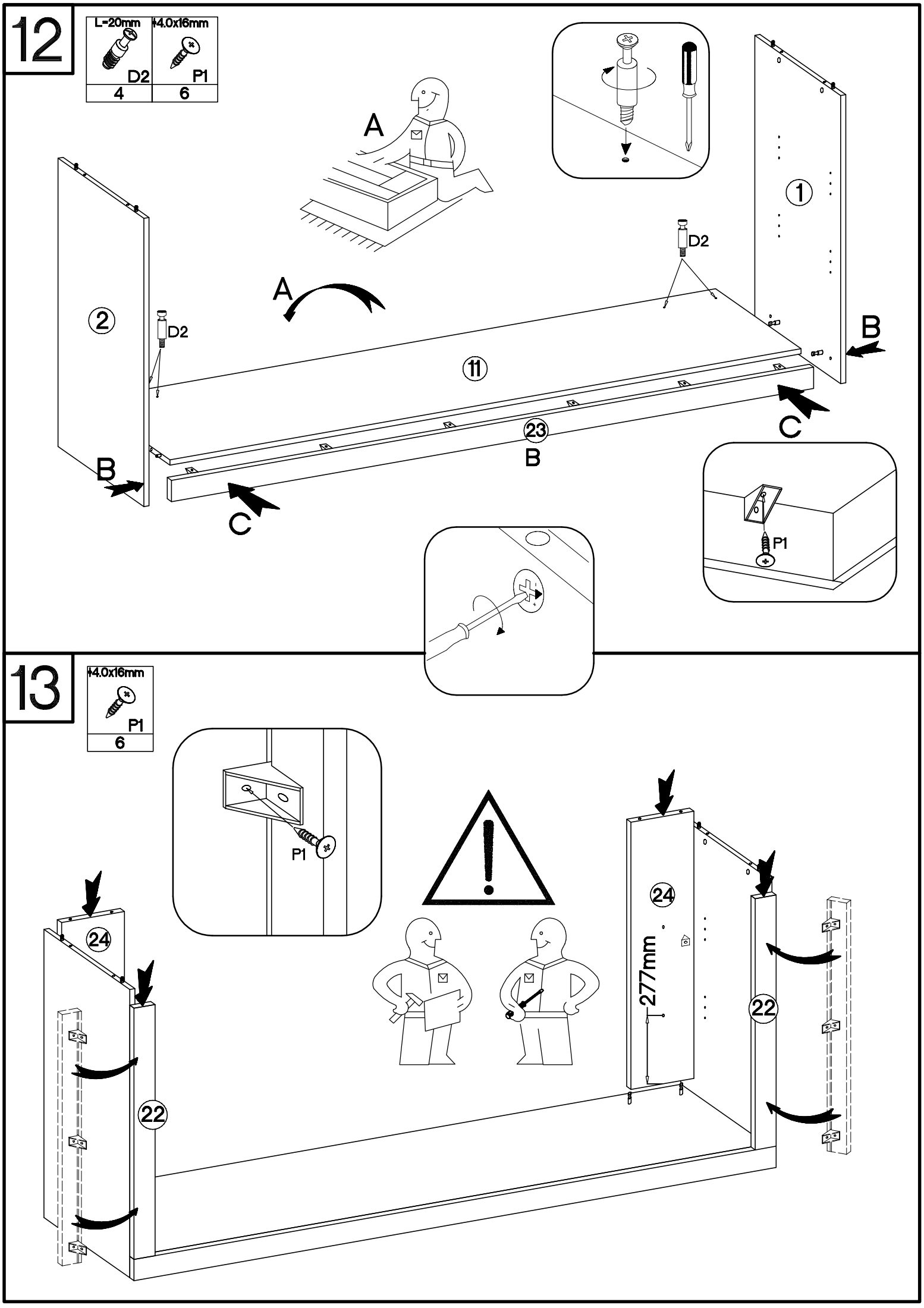
12
L=20mm
4.0x16mm
D2
P1
4
6
A
A
D2
D2
1
2
11
23
B
B
B
C
C
P1
13
4.0x16mm
P1
6
P1
24
24
277mm
22
22

14

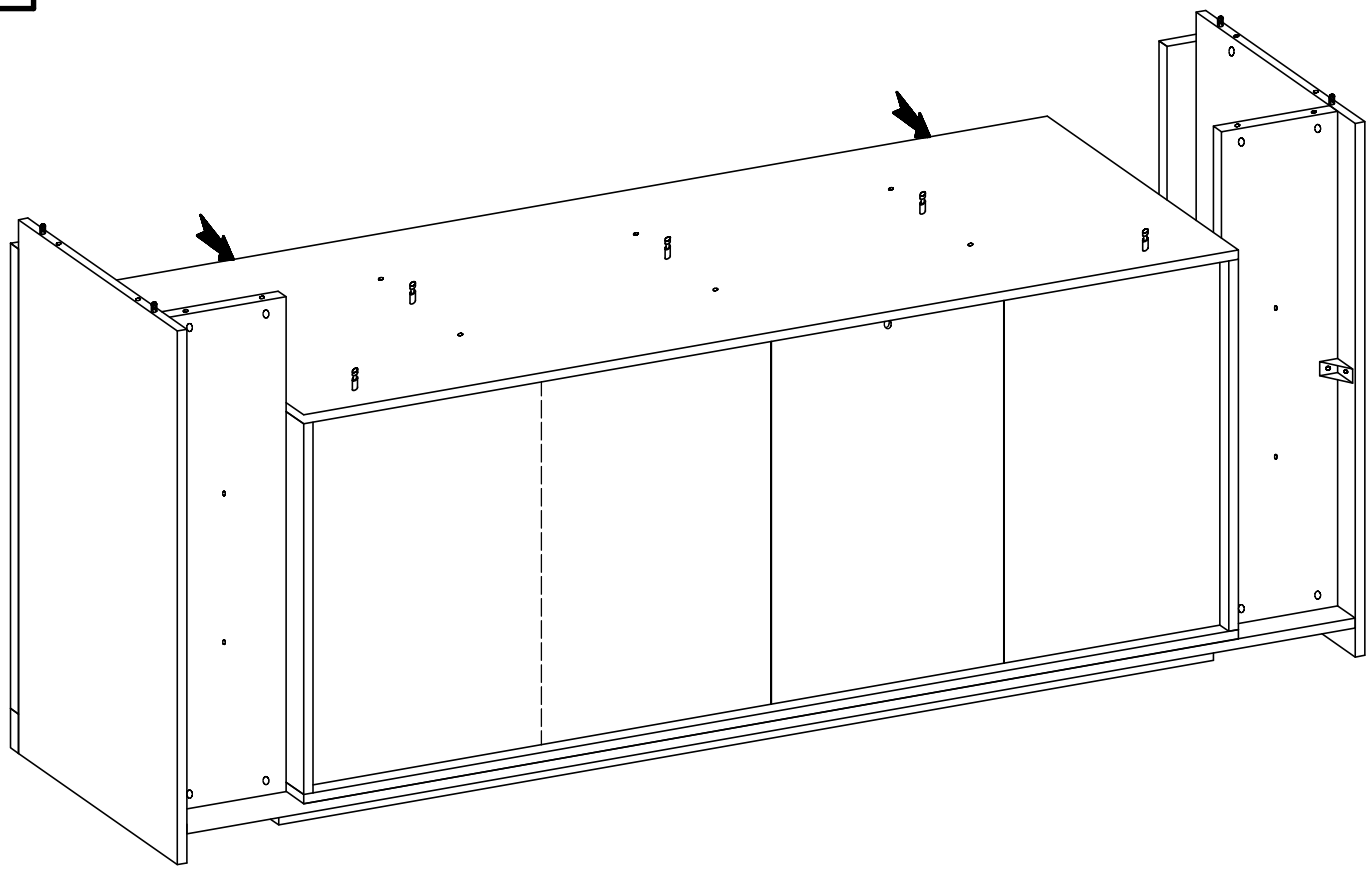

15

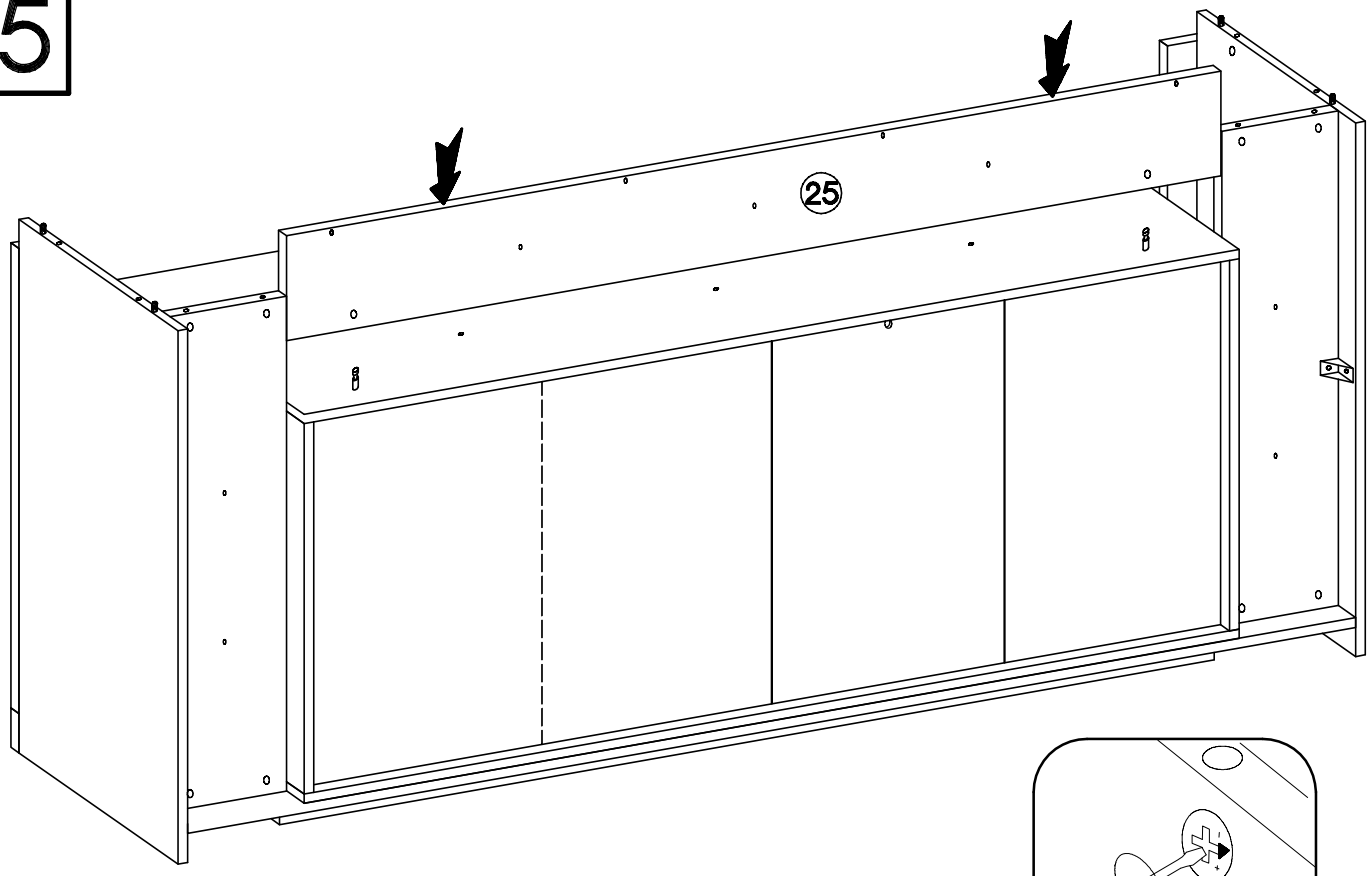

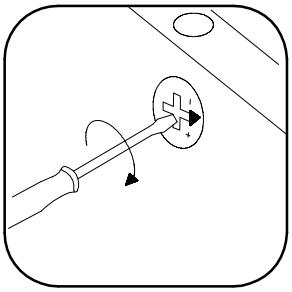

16

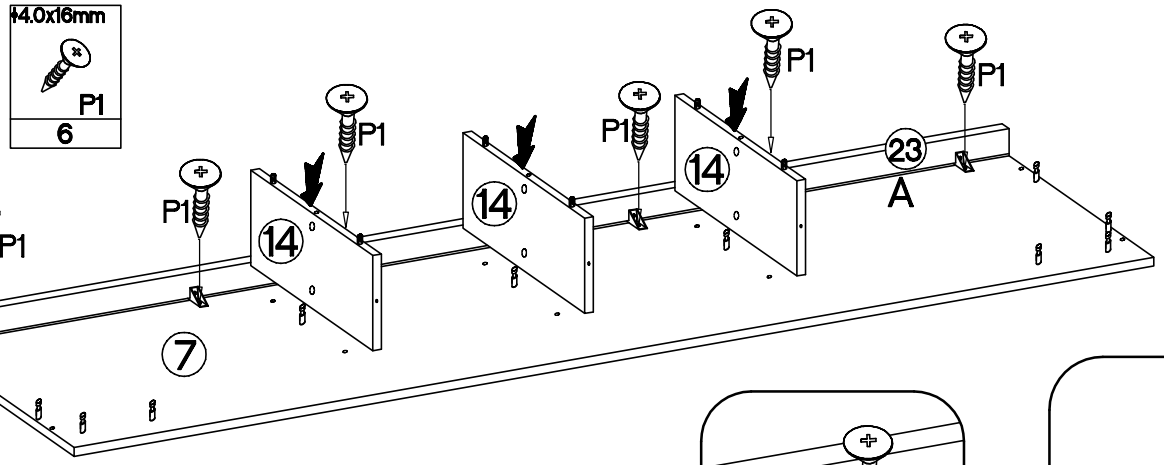

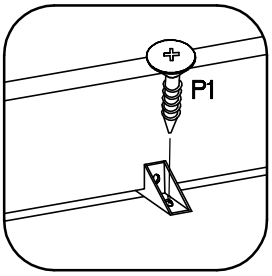

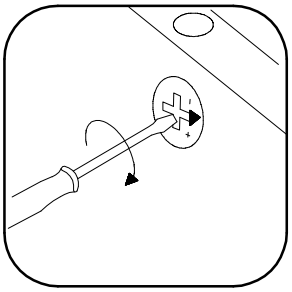

17

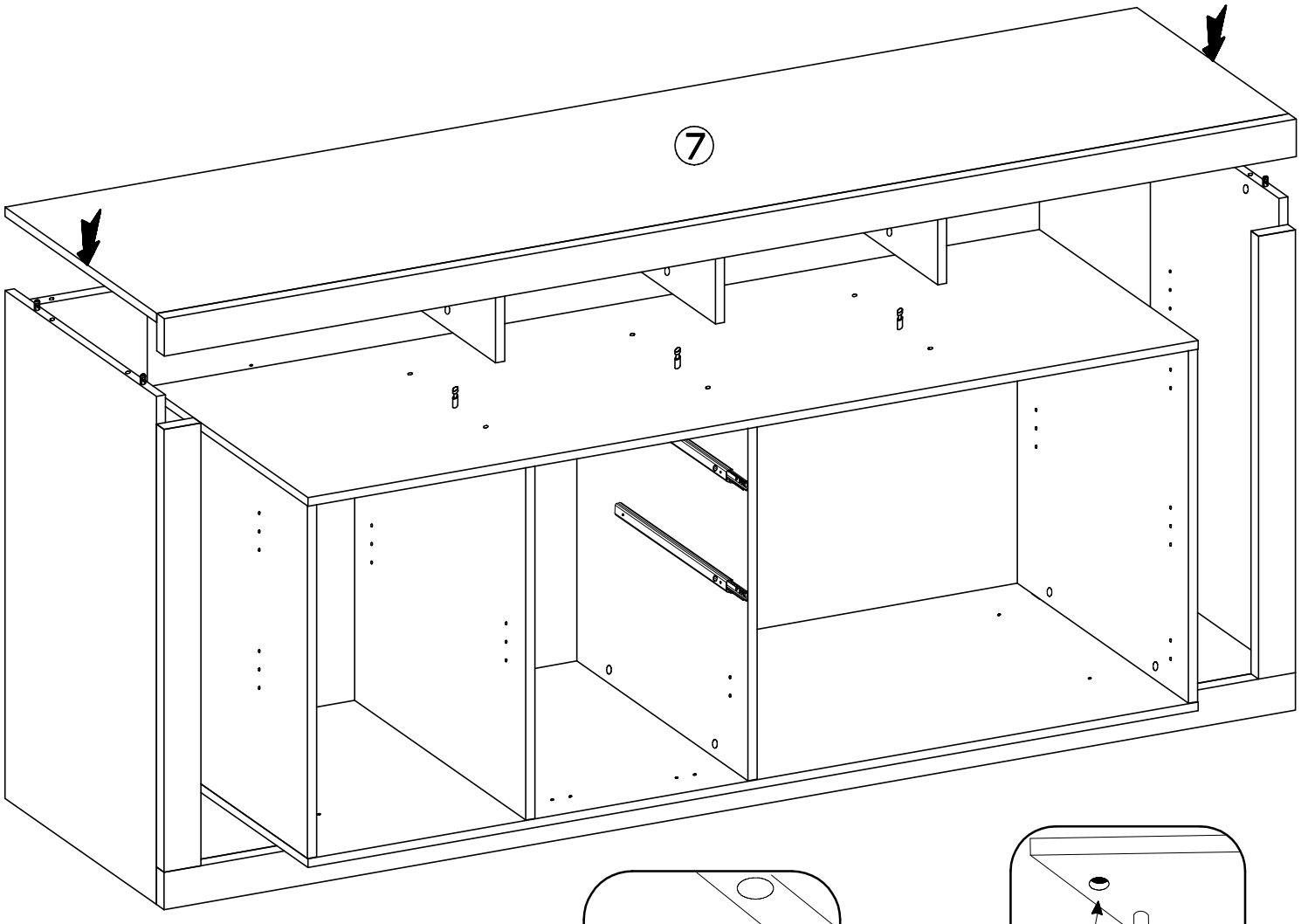

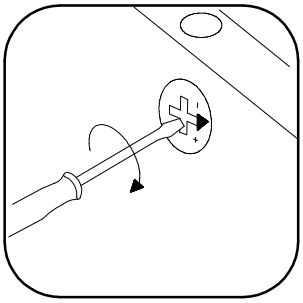

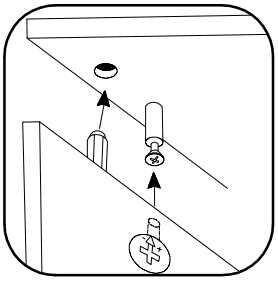

18

6,4 x 50mm		4.0x16mm
B	O	P1
3	3	2

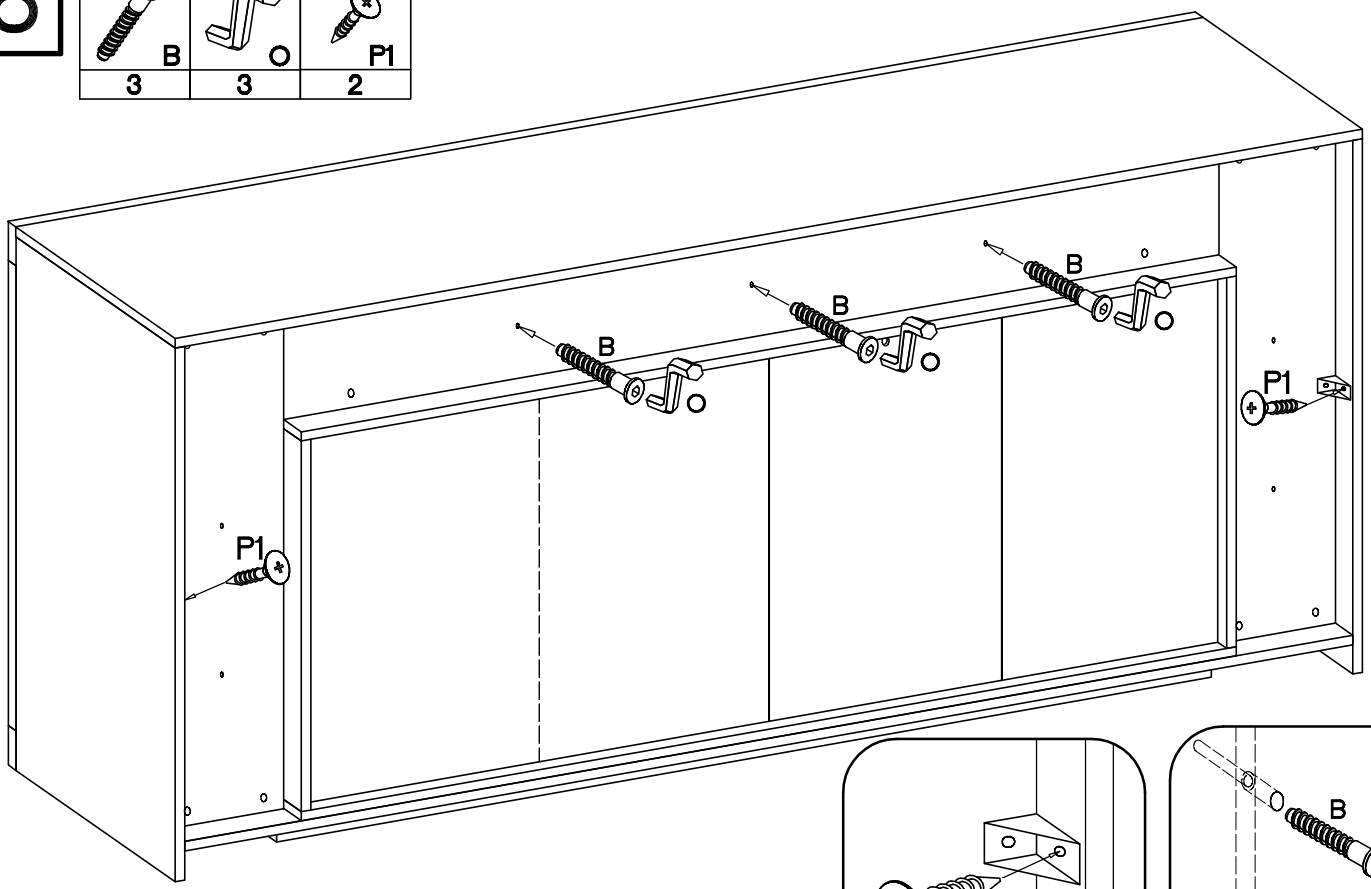

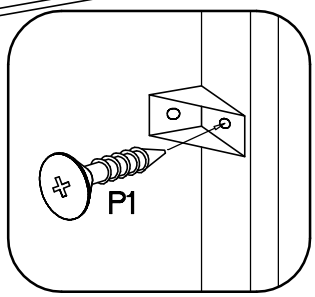

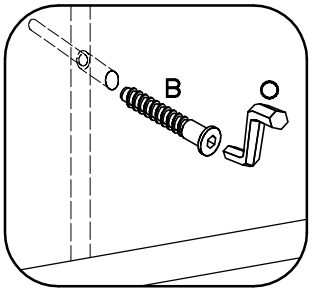

19

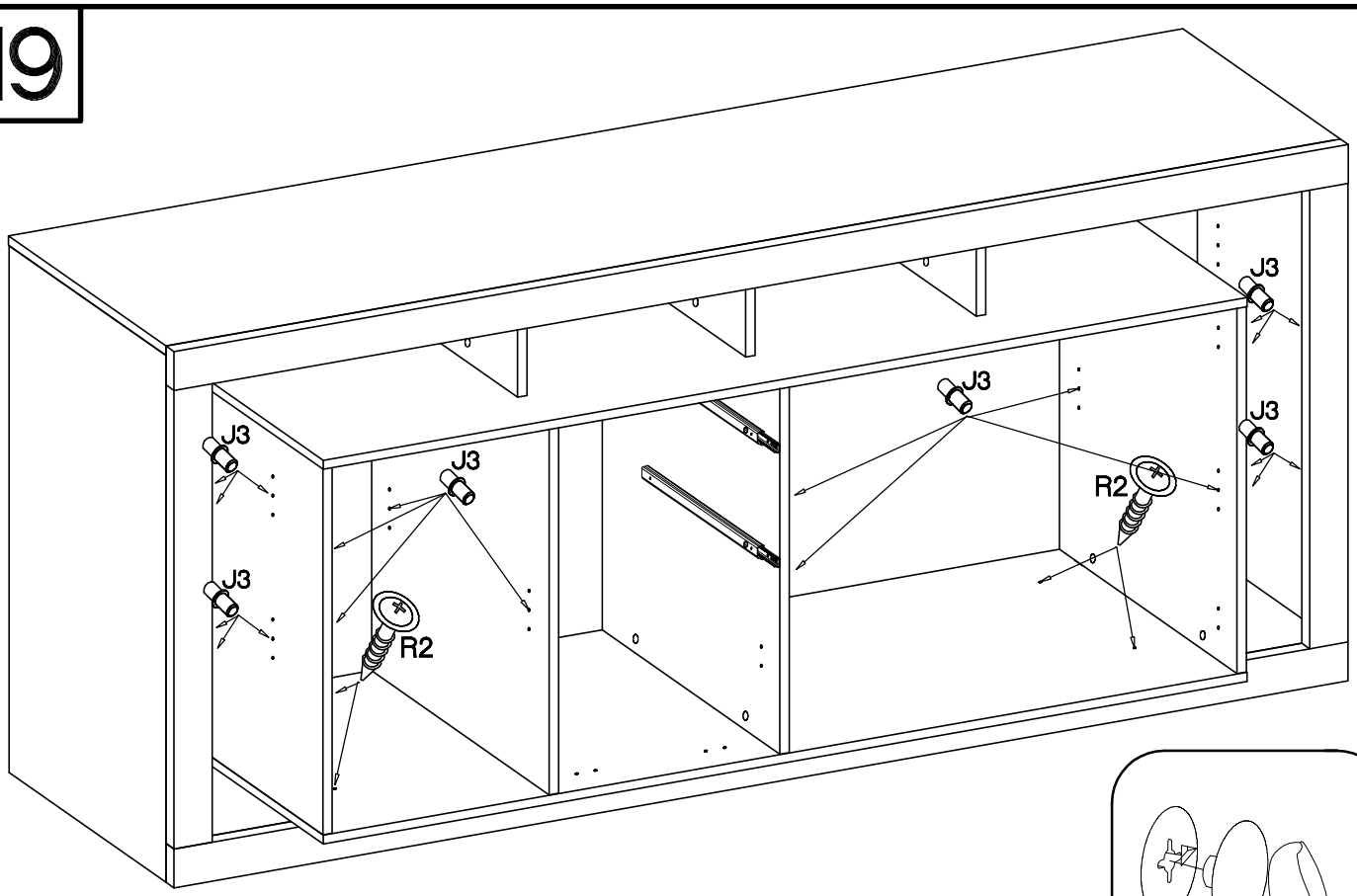

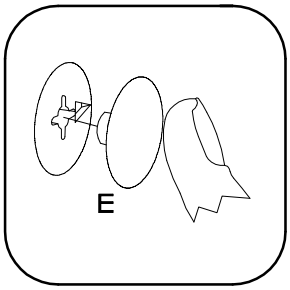

			4.0x30mm
E	E	J3	R2
10	12	24	4

20

ϕ10x50mm		ϕ3.5x13mm
O7	L9	P5
1	1	1

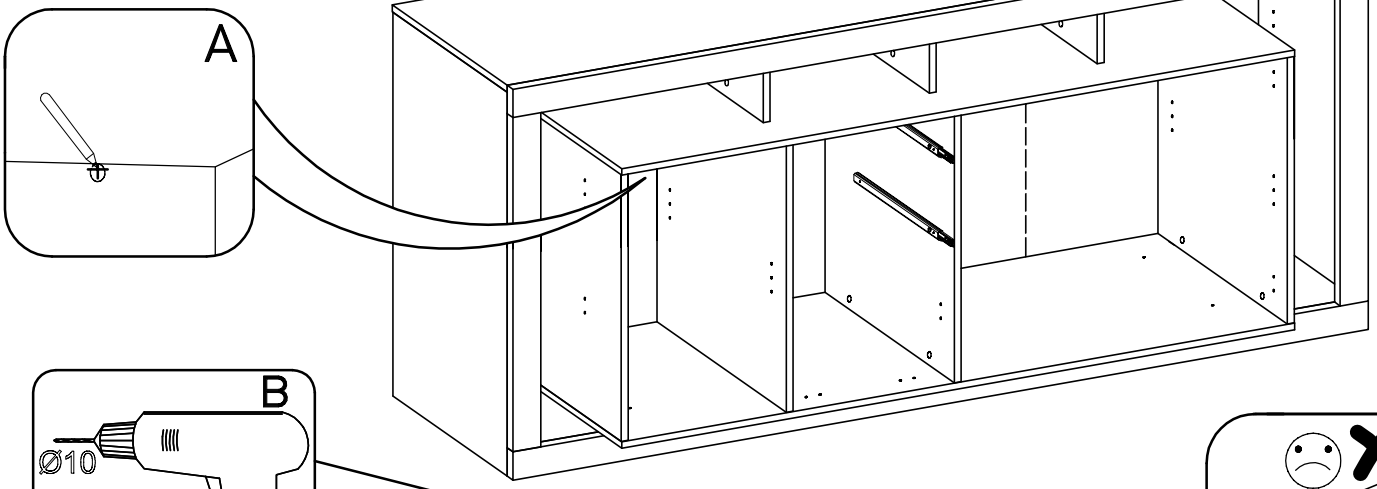

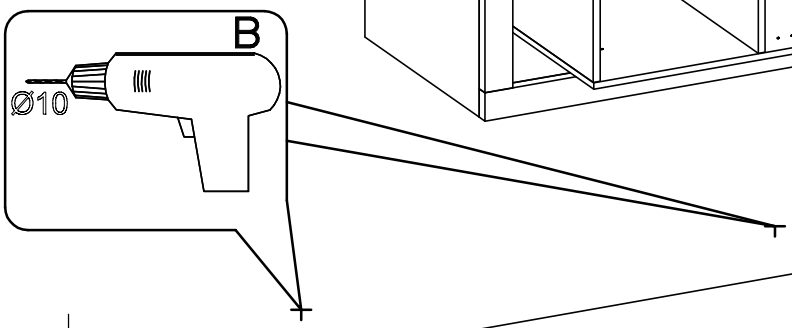

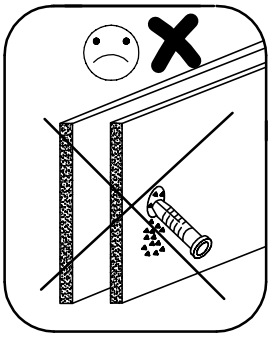

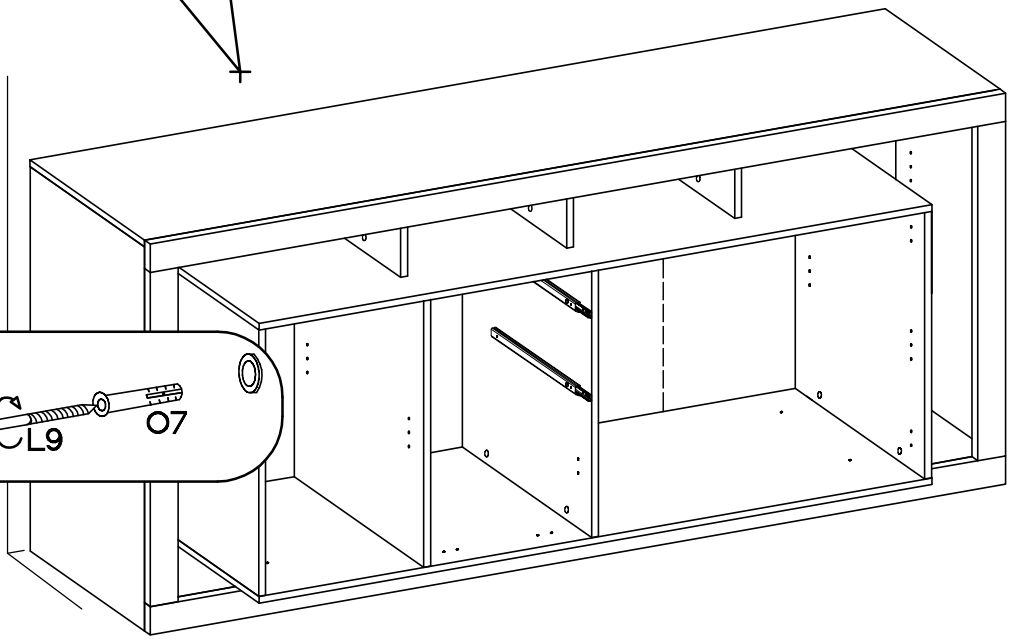

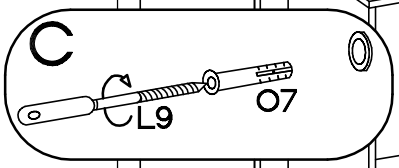

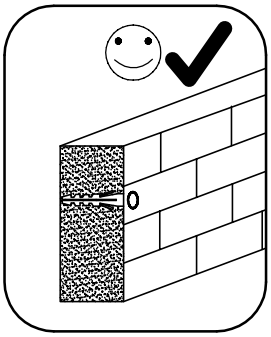

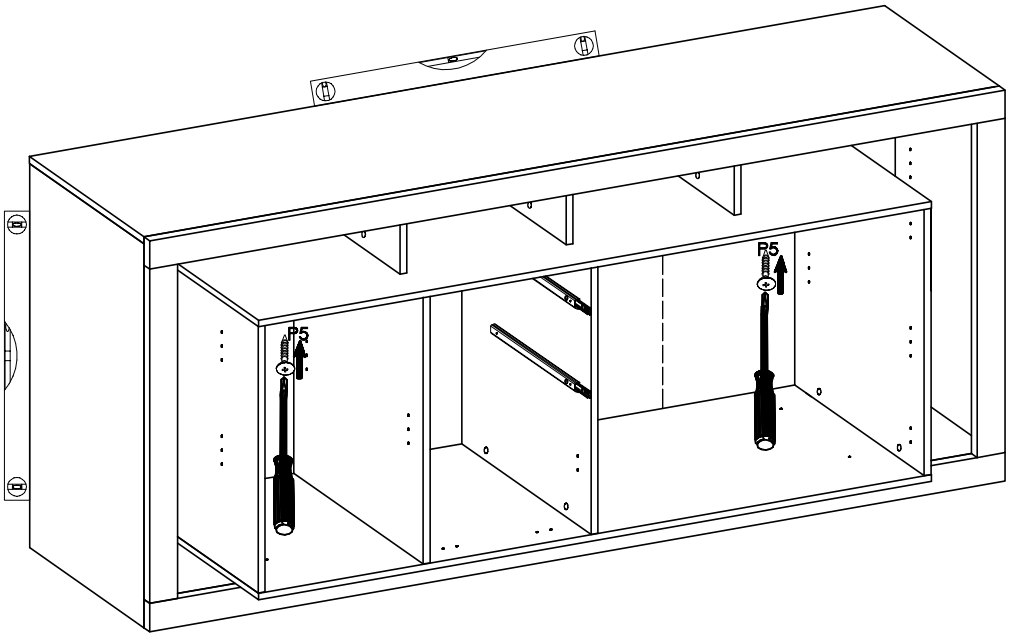

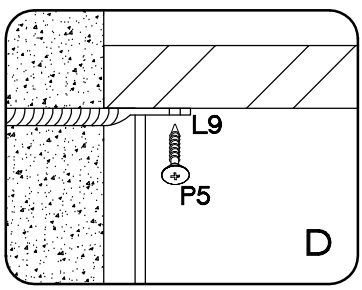

21

M4x9mm	L-192mm	ϕ4.0x27mm
U1	S17	R1
4	2	4

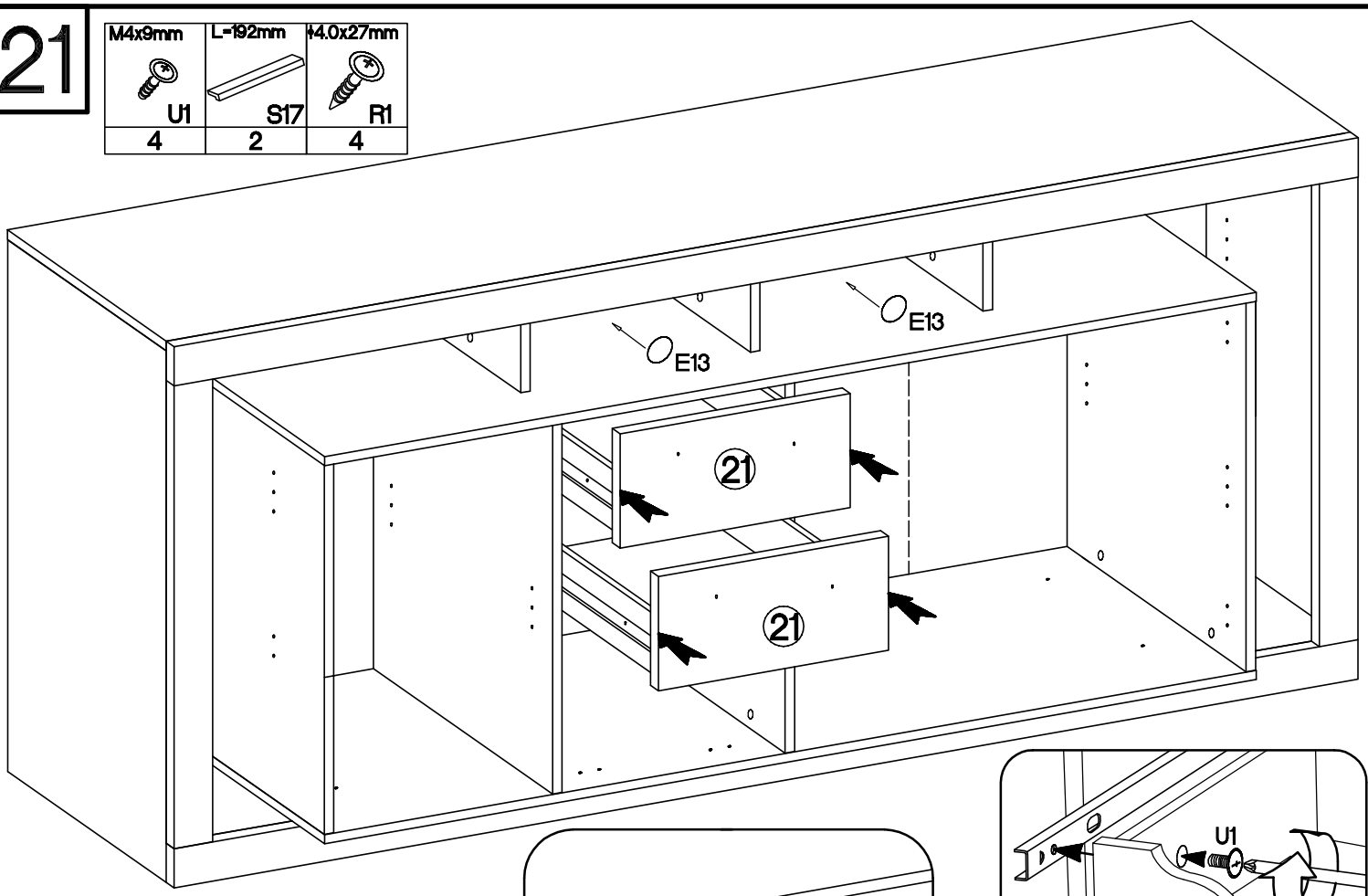

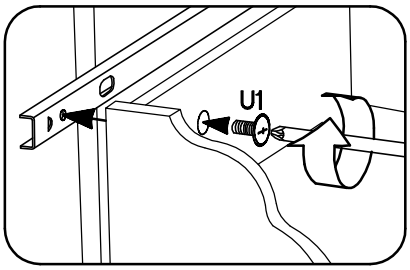

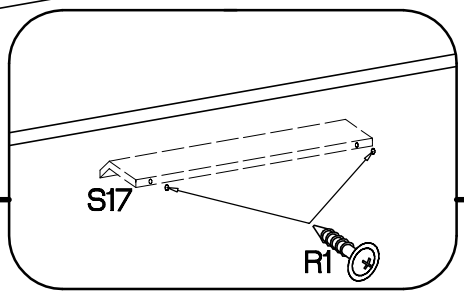

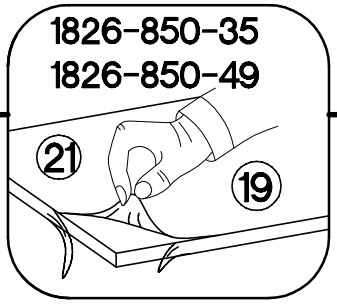

22

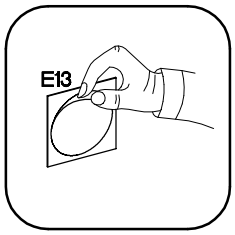

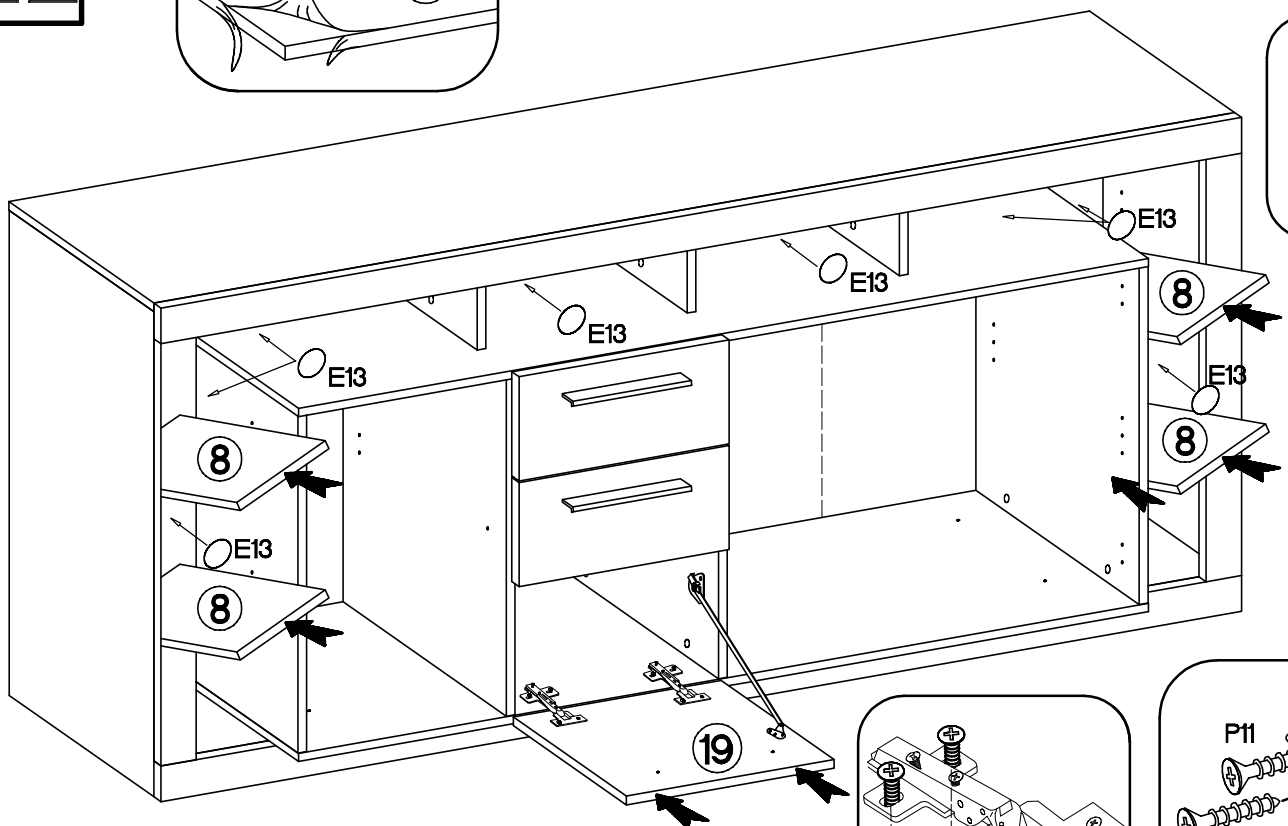

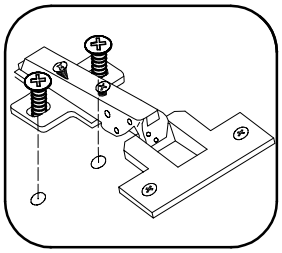

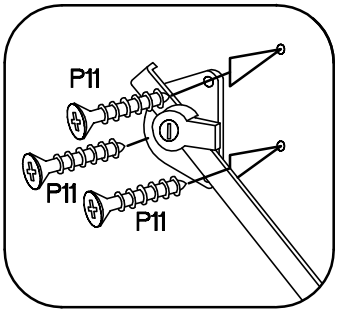

L-192mm	ϕ4.0x27mm	ϕ3.0x16mm	ϕ14
S17	R1	P11	E13
1	2	3	8

23

ϕ4.0x27mm	L=192mm
R1	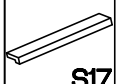 S17
6	3

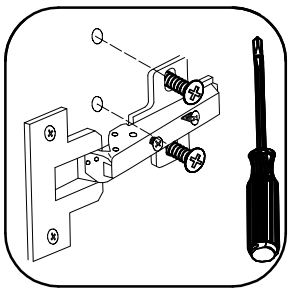

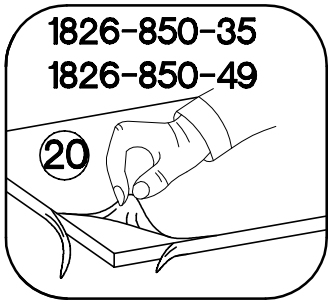

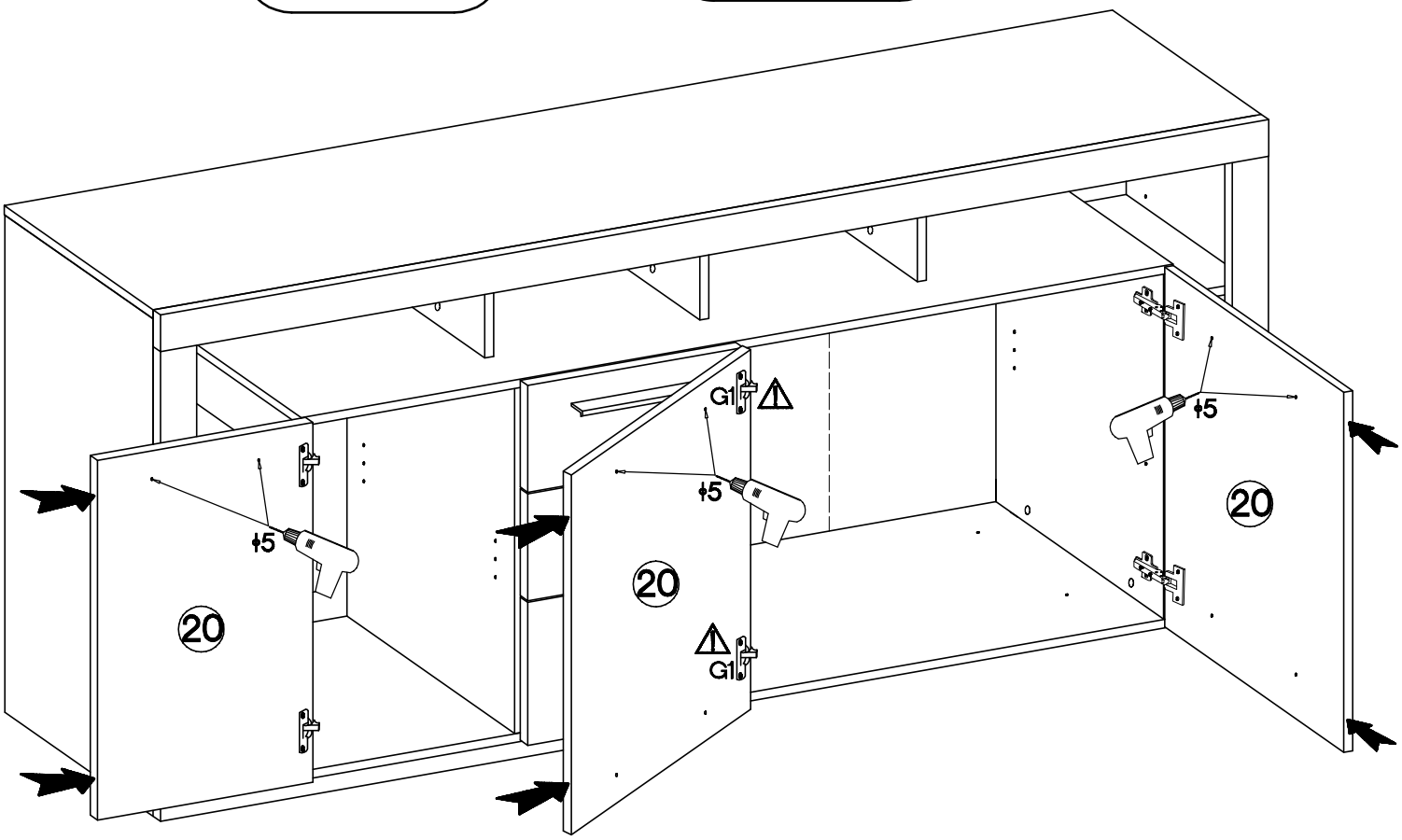

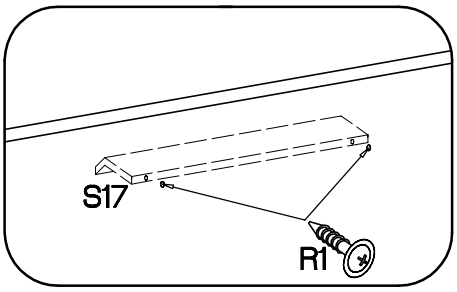

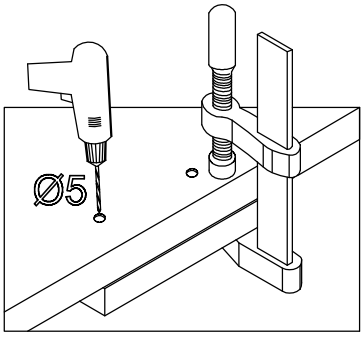

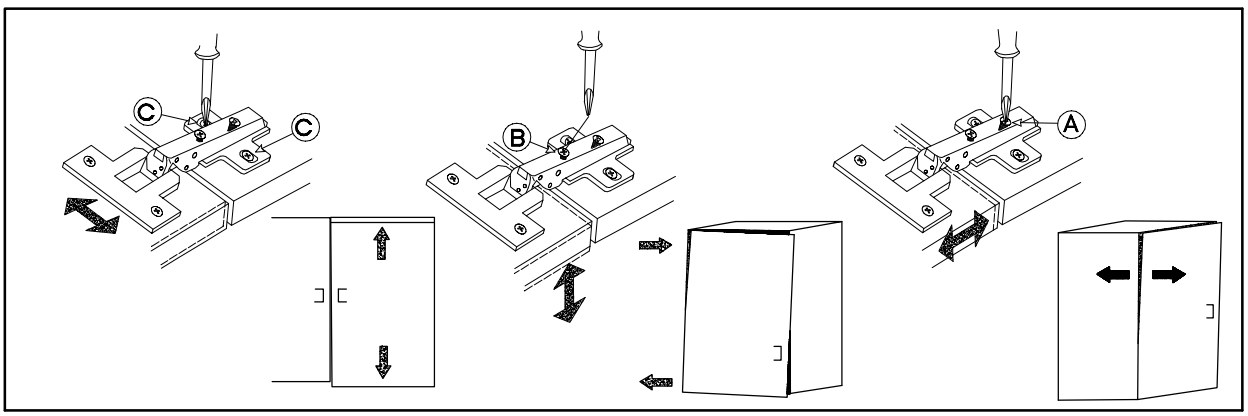
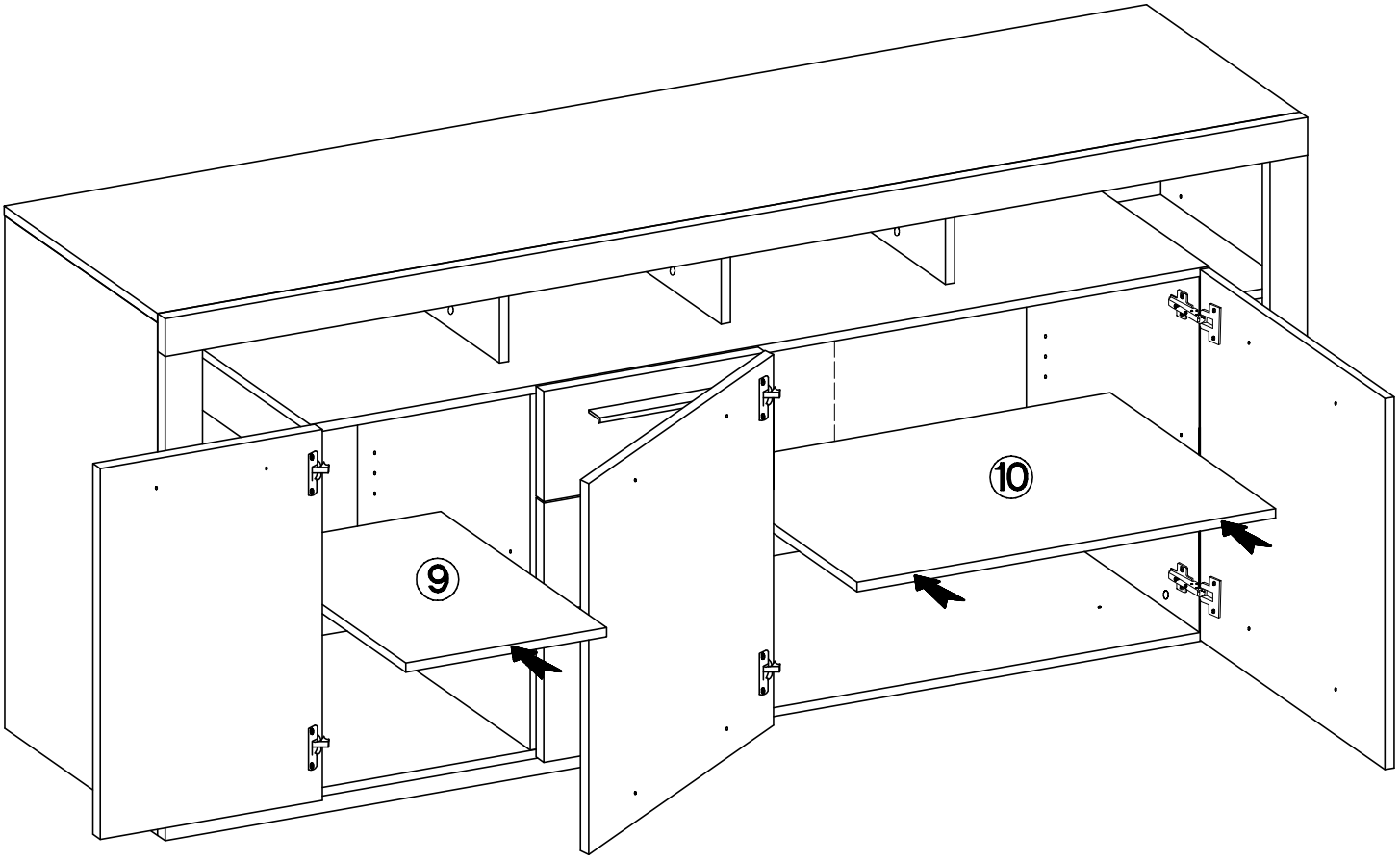
24