8001049840 (9705)

Installation instructions
“Piano Hinge”

Montageanweisung
„Flachscharnier“

Notice de montage
« à charnières à pantographe »

Instruzioni per l'installazione
«cerniera piatta»

Montagevoorschrift
“vlakscharnier”

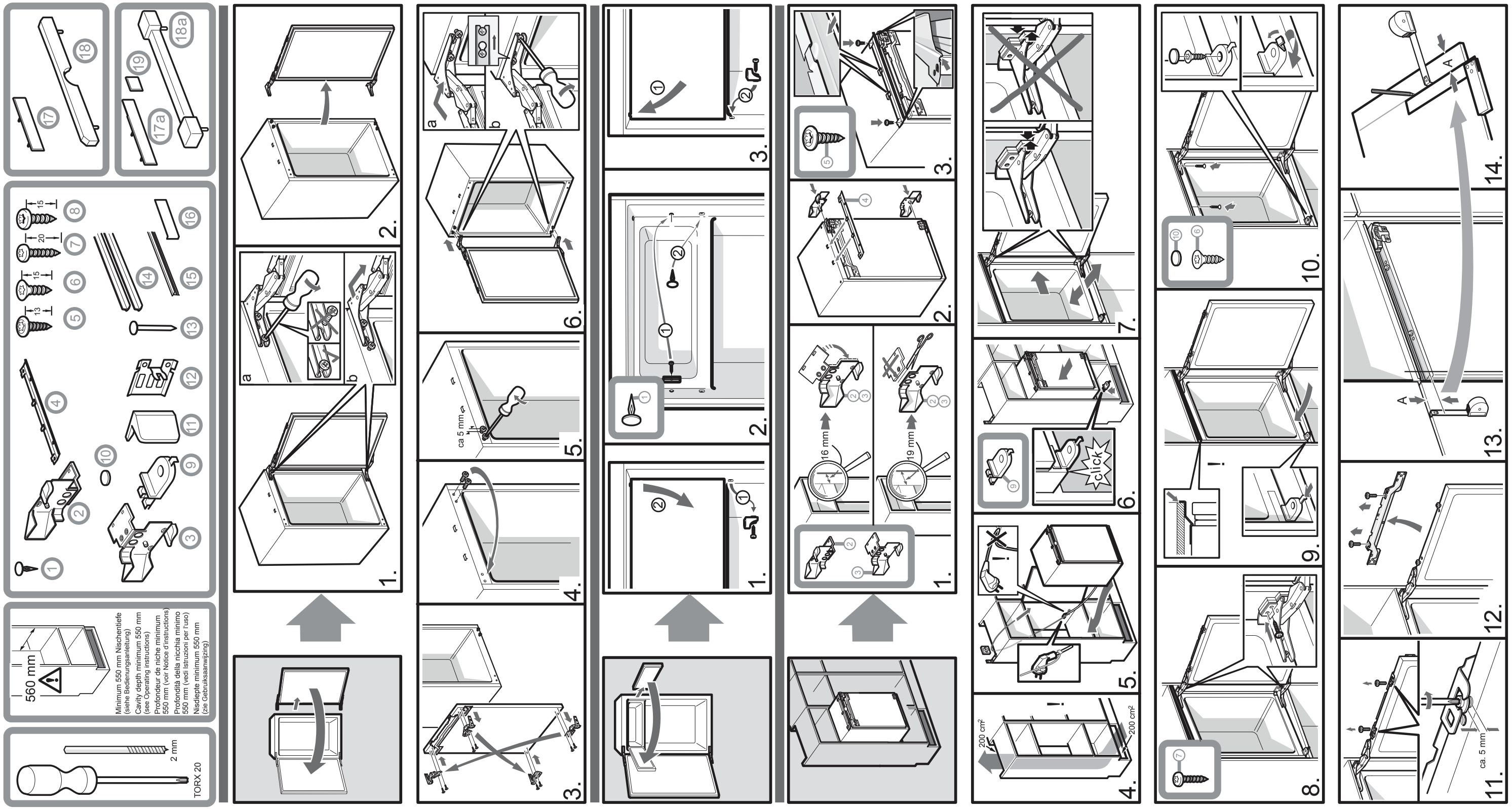
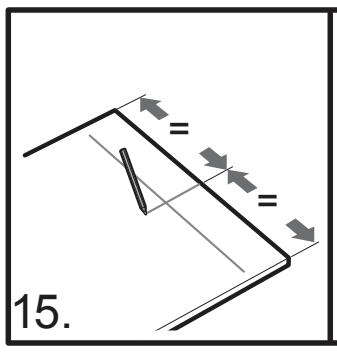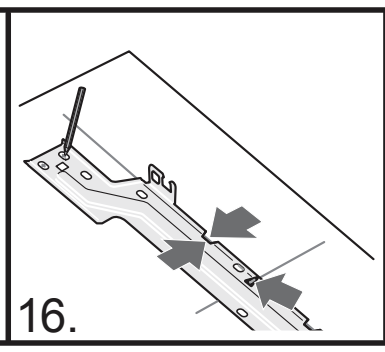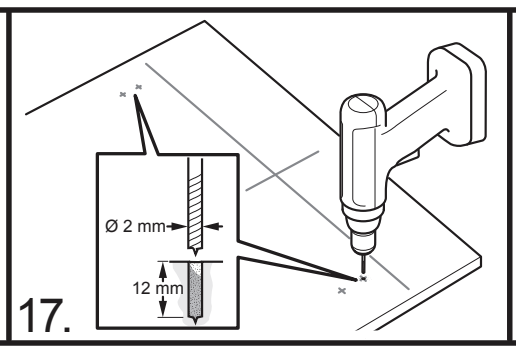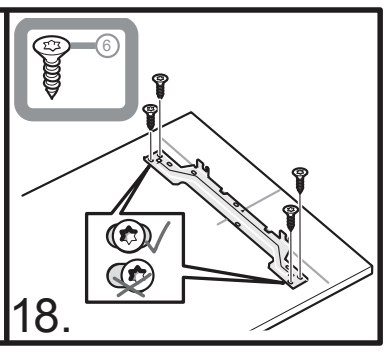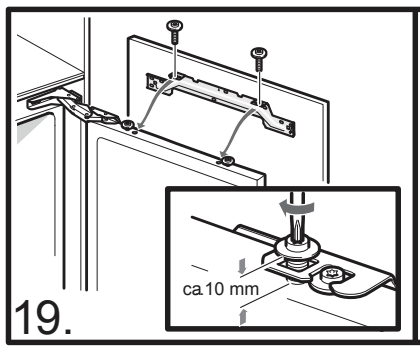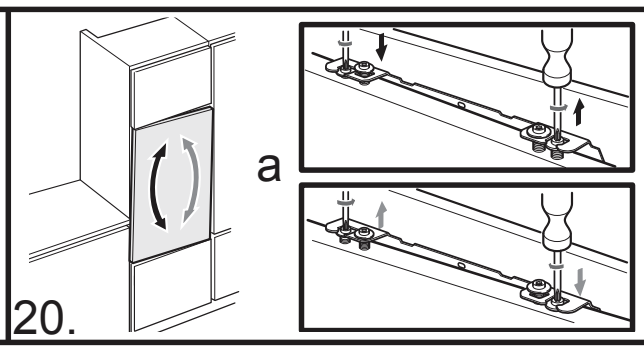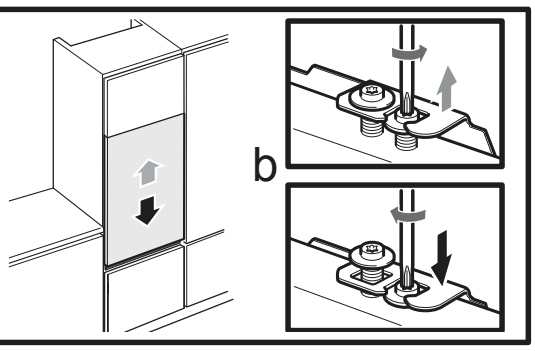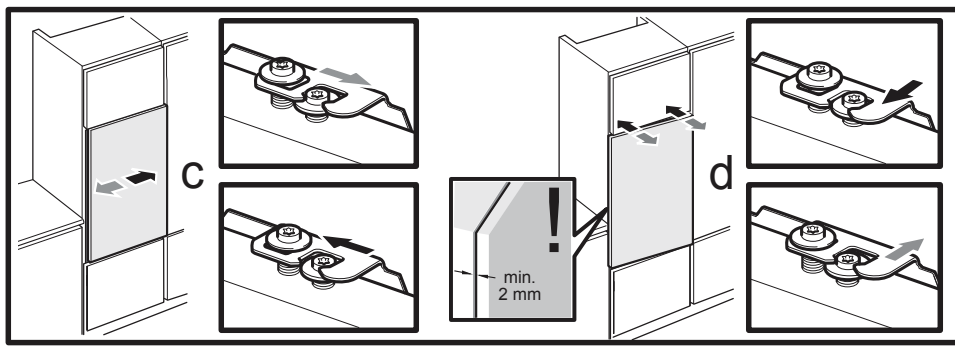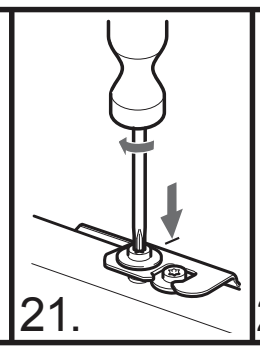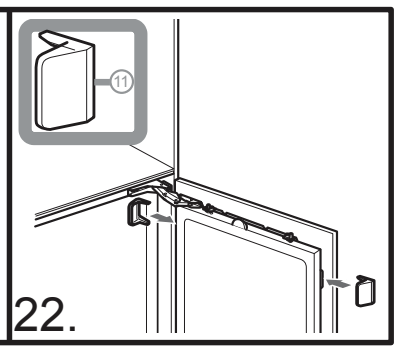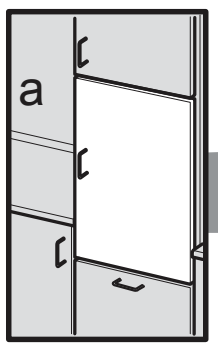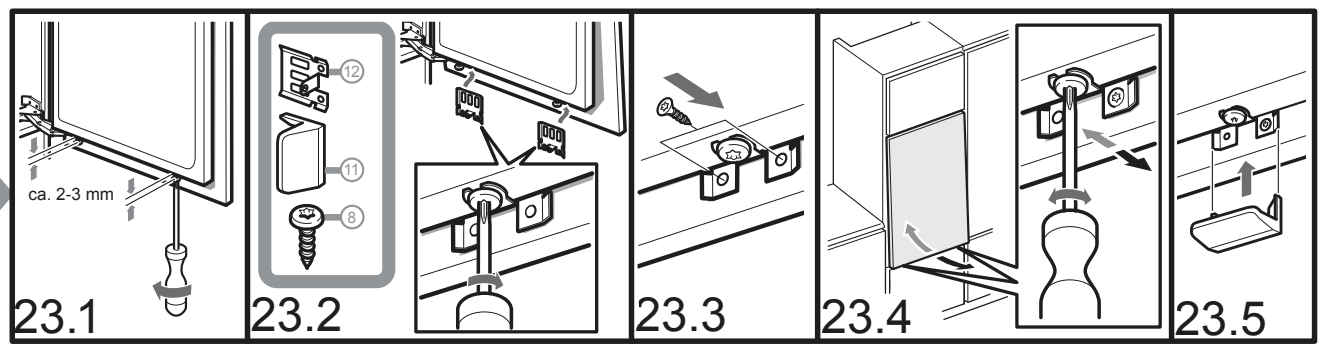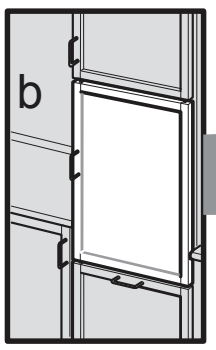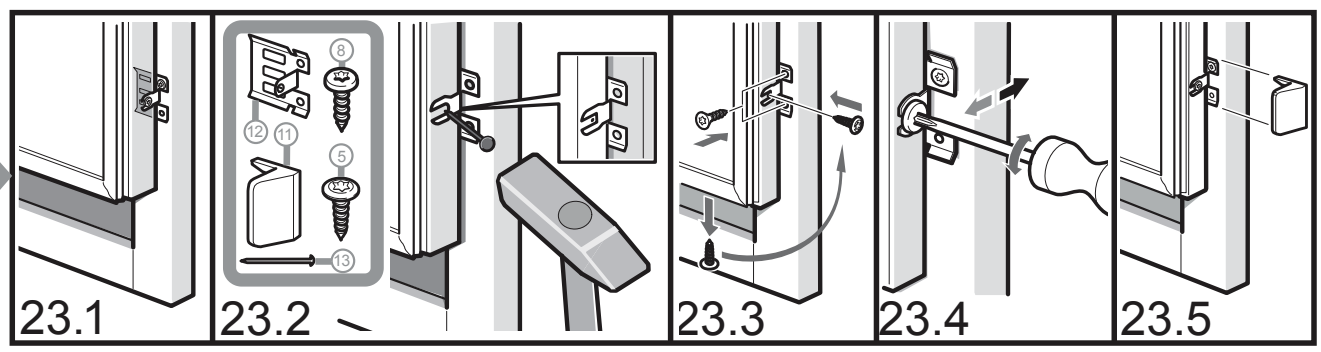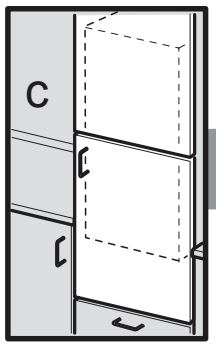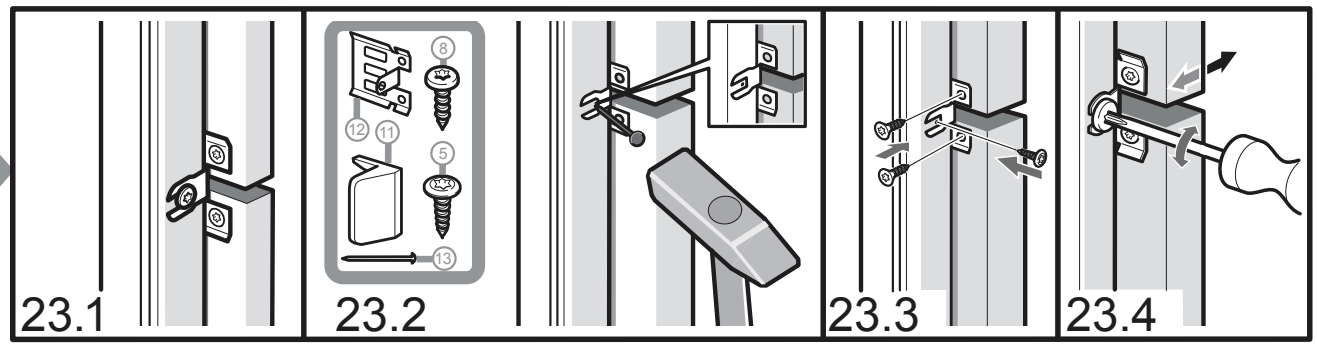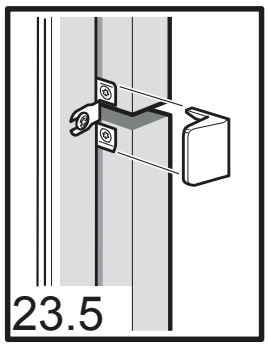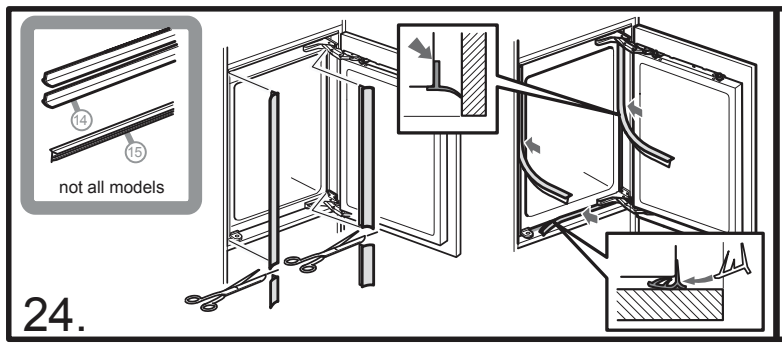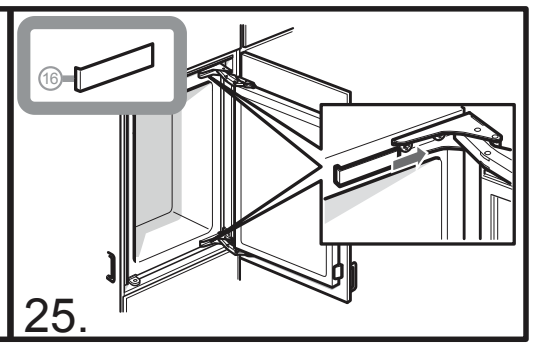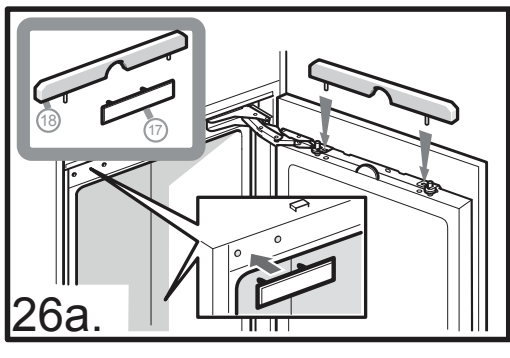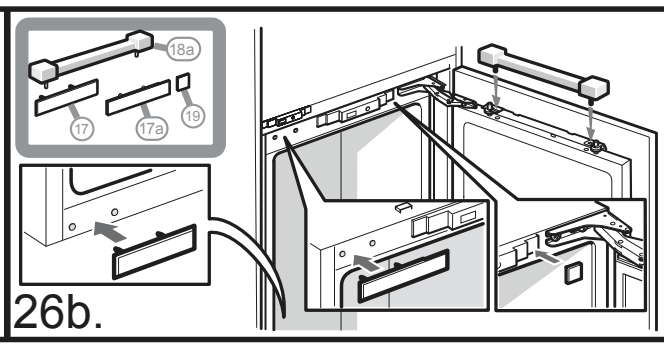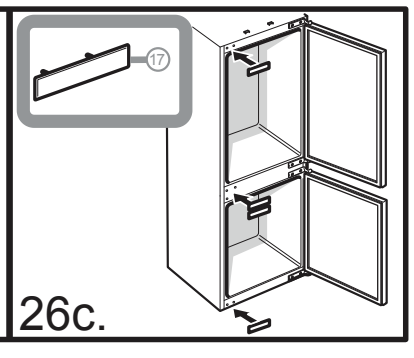
8001049840 (9705)