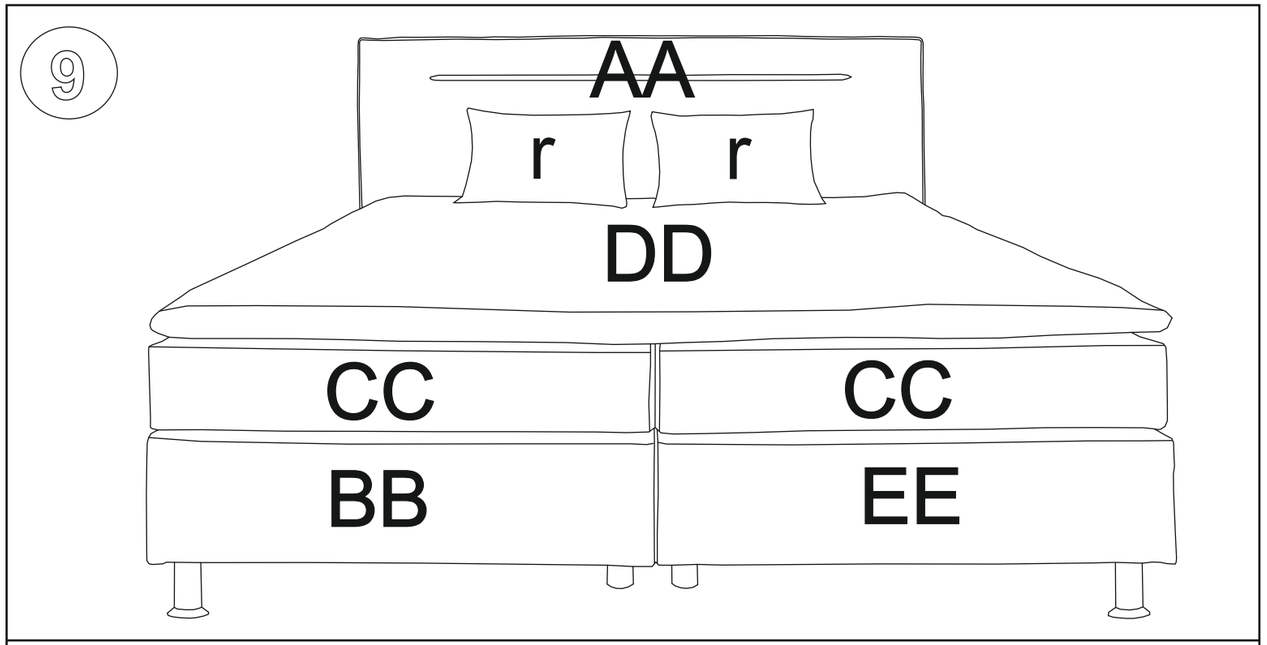

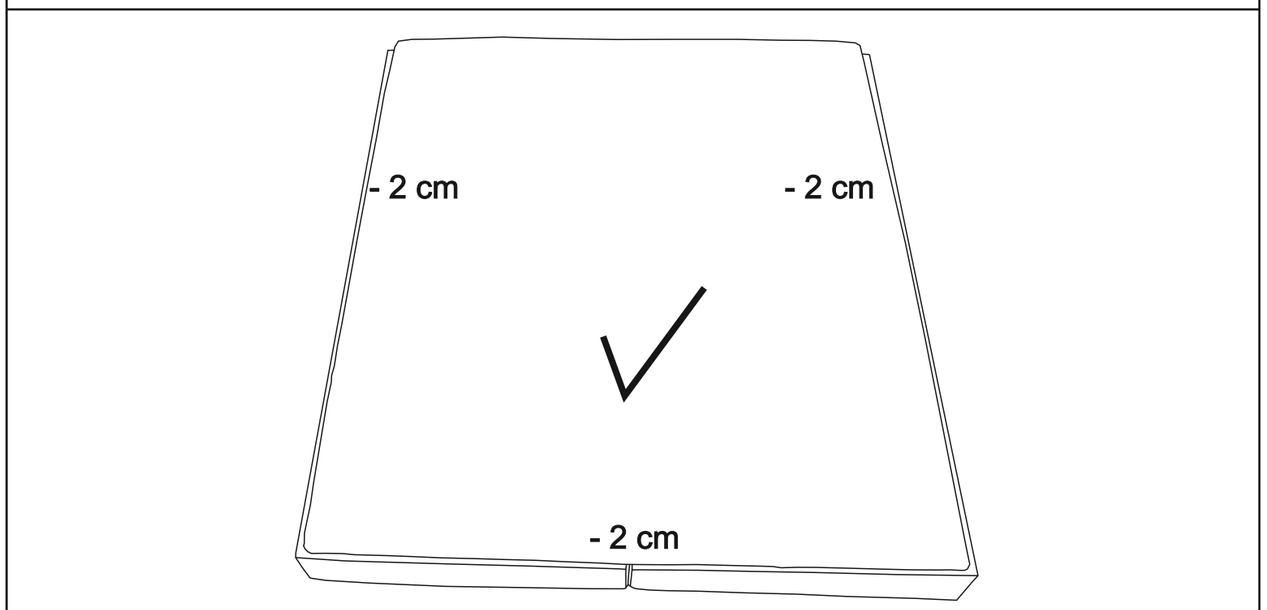

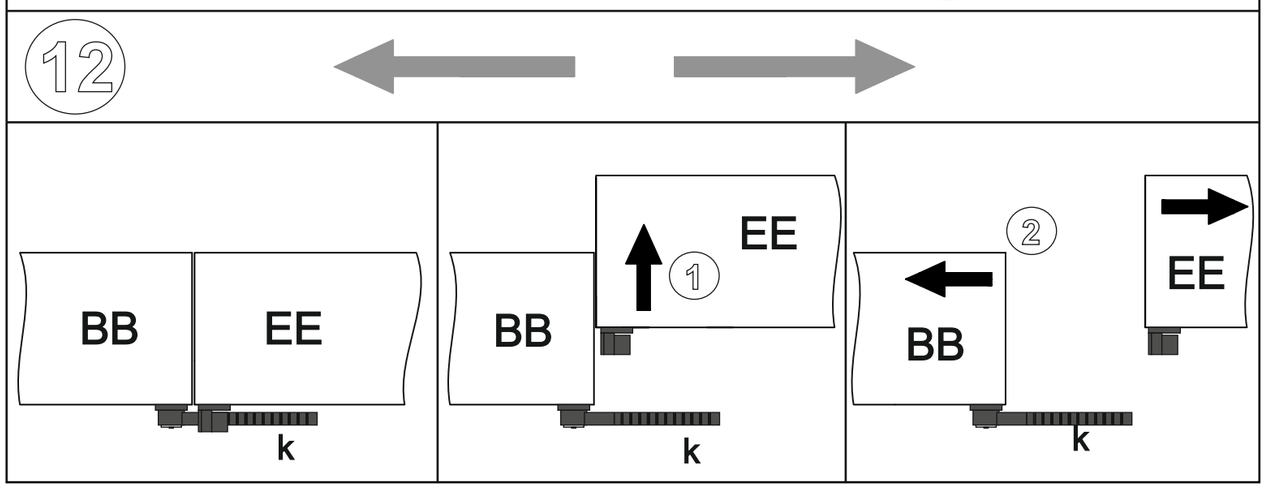

LONDON 180 LED RGB

DE Montageanleitung
PL Instrukcja montażu
NL Handleiding voor de montage
GB Assembly instructions
TR Montaj talimatı
RU Инструкция по монтажу
IT Istruzioni di montaggio
FR Notice de montage
RO Instrucţiuni de asamblare
SK Montážny návod
CZ Montážní návod
HU Szerelési útmutató

FSC www.fsc.org MIX Holz aus verantwortungsvollen Quellen FSC® C136790

Name - Nazwa - Naam - Name - Isim - название
Nome - Nom - Numele - Meno - Jméno - Neve

LONDON 180 LED RGB

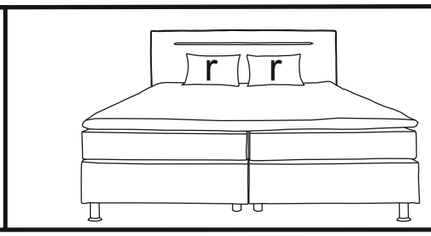

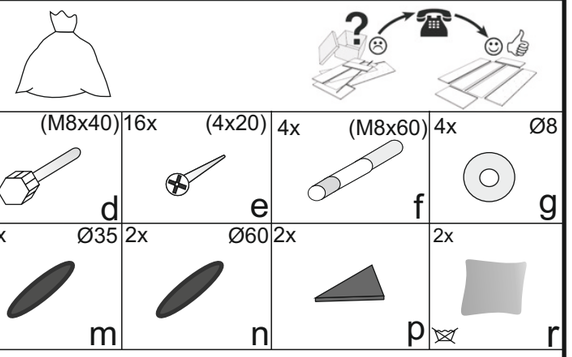

Service - Servis - Dienstverlening - Servis - Serwis - Сервисная служба - Servizio - Service
Serviciu - Služby - Szolgáltatás

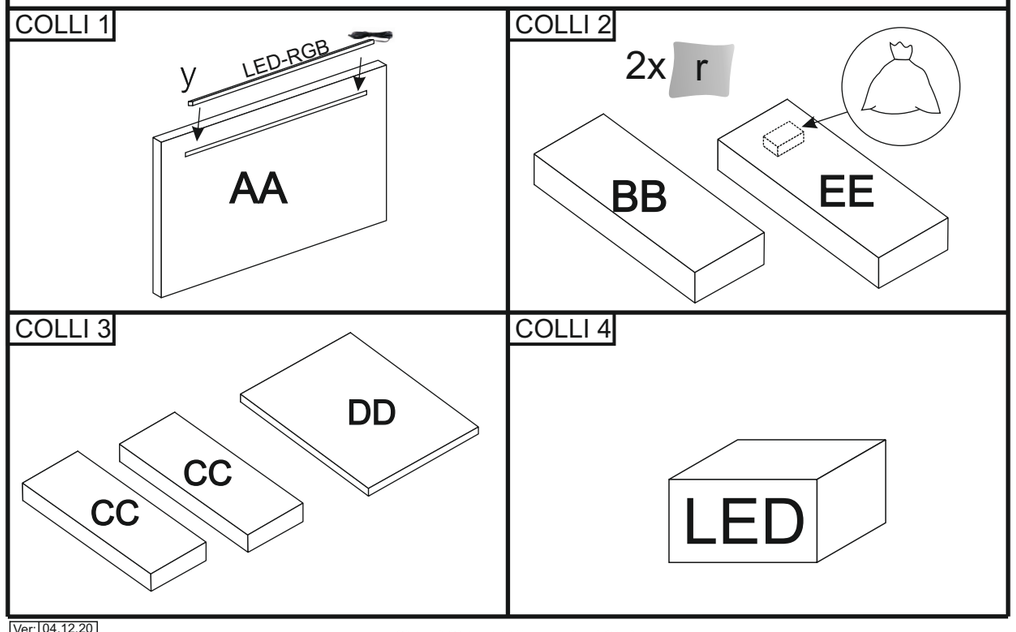

Ver: 04.12.20

1

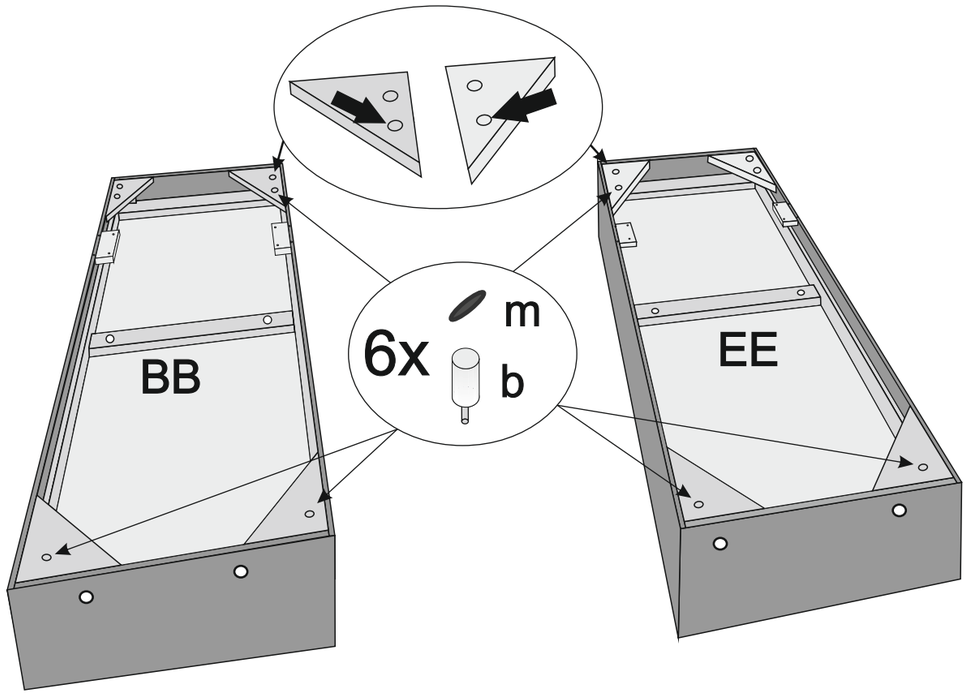

2

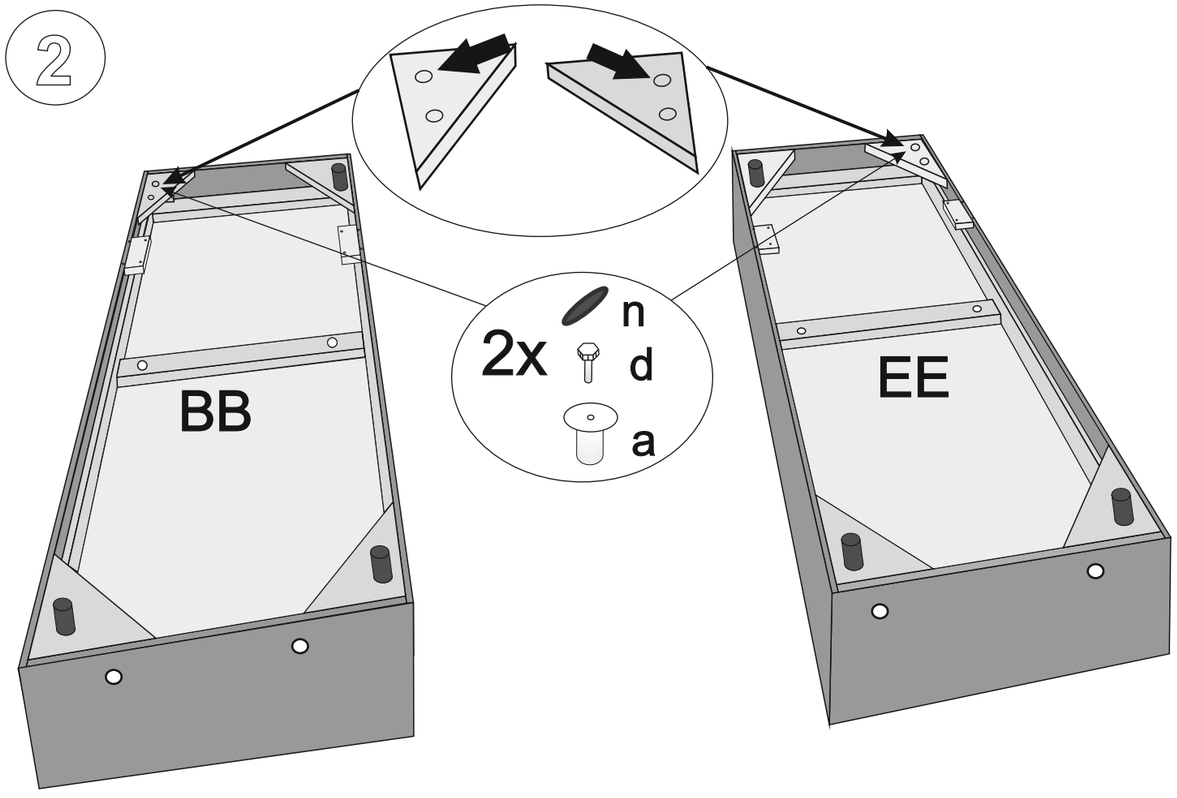

7

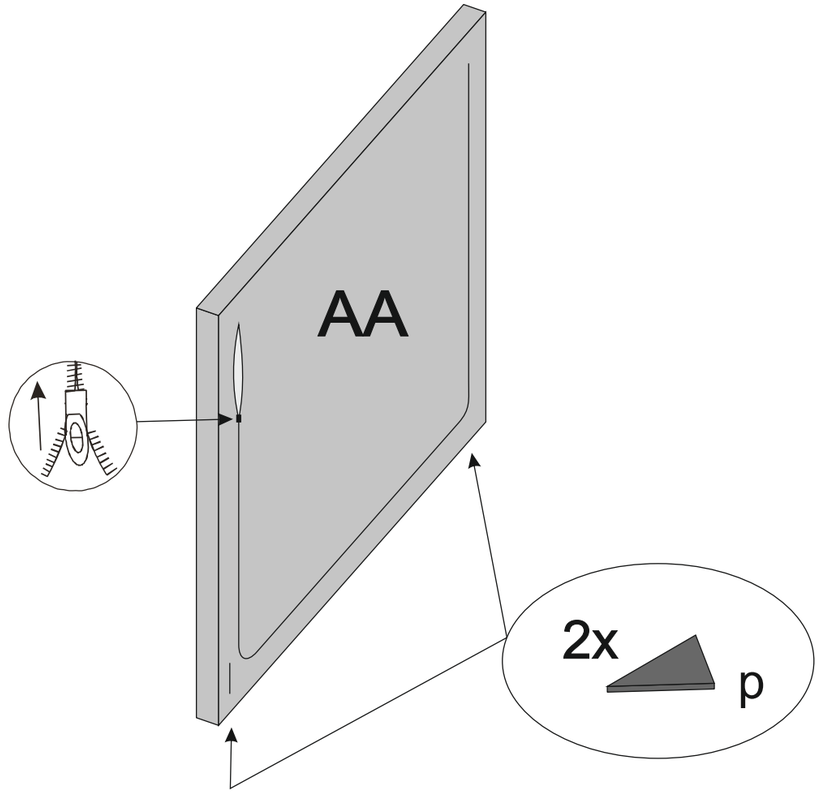

8

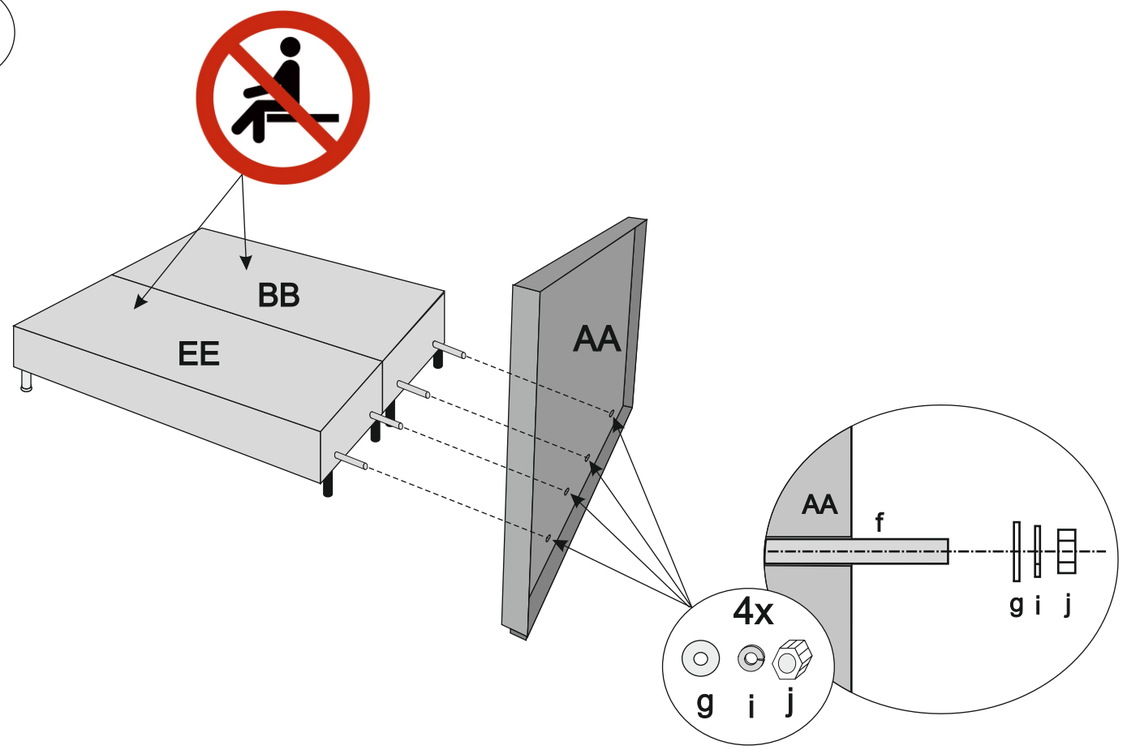

3

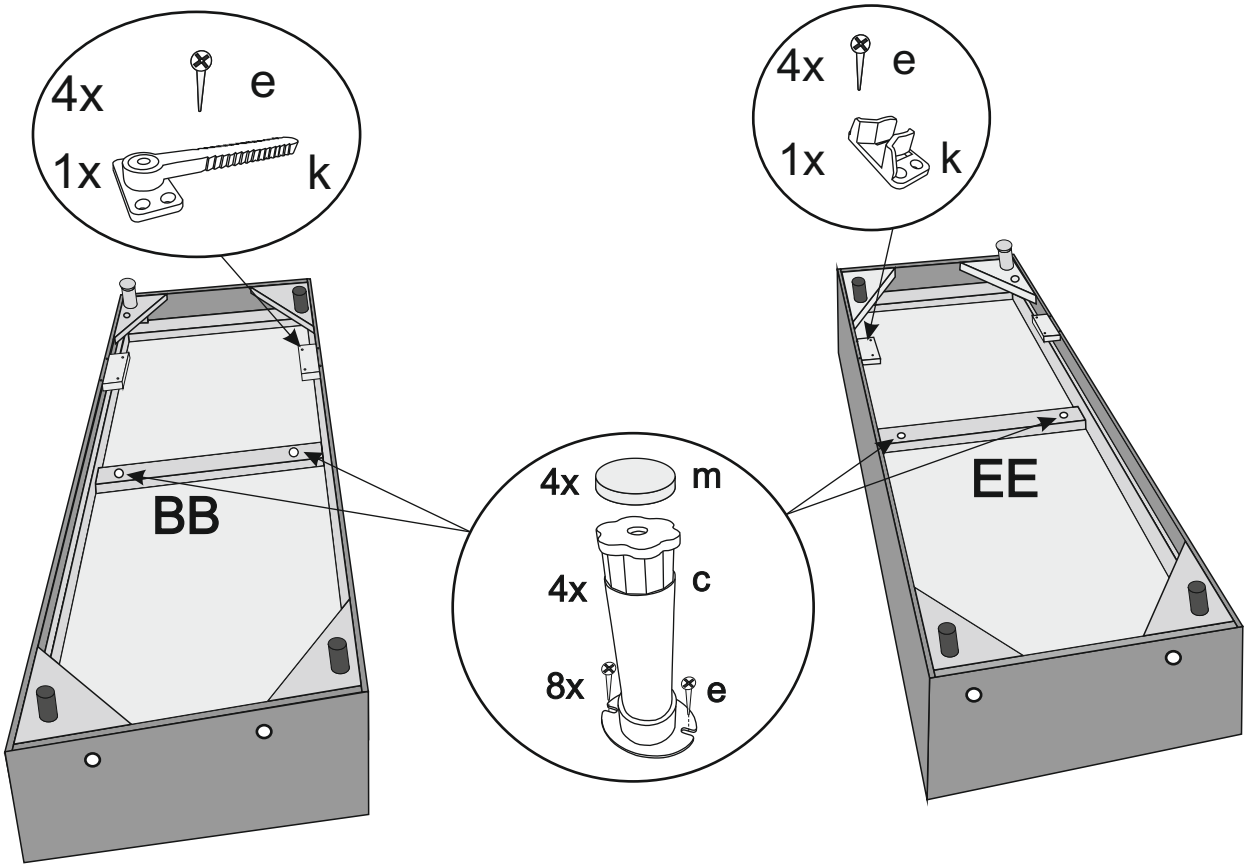

4

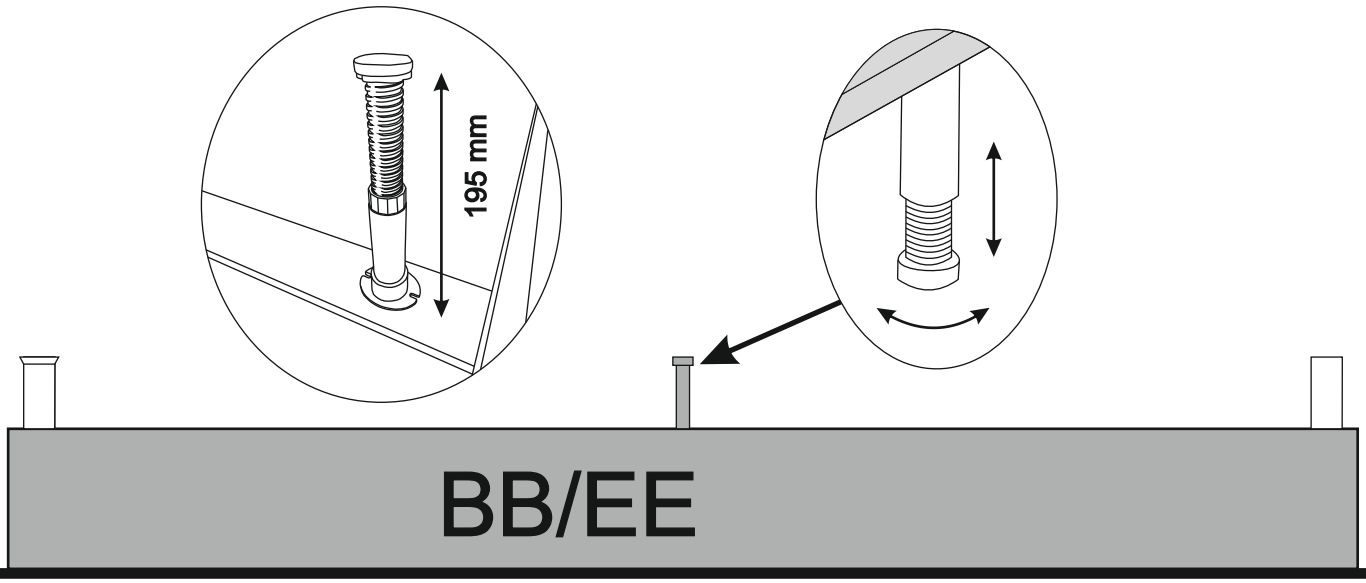

5

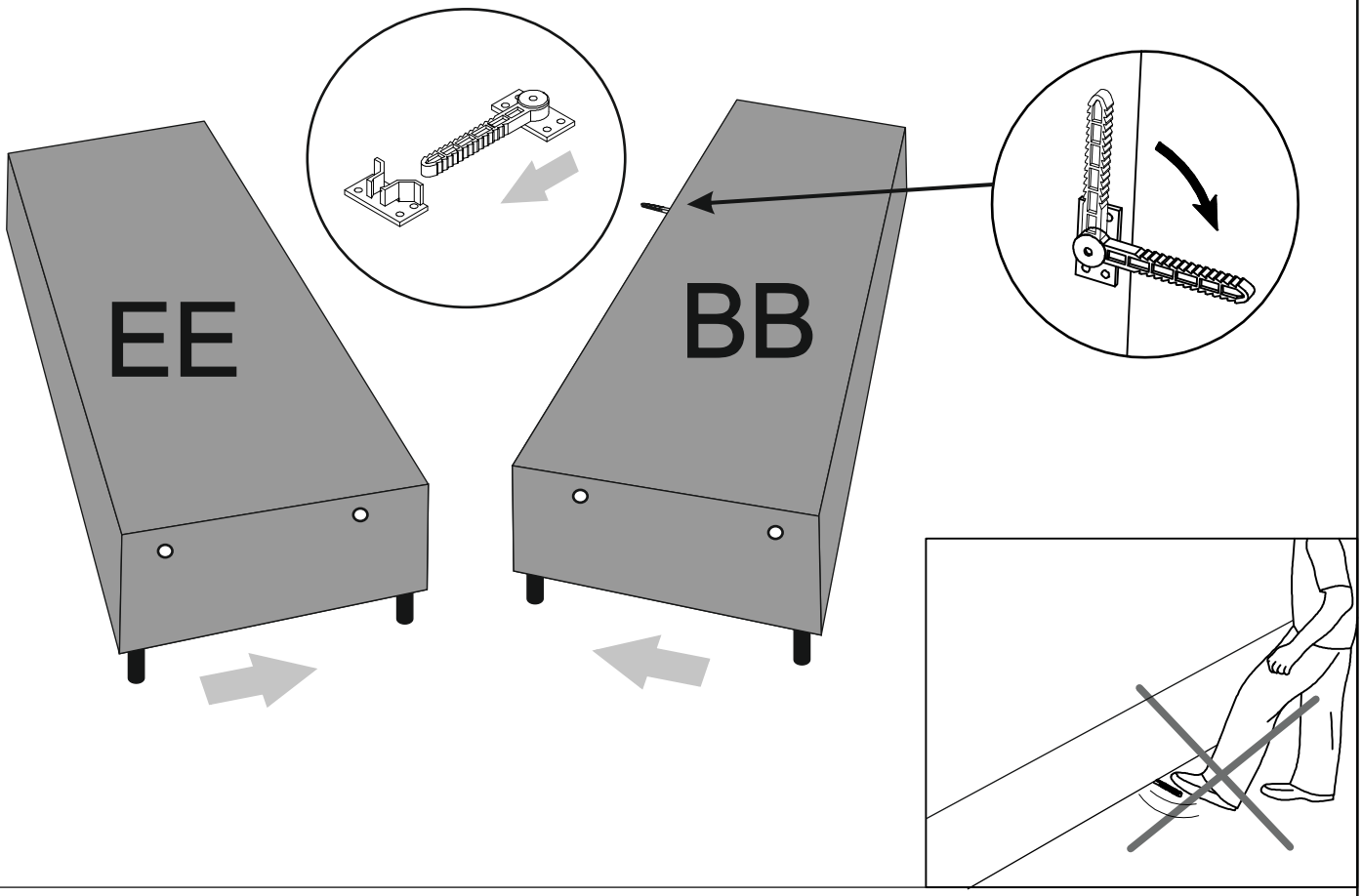

6

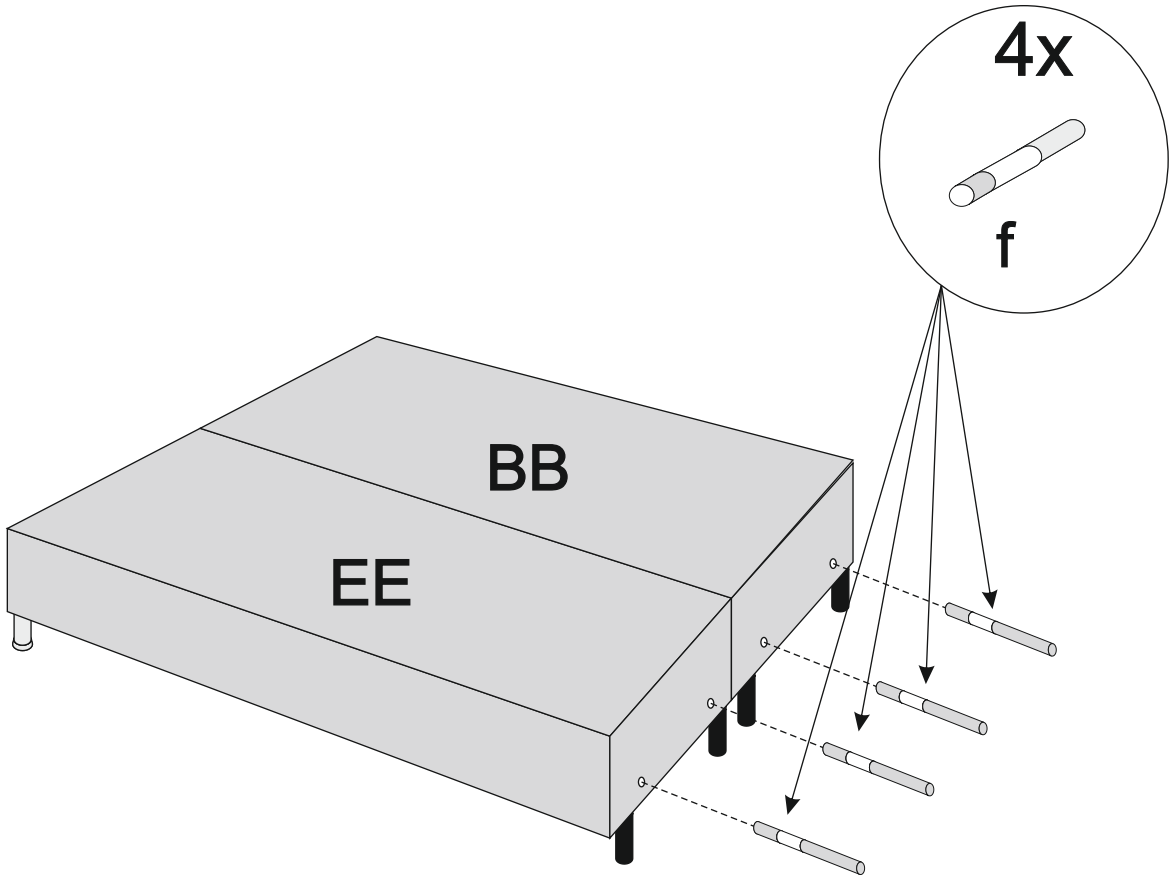

12.

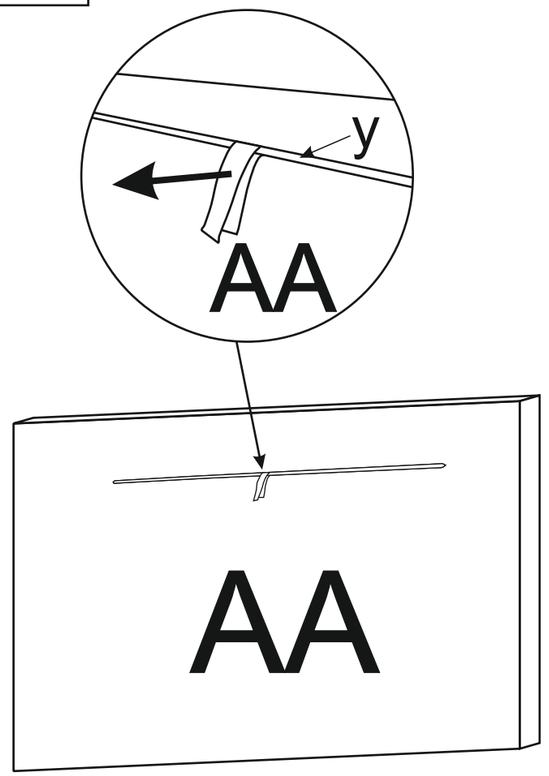

13.

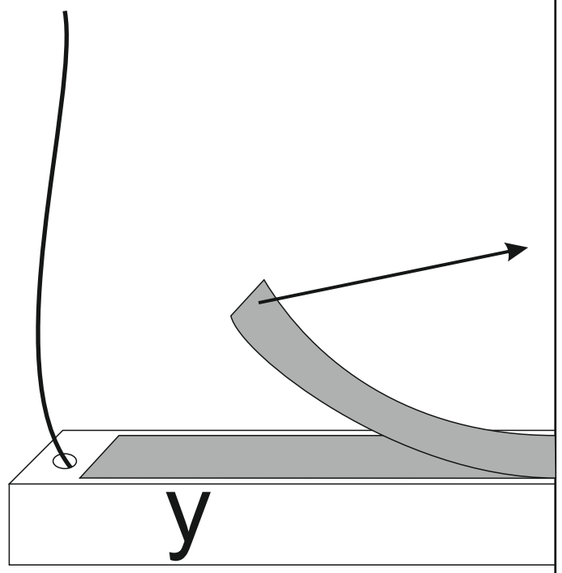

14.

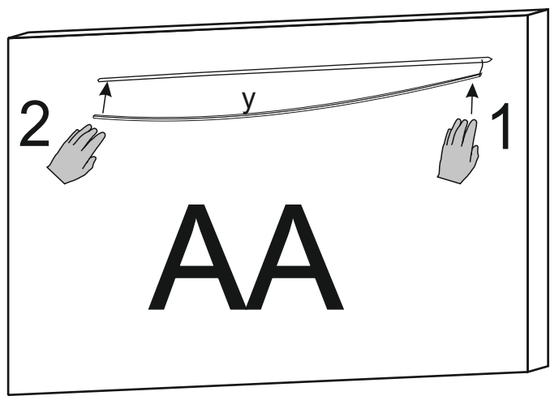

15.

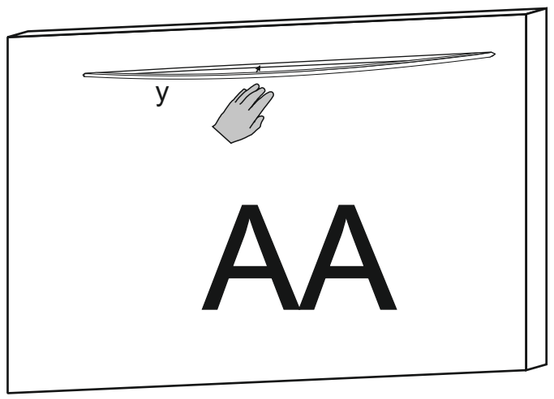

LED - KIT LONDON LED RGB

s	t	u	w	y
230 / 12 V	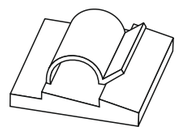			LED-RGB
x1	x3	x1	x1	x1

1.

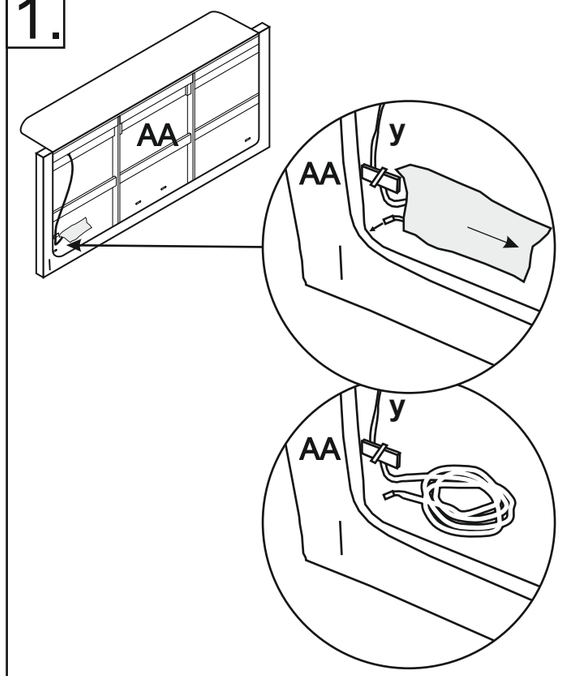

2.

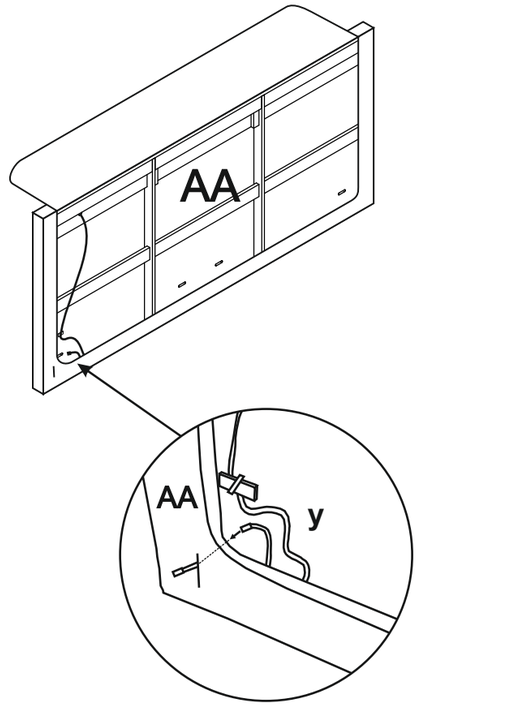

3.

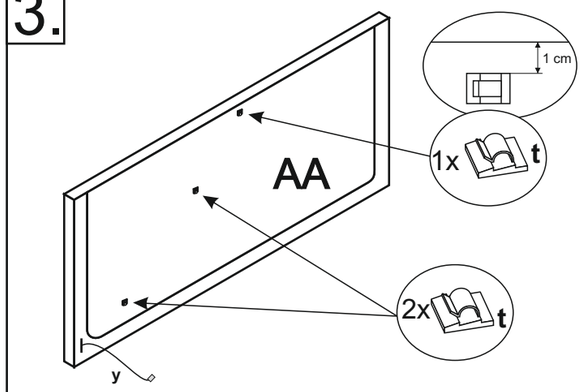

4.

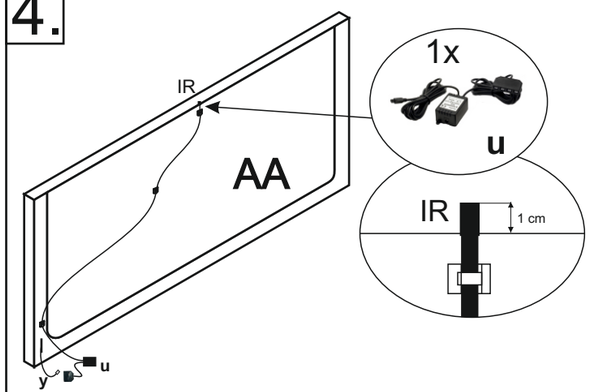

5.

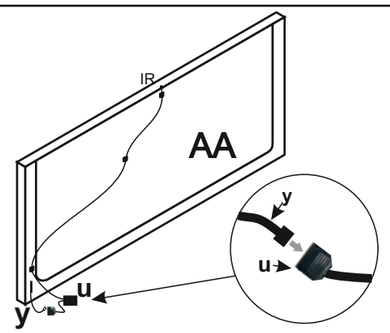

6.

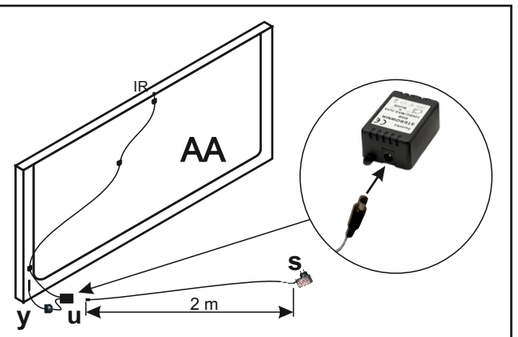

7.

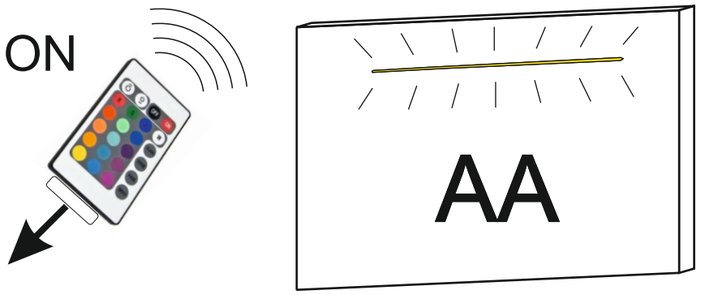

OK

12. → 15.

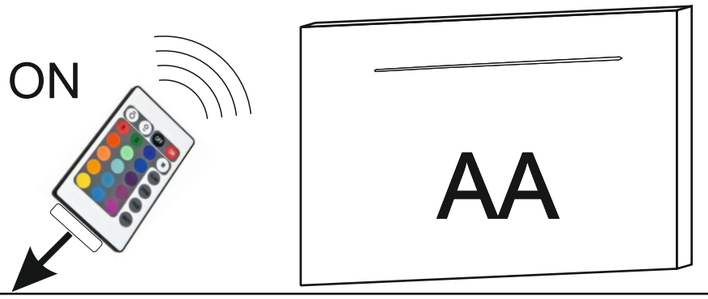

8. → 11.

8.

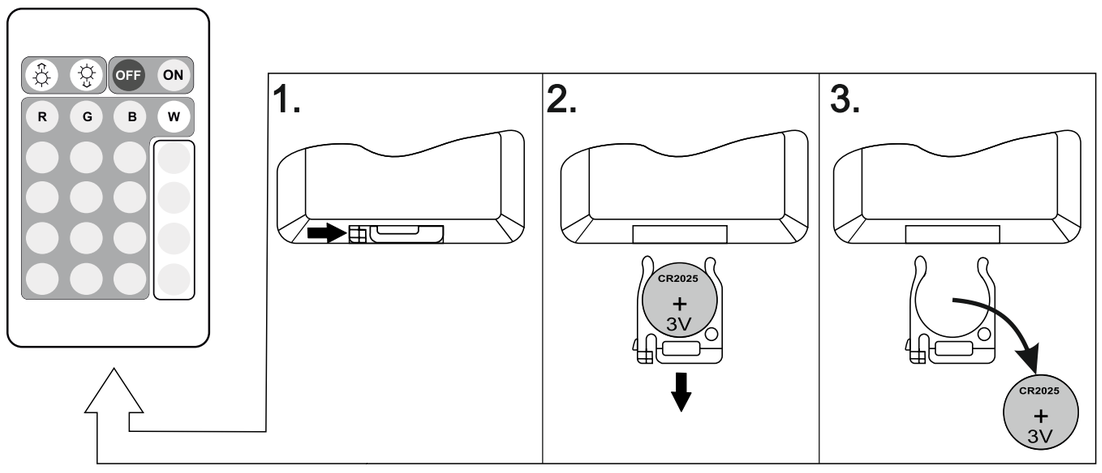

9.

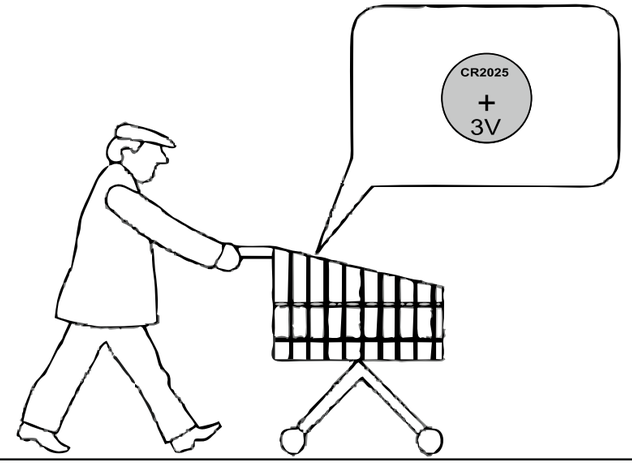

10.

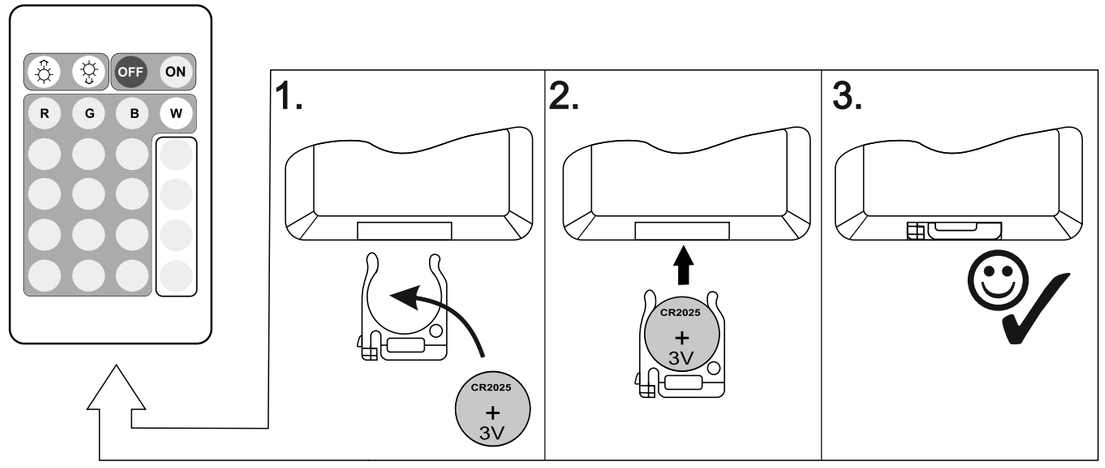

11.

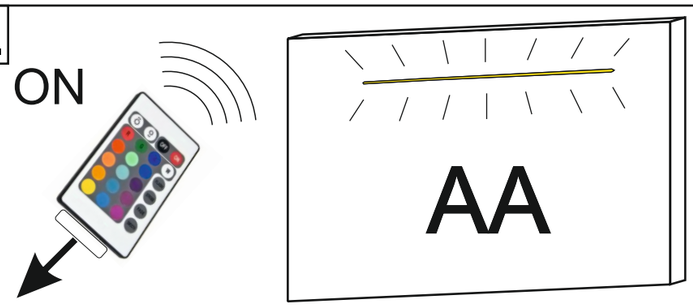

OK
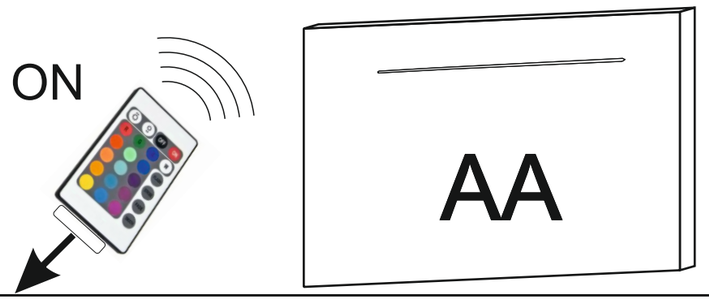
12. → 15.