Rauch Möbelwerke GmbH • Wendelin-Rauch-Straße 1 • D-97896 Freudenberg/Main
www.rauchmoebel.de/zubehoer • www.rauchmoebel.de

Montageanleitung | Kundeninformation
Assembly Instructions | Customer information

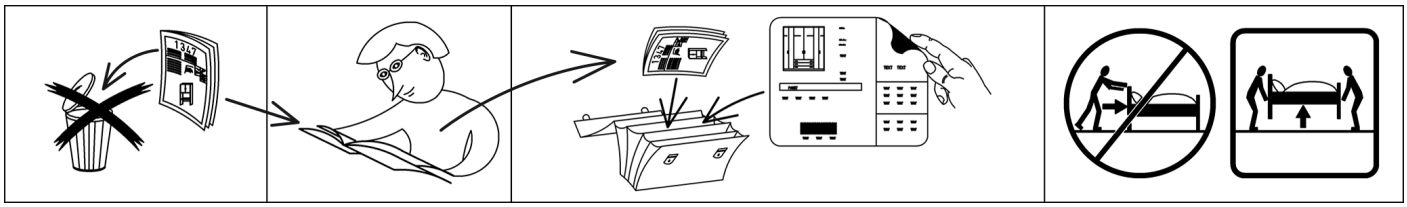

made in GERMANY
Nachhaltig gefertigt

www.blauer-engel.de/uz38
- emissionsarm
- Holz aus nachhaltiger Forstwirtschaft
- in der Wohnumwelt gesundheitlich unbedenklich

DEUTSCHER NACHHALTIGKEITSPREIS

Bündnis für QUALITÄT

WOODMAX
Der wohngesunde Frischholz-Werkstoff

D,CH,AT,LU	Wir übernehmen keine Haftung, Garantie und Gewährleistung für Mängel und Schäden, die aus unsachgemäßer Verwendung, falscher Montage sowie durch Nichtbeachtung von Montage- und Anwendungshinweisen entstanden sind.
GB,US	We accept no liability and give no guarantee for defects, loss or damage that arise from inappropriate or incorrect use, incorrect or faulty assembly, or failure to comply with assembly and use instructions.
FR,BE,NC	Nous déclinons toute responsabilité et toute garantie quant aux défauts et aux dommages, résultant d'une utilisation inadéquate, d'un montage incorrect, ainsi que du non-respect des consignes de montage et d'utilisation.
NL	Wij zijn niet aansprakelijk en verlenen geen garantie voor gebreken en schade die terug te voeren zijn op ondeskundig gebruik, verkeerde montage en het negeren van montage- en toepassingsinstructies.
IT	Non ci assumiamo alcuna responsabilità né diamo garanzia per difetti e danni dovuti a uso non conforme alla destinazione, a un montaggio sbagliato, così come alla non osservanza delle indicazioni di montaggio e di applicazione.
SI	Ne prevzemamo odgovornosti in garancije za napake in škode, nastale zaradi neustrezne uporabe, pomanjkljive montaže ter navodil za montažo in uporabo.
XS,HR,BA	Ne preuzimamo odgovornost i jamstvene obveze za nedostatkei štete nastale nenamjenskom uporabom, manjkavom montažom kao i nepridržavanjem uputa za montažu i korištenje.
HU	Nem vállalunk felelősséget és szavatosságot olyan hibákért és károkért, amelyek nem megfelelő vagy szakszerűtlen használat, nem megfelelő vagy hibás szerelés, valamint a alkalmazási útmutatások figyelmen kívül hagyása miatt keletke
BG	Не поемаме отговорност за дефекти и повреди, които са възникнали възникнали поради неподходящо или некомпетентно използване, грешен или неправилен монтаж, както и поради неспазване на указанията за монтаж и
CZ,SK	Za vady nebo škody vzniklé v důsledku nevhodného nebo neodborného použití, nesprávné nebo chybné montáže a nedodržení pokynů k montáži a použití nepřebíráme žádné ručení/záruku a neposkytujeme žádné záruční plnění.
SE	Vi övertar inget ansvar och garantianspråk för fel och skador som har uppstått genom felaktig användning, felaktig montering, samt genom att monterings- och användaranvisningar inte beaktas.
RO	Nu ne asumăm nicio răspundere pentru lipsurile și deteriorările care sunt cauzate de utilizarea neconformă, montajul defectuos, precum și din cauza nerespectării indicațiilor de montaj și de utilizare.
ES	No se asume ninguna responsabilidad o garantía por los defectos defectos y daños provocados por un uso inadecuado, por un montaje deficiente o por el incumplimiento de las instrucciones de montaje y aplicación.

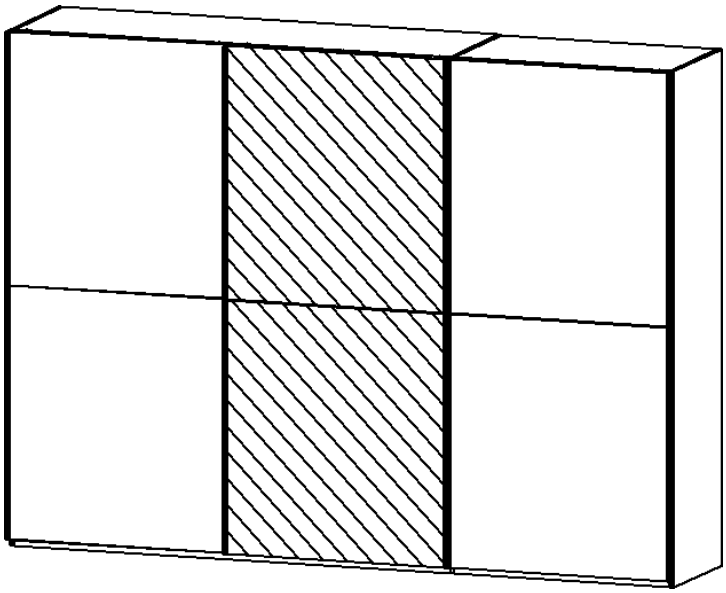

Materialnummer
38179.0530

Montageanleitungen
MD138
MD989
ME802

Kundeninformation | Customer Information

Rauch Möbelwerke GmbH
Wendelin-Rauch-Strasse 1
97896 Freudenberg/Main
Germany

service@rauchmoebel.de
www.rauchmoebel.de
www.rauchmoebel.de/zubehoer

made in GERMANY Nachhaltig gefertigt

www.blauer-engel.de/uz38
- emissionsarm
- Holz aus nachhaltiger Forstwirtschaft
- in der Wohnumwelt gesundheitlich unbedenklich

WOODMAX Der wohngesunde Frischholz-Werkstoff

rauch LEBEN RAUM GEBEN

Weitere Informationen zum Umweltzeichen "Blauer Engel" erhalten Sie unter:
www.rauchmoebel.de/nachhaltigkeit

Informationen zu Garantie-Bedingungen: **www.rauchmoebel.de/garantie-infos**

Information on the warranty conditions	Informacije o garancije	Informace ohledně záruky
Informations concernant la garantie	Informacije o jamstvu	Informações sobre as condições de garantia
Informatie over de garantie	Find garancia feltételeit	Informaţii privind garanţia
Informationi sulla garanzia	Информация за гаранционните условия	Información sobre la garantía

D CH AT LI LU Kleinteile und Verpackungsfolien von Kindern fernhalten!
GB US Keep small parts and plastic film out of the reach of children!
FR BE NC Tenir les petites pièces et les films plastiques hors de la portées des enfants!
NL Houd de kleine onderdelen en de plastic folie uit de buurt von kinderen!
IT Tenere i componenti di piccole dimensioni e le pellicole di plastica fuori dalla portata dei bambini!
SI Majhnih delov in embalažne folije pri montaži pohištva hranite izven dosega otrok!
XS HR BA Male dijelove i foliju za pakovanje prilikom montaže namještaja držite dalje od djece
HU Bútorszerelés közben a kis alkatrészek és a csomagoló fóliák gyermekektől távol tartandók!
BG Дребни детайли и опаковъчни фолиа да се държат далеч от деца при монтажа на мебелите!
CZ SK Při montáži nábytku uchovávejte drobné díly a obalové fólie z dosahu dětí!
PT Mantenha peças pequenas e películas de embalagem afastadas de crianças!
RO Ţineţi departe de copii piesele mici şi folia de ambalat la montarea mobilei!
ES ¡Durante el montaje, mantenga alejados de los niños las piezas pequeñas y el material plástico de embalaje!

D CH AT LI LU Möbelmontage muss auf ebenem Untergrund erfolgen. Bei Wandmontagen immer geeignetes Befestigungsmaterial verwenden.
GB US Furniture must be assembled on a flat surface. For assembly to the wall only use suitable fixing materials.
FR BE NC Le meuble doit être monté sur une surface plane. Pour le montage mural, utilisez des accessoires de fixation adapté au type de mur.
NL De meubels dienen ob een vlakke ondergrond te worden gemonteerd. Voor wandmontage moeten geschikte bevestigingsmaterialen worden gebruikt.
IT Il montage dei mobili deve avvenire su un fondo piano. Per il montaggio si prega di utilizzare solo materiali adatti.
SI Pohištvo je treba montirati na ravni podlagi. Pri stenski montaži vedno uporabite pritrditveni material.
XS HR BA Namještaj se mora montirati na ravnoj podlozi. Kod montaže na zid uvijek koristite prikladan materijal za pričvršćivanje.
HU A bútorszerelést sík felületen kell végezni. Falra szereléshez mindig megfelelő rögzítőanyagot kell használni.
BG Монтажът на мебелите да се извършва на равна основа. При стенен монтаж винаги да се използва подходящ крепежен материал.
CZ SK Montáž nábytku provádějte na rovném podkladu. Při montáži na stěnu používejte vždy vhodný připevňovací materiál.
PT A montagem precisa de ser realizada sobre uma superfície plana. Use sempre material de fixação adequado para montagens em paredes.
RO Montarea mobilei trebuie să se realizeze pe o pardoseală dreaptă. La montarea la perete utilizaţi întotdeauna material de fixare adecvat.
ES El montaje debe efectuarse sobre una superficie uniforme. En el montaje mural emplee siempre el material de fijación adecuado.

D CH AT LI LU Bitte beachten Sie die Montageanleitung. Halten Sie immer die angegebene Wattzahl ein. Verhindern Sie einen Hitzestau.
GB US Please observe the assembly instructions. Do not exceed the max. given wattage. Ensure that the heat is not allowed to build up.
FR BE NC Veuillez respecter la notice de montage. Respectez impérativement le nombre des watts maximal. Veillez à éviter toute accumulation de chaleur.
NL Lees a.u.b. de montagehandleiding door. Houd u beslist aan het max. opgegeven wattage. Zorg ervoor dat geen hittestuwing onstaat.
IT Attenersi alle istruzioni di montaggio. Rispettarsi rigorosamente il numero di watt max. indicato. Assicurarsi che non si verifichi un accumolo di calore.
SI Upoštevajte navodila za montažo. Vedno upoštevajte navedeno število vatov. Preprečite zastoj vročine.
XS HR BA Obratite molimo Vas pozor na uputu za montažu. Uvijek se pridržavajte navedenog broja vati. Izbjegavajte zastoj vrućine.
HU Vegye figyelembe a szerelési útmutatót. Mindig tartsa be a megadott wattszámot. Akadályozza meg a hőtorlódást.
BG Моля, вземете под внимание ръководството за монтаж. Спазвайте винаги посочените ватове. Избягвайте акумулиране на топлина.
CZ SK Dodržujte prosím návod k montáži. Vždy dodržujte uvedenou hodnotu výkonu (watt). Zabráníte tak přehřívání.
PT Por favor observe o manual de montagem. Respeite sempre a energia em watts indicada. Evite uma acumulação de calor.
RO Respectaţi instrucţiunile de montaj. Respectaţi întotdeauna numărul de waţi impus. Evitaţi acumularea de căldură.
ES Le rogamos que tenga presente las instrucciones de montaje. Respete siempre el número indicado de vatios. Evite la acumulación de calor.

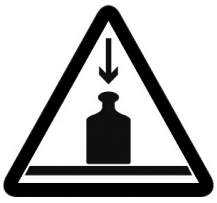

D CH AT LI LU Halten Sie die max. zulässigen Belastungswerte der Möbelteile ein. Details siehe Montageanleitung und www.rauchmoebel.de/belastung.
GB US Comply with the max. permissible loads. For details, please refer to the assembly instructions or find at www.rauchmoebel.com/load.
FR BE NC Respectez les valeurs de charge max. admissibles des parties de meubles. Pour plus de détails, cf. la notice de montage et www.rauchmoebel.com/load.
NL Houd de maximaal geoorloofde belastingswaarden van de meubeldelen aan. Voor details verwijzen wij naar de montagehandleiding en www.rauchmoebel.com/load.
IT Rispettare la portata max. permessa degli elementi del mobile. Per dettagli si vedano le istruzioni di montaggio e si vada al sito www.rauchmoebel.com/load.
SI Upoštevajte največjo dovoljeno obremenitev delov pohištva. Podrobnosti najdete v navodilih za montažo in na www.rauchmoebel.com/load.
XS HR BA Pridržavajte se maks. Dozvoljenih vrijednosti opterećenja elemenata namještaja. Detalje vidi u uputi za montažu i pod www.rauchmoebel.com/load.
HU Tartsa be a bútorelemek max. megengedett terhelési értékeit. A részleteket lásd a szerelési útmutatóban és a www.rauchmöbel.com/load címen.
BG Спазвайте макс. допустимите стойности на натоварване на мебелите. За подробности виж ръководството за монтаж и www.rauchmoebel.com/load.
CZ SK Dodržujte max. přípustné hodnoty zatížení nábytkových dílů. Podrobnosti viz návod k montáži a www.rauchmoebel.com/load.
PT Respeite os valores de carga máx. permitidos dos componentes dos móveis. Consulte detalhes no manual de montagem e em www.rauchmoebel.com/load.
RO Respectaţi valorile de solicitare max. admise pentru corpurile de mobilier. Pentru detalii consultaţi instrucţiunile de montaj şi adresa de internet www.rauchmoebel.com/load.
ES Respete los valores máximos de carga admisibles para las piezas de los muebles. Consulte los detalles en las instrucciones de montaje y en www.rauchmoebel.com/load.

D CH AT LI LU Zur Möbelreinigung ein mit Wasser befeuchtetes, fusselfreies Baumwolltuch verwenden. Gereinigte Flächen immer trockenreiben!
GB US To clean the furniture only use a water dampened lint-free cotton cloth. Once cleaned, always wipe the surfaces dry.
FR BE NC Utilisez un chiffon en coton non pelucheux humidifié avec de l'eau pour nettoyer les meubles. Séchez systématiquement les surfaces nettoyées en les frottant !
NL Gebruik een met water bevochtigde, pluisvrije katoenen doek om de meubels te reinigen. Wrijf gereinigde oppervlakken altijd droog!
IT Per pulire il mobile utilizzare un panno di cotone inumidito d'acqua e che non perde pelucchi. Asciugare sempre le superfici che si sono pulite!
SI Za čiščenje pohištva uporabljajte vlažno bombažno krpo, ki ne pušča vlaken. Očiščene površine vedno obrišite do suhega!
XS HR BA Za čišćenje namještaja koristite sa vodom navlaženu pamučnu krpu koja ne ispušta vlakna. Očišćene površine uvijek obrišite suhom krpom!
HU Bútortisztításhoz vízzel benedvesített, nem szálazódó pamutkendőt használjon. A megtisztított felületeket mindig törölje szárazra!
BG За почистване на мебелите използвайте навлажнена с вода, неизпускаща влакна памучна кърпа. Почистените повърхности винаги да се изтриват до сухо!
CZ SK K čištění nábytku používejte bavlněný hadr neuvolňující vlákna, navlhčený ve vodě. Vyčištěné plochy vždy utřete do sucha!
PT Para limpar os móveis, use um pano de algodão que não largue pelo, humedecido com água. Seque sempre bem as superfícies limpas com um pano!
RO Pentru curăţarea mobilei utilizaţi o lavetă din bumbac fără scame umezită cu apă. Suprafeţele curăţate se şterg întotdeauna până se usucă!
ES Emplee un paño de algodón humedecido con agua y libre de pelusa para la limpieza de los muebles. ¡Seque siempre las superficies que ha limpiado!

www.rauchmoebel.de/pflege
www.rauchmoebel.com/care

RU LV LT GE
Эту информацию на других языках вы найдете по адресу

GR CY
Αυτές τις πληροφορίες θα τις βρείτε και σε άλλες γλώσσες εδώ

TR
Bu bilgilere diger dillerde buradan ulasabilirssiniz

MK
На други јазици, овие информации можете да ги најдете на

PL
Te informacje sa dostepne w dalszych jezykach na stronie

SE
Dessa information ett annat språk finns på

DK
Disse oplysninger findes pa flere sprog under

www.rauchmoebel.de/gbhw

MD138_04

rauch

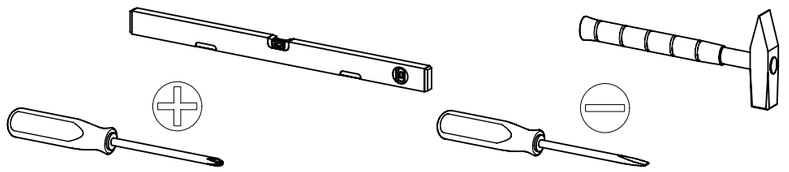

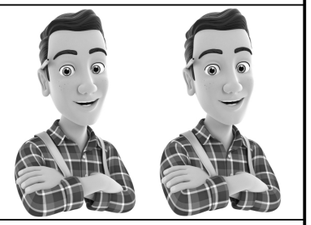

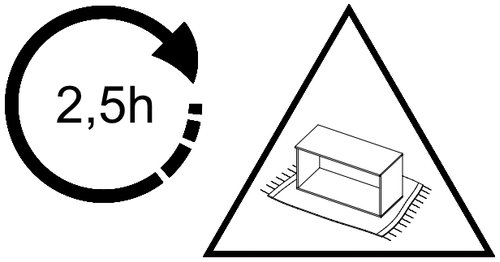

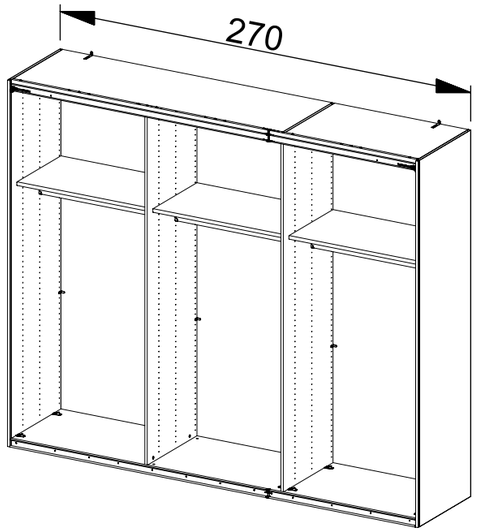

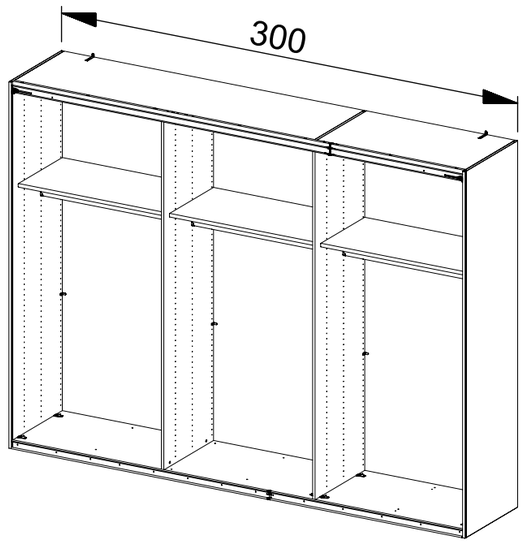

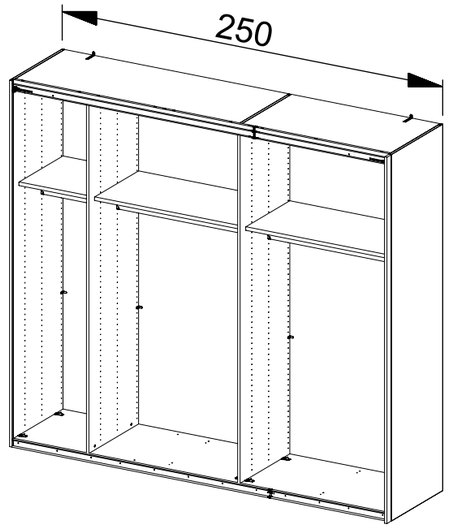

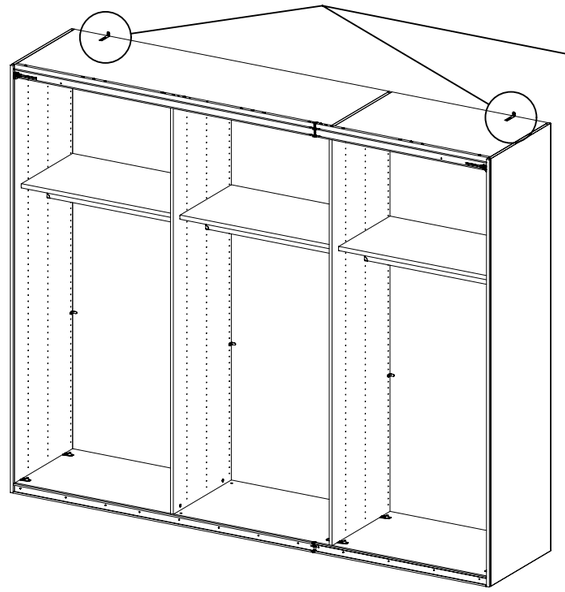

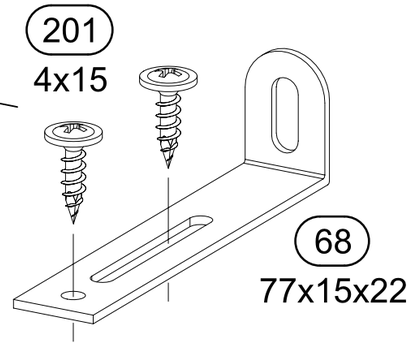

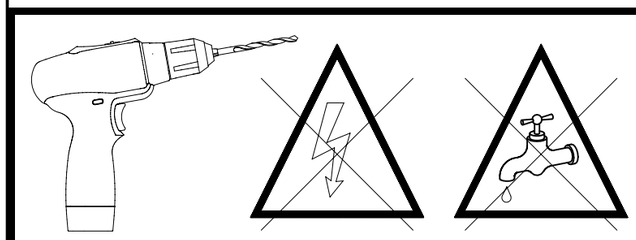

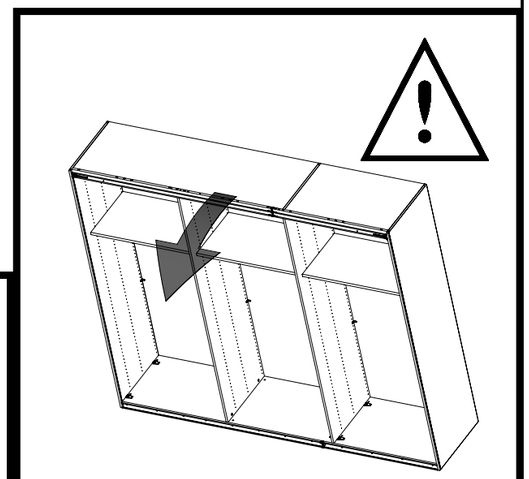

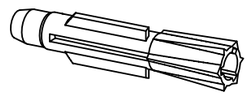

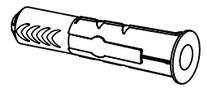

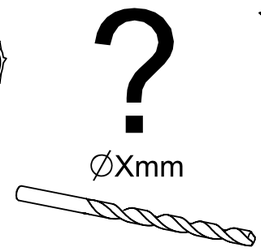

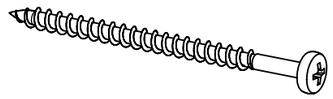

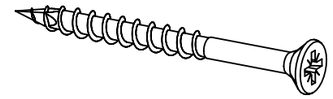

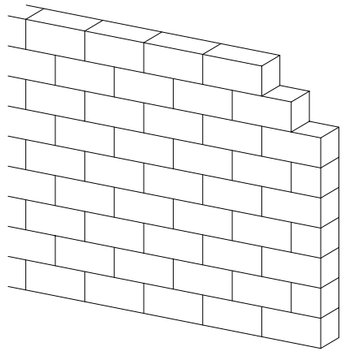

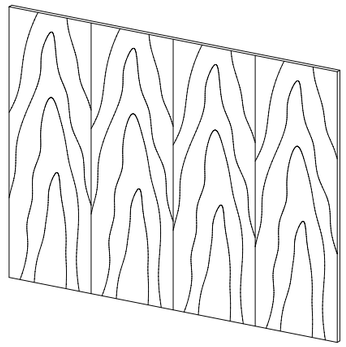

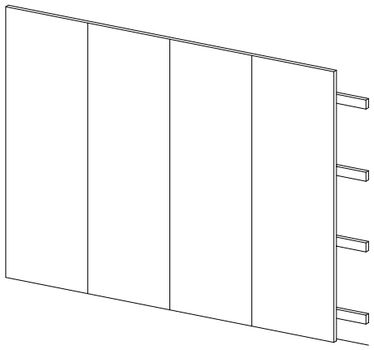

270cm

300cm

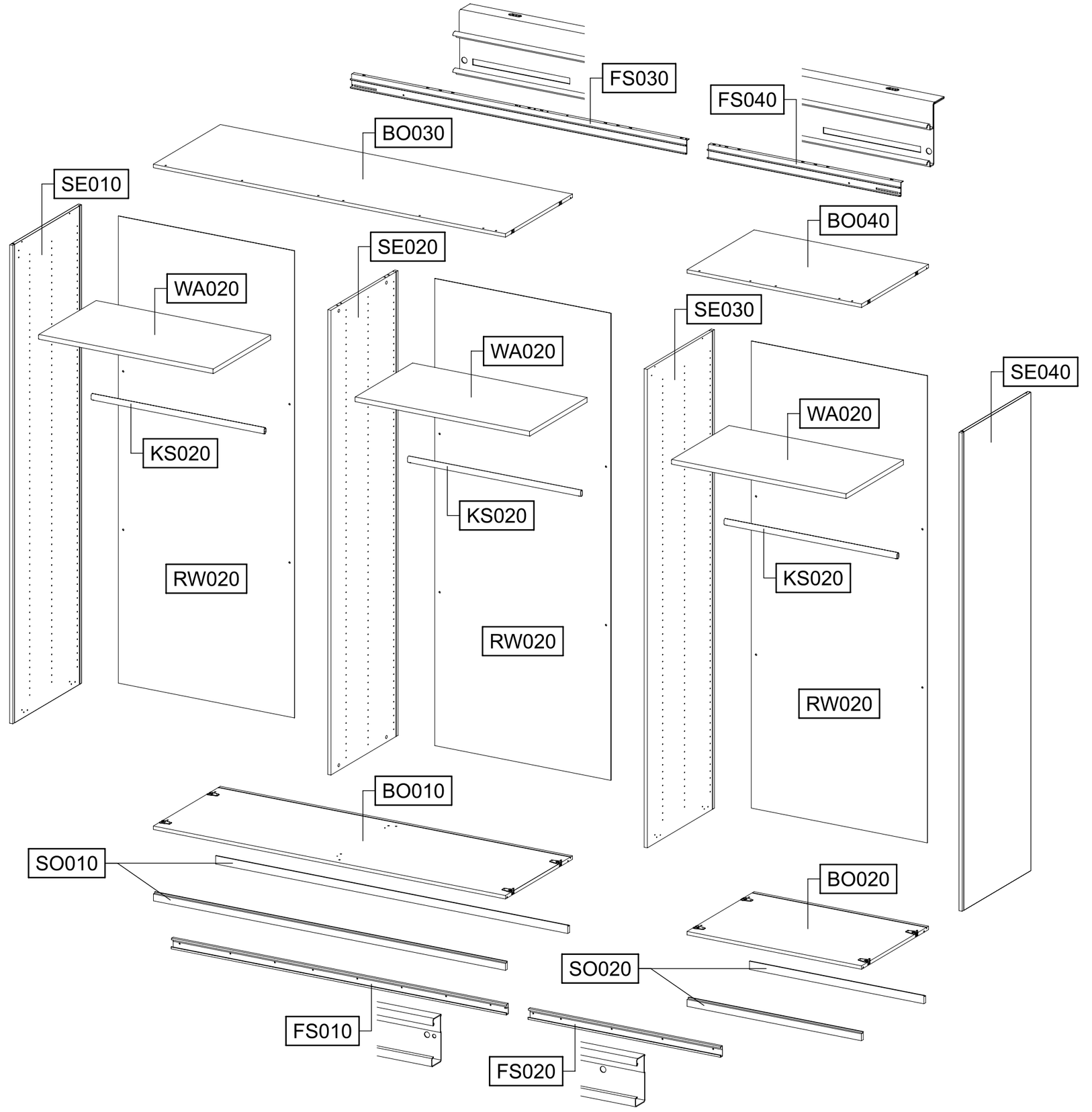
FS030
FS040
BO030
BO040
SE010
SE020
SE030
SE040
WA020
WA020
WA020
KS020
KS020
KS020
RW020
RW020
RW020
BO010
BO020
SO010
SO020
FS010
FS020

250cm

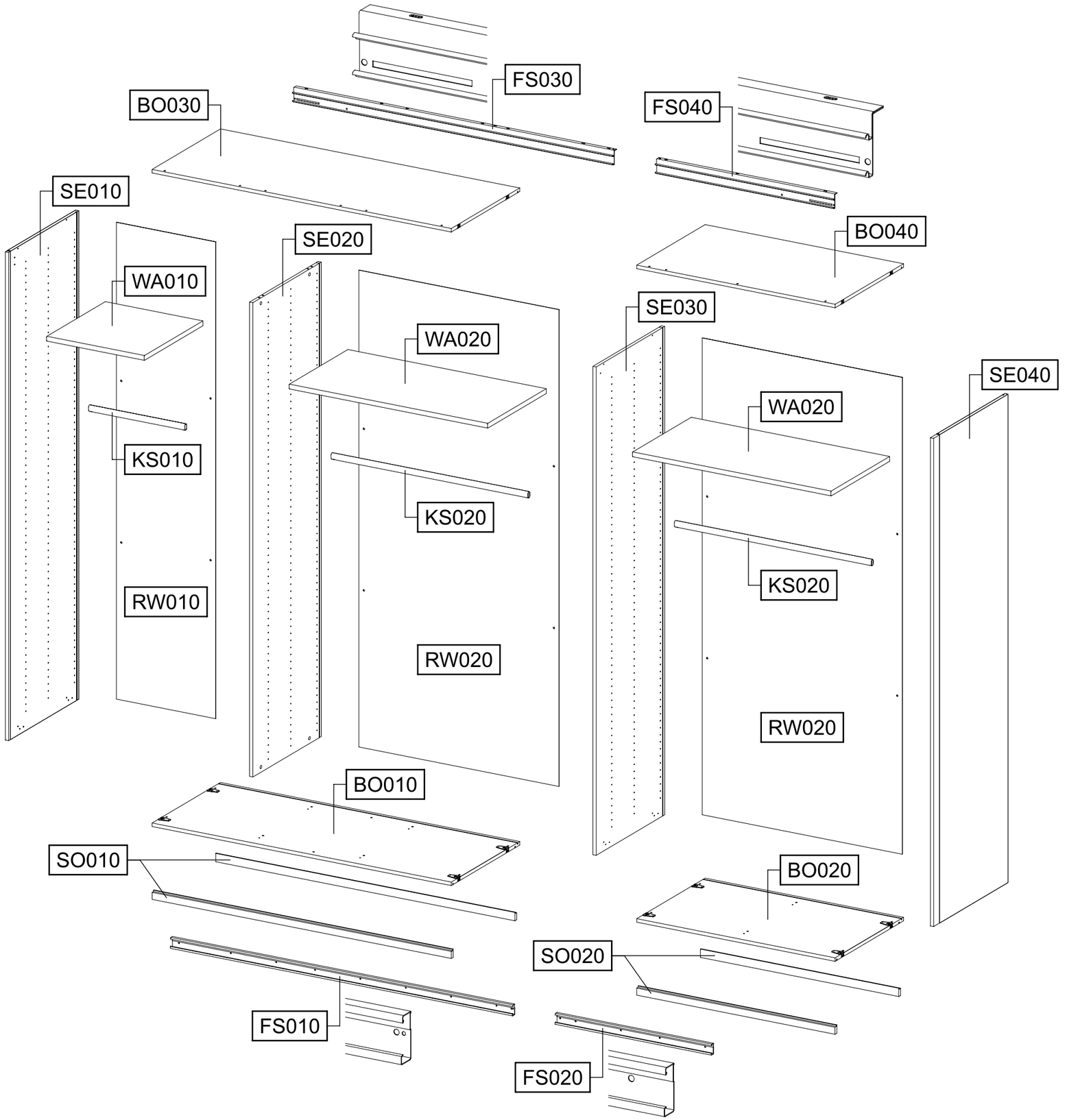
FS030
BO030
FS040
SE010
SE020
BO040
WA010
WA020
SE030
SE040
KS010
KS020
WA020
KS020
RW010
RW020
RW020
BO010
SO010
BO020
SO020
FS010
FS020

2x
11
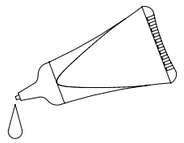

4x
8x30
18

6x
29
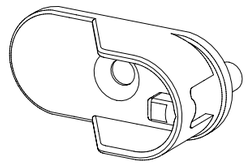

12x
47
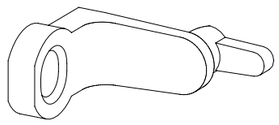

2x
77x22x15
68
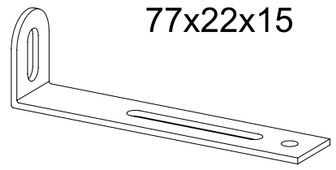

4x
173
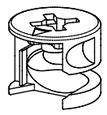

4x
183
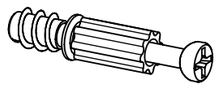

28x
4x15
201
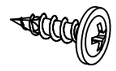

24-25x
3,5x15
205

10x
M4x12
211
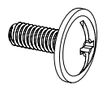

4x
250cm
Ø5
375

10-14x
Ø8
405

16x
6x8
534

10x
M4
580
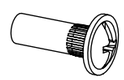

12x
6,5x12
779
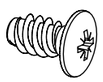

10x
974
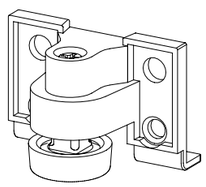

8x
1085
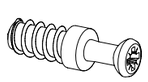

4x
1086
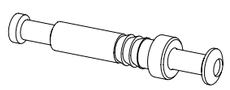

12x
1089
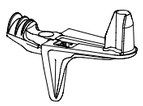

1x
1163
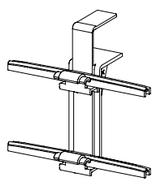

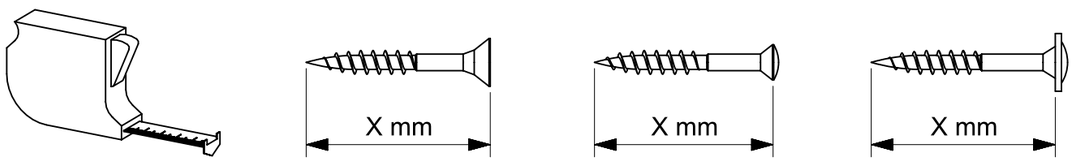

1x
1165
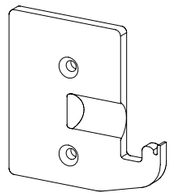

1x
1166
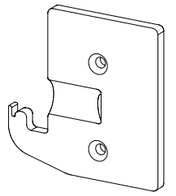

2x
1167
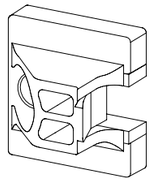

2x
1168
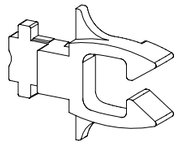

1x
1169
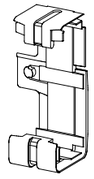

2x
4x15 red/rot
1184

3x
1277
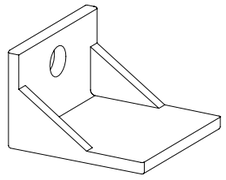

2x
1280
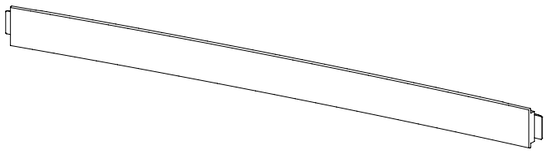

2x
M5x12
1279
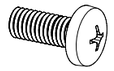

2x
M5
1288

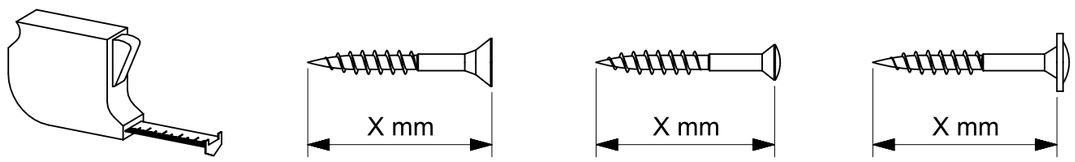

1

1x 11

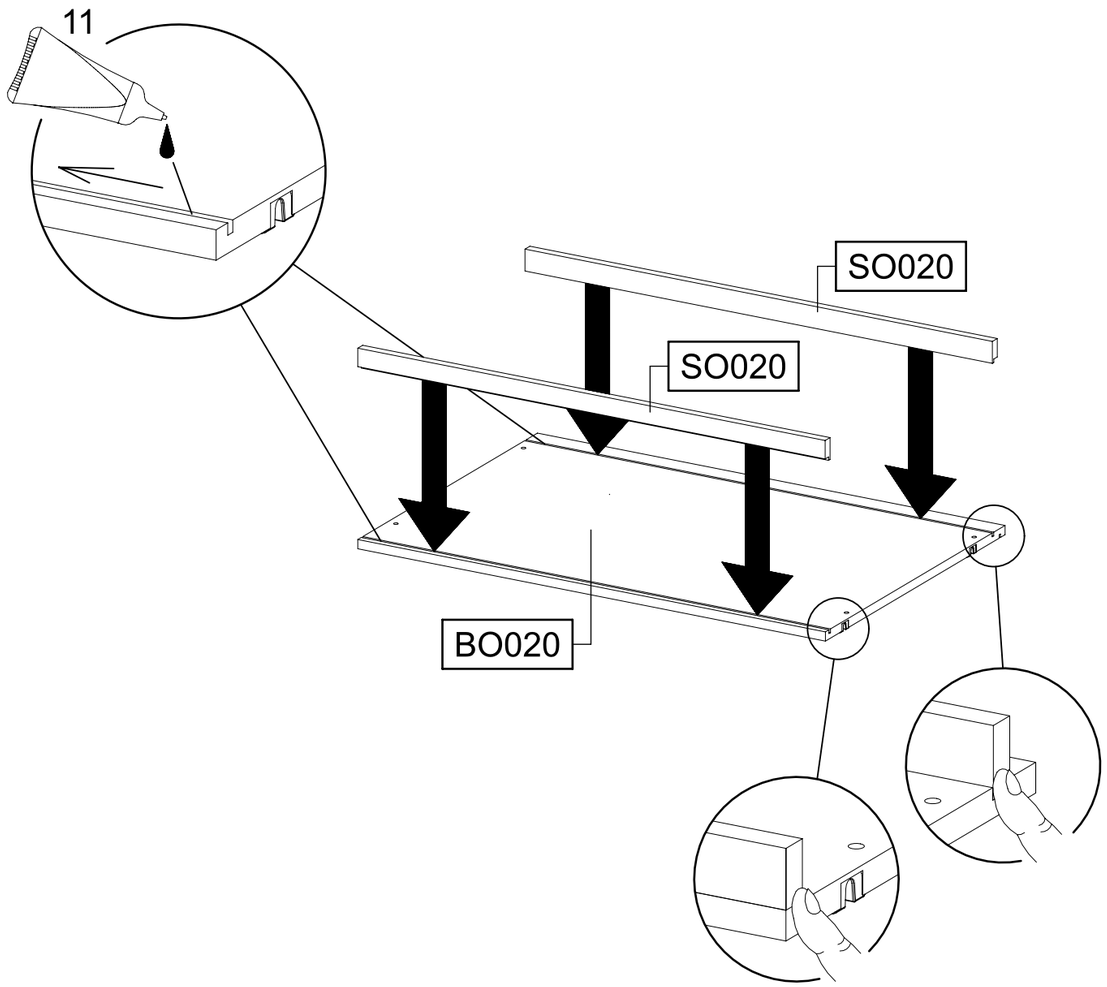
11
SO020
SO020
BO020

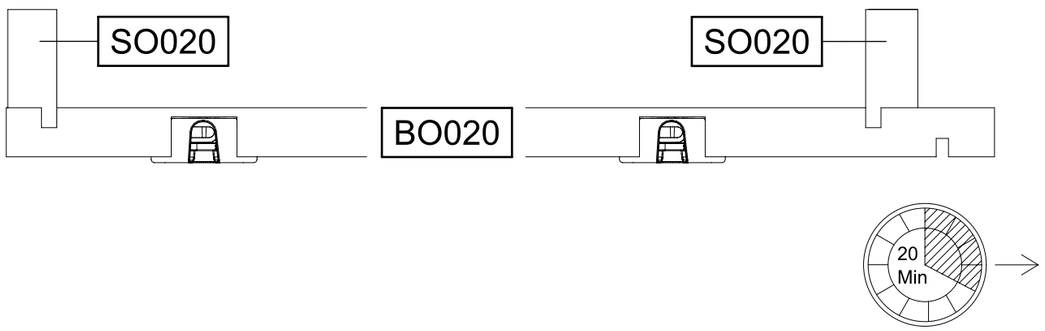
SO020
SO020
BO020
20
Min

2

1x 11

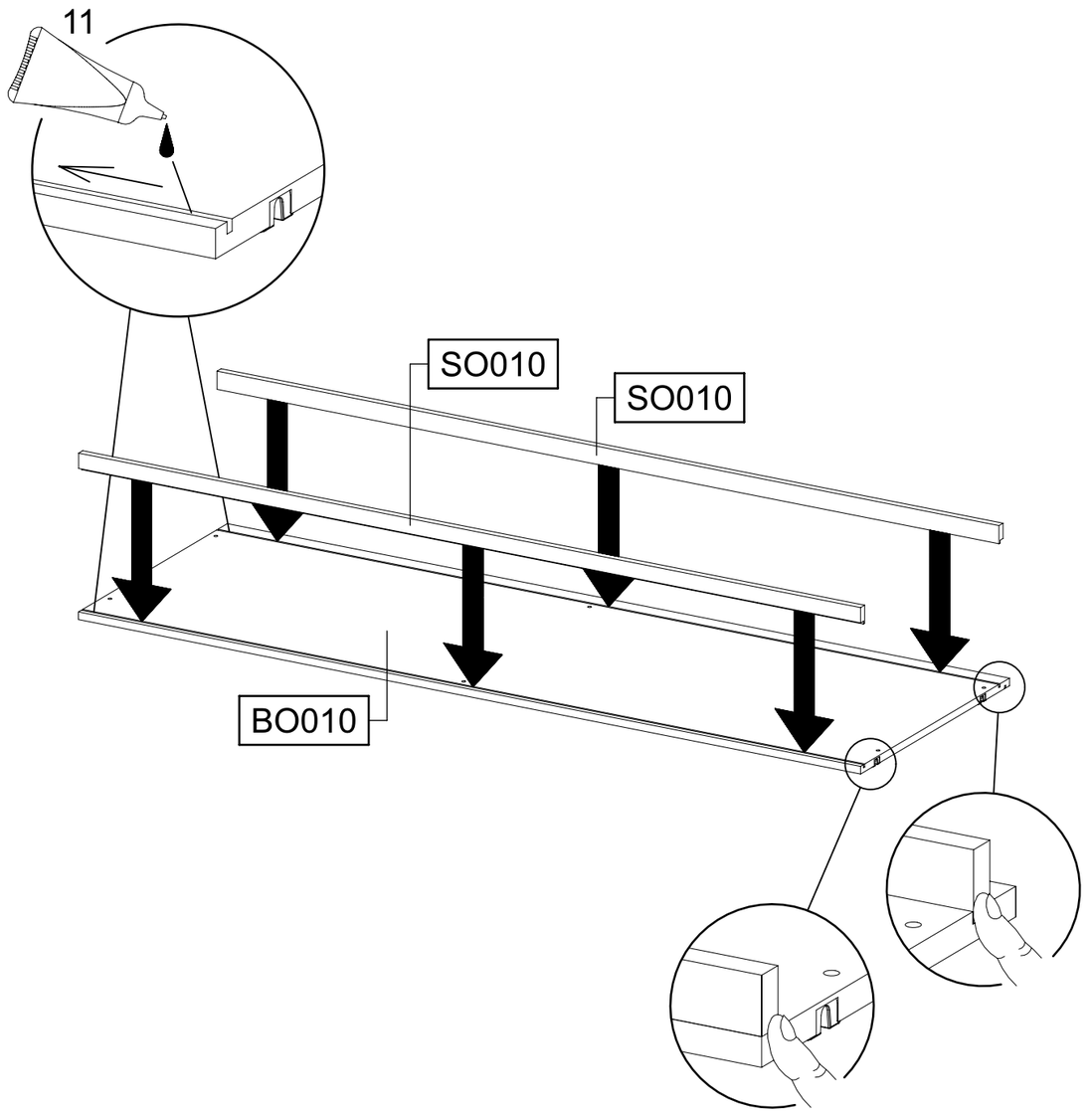
11
SO010
SO010
BO010

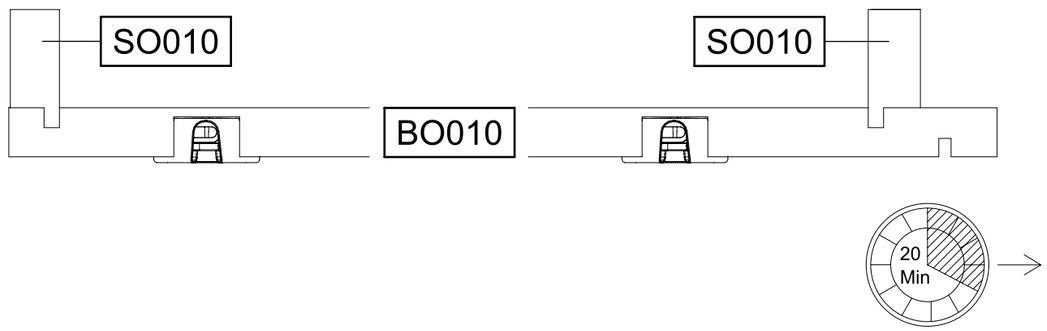
SO010
SO010
BO010
20
Min

3

8x 201 4x15

2x 974

974

974

SO010

SO010

BO010

SO010

974

201

974

201

BO010

4

2x 183

250cm

2x 375 Ø5

250cm

2x 405 Ø8

BO010

1.

2.

183

BO010

270cm

300cm

2.

183

405

375

BO010

250cm

5

2x 183

2x 375 Ø5

2x 405 Ø8

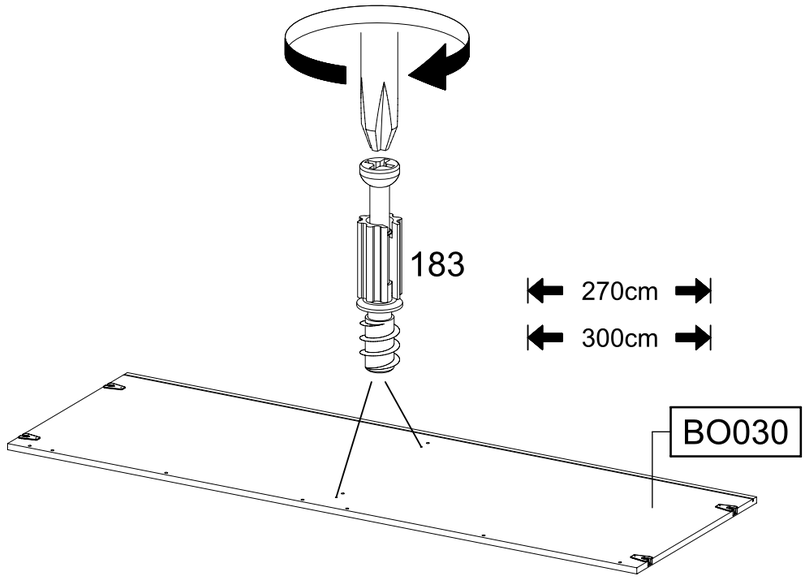

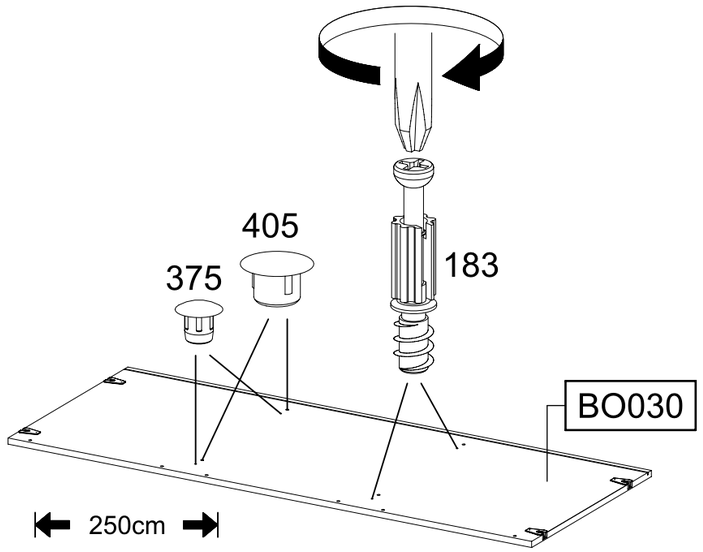

6

8x 1085

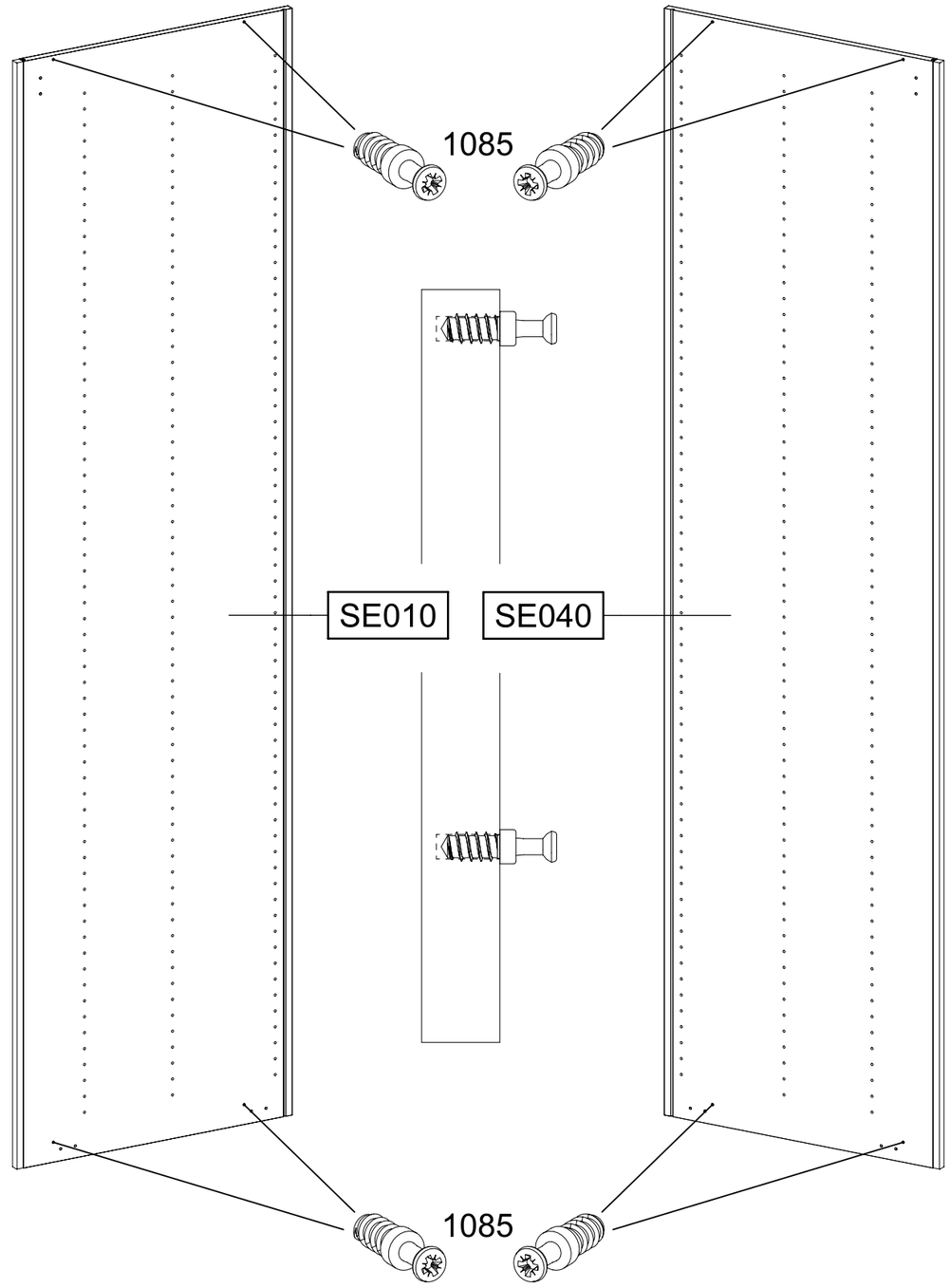

7

8x 201 4x15

8x 534 6x8

4x 974

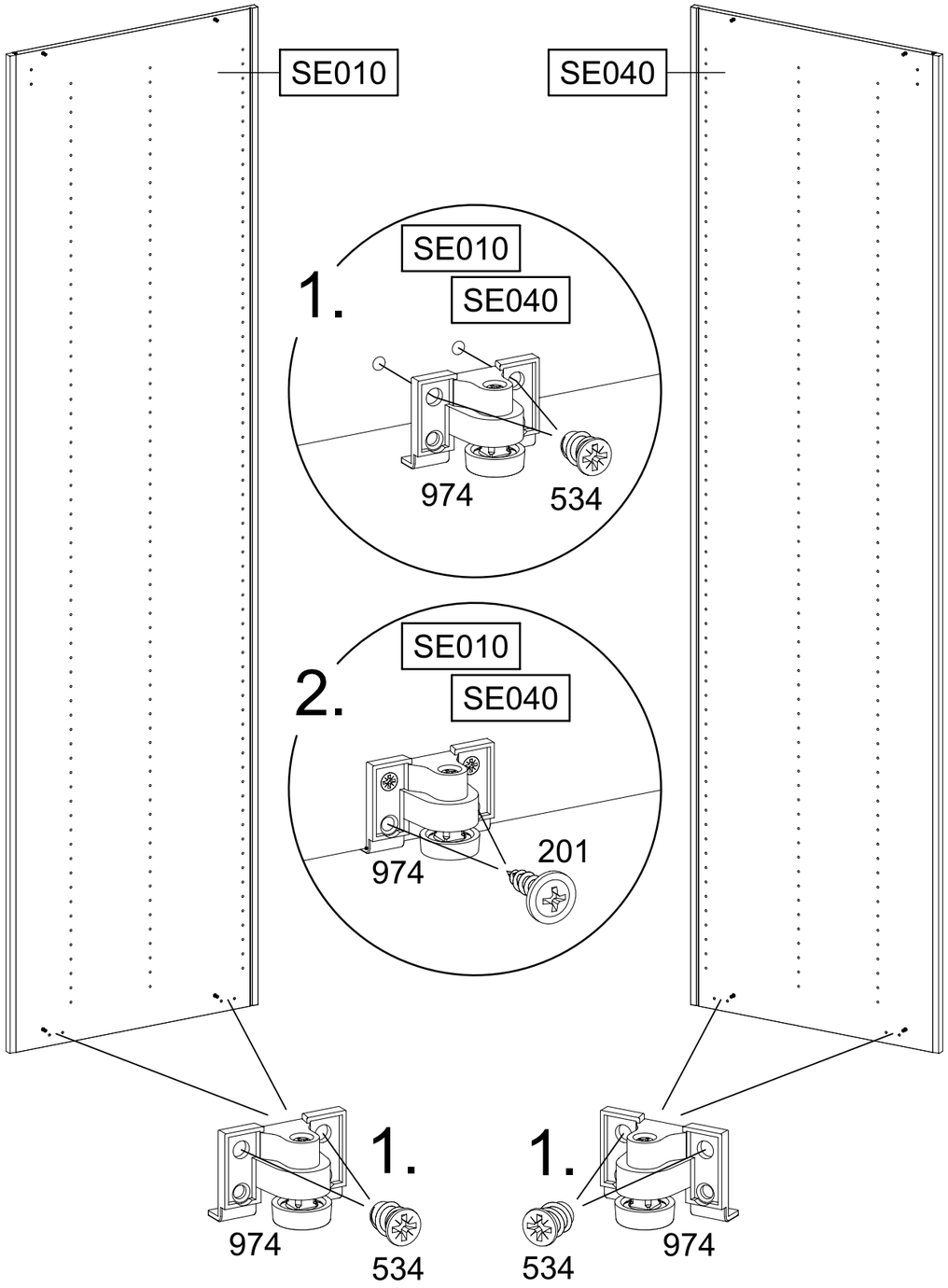

8

4x 205 3,5x15

1x 1165

1x 1166

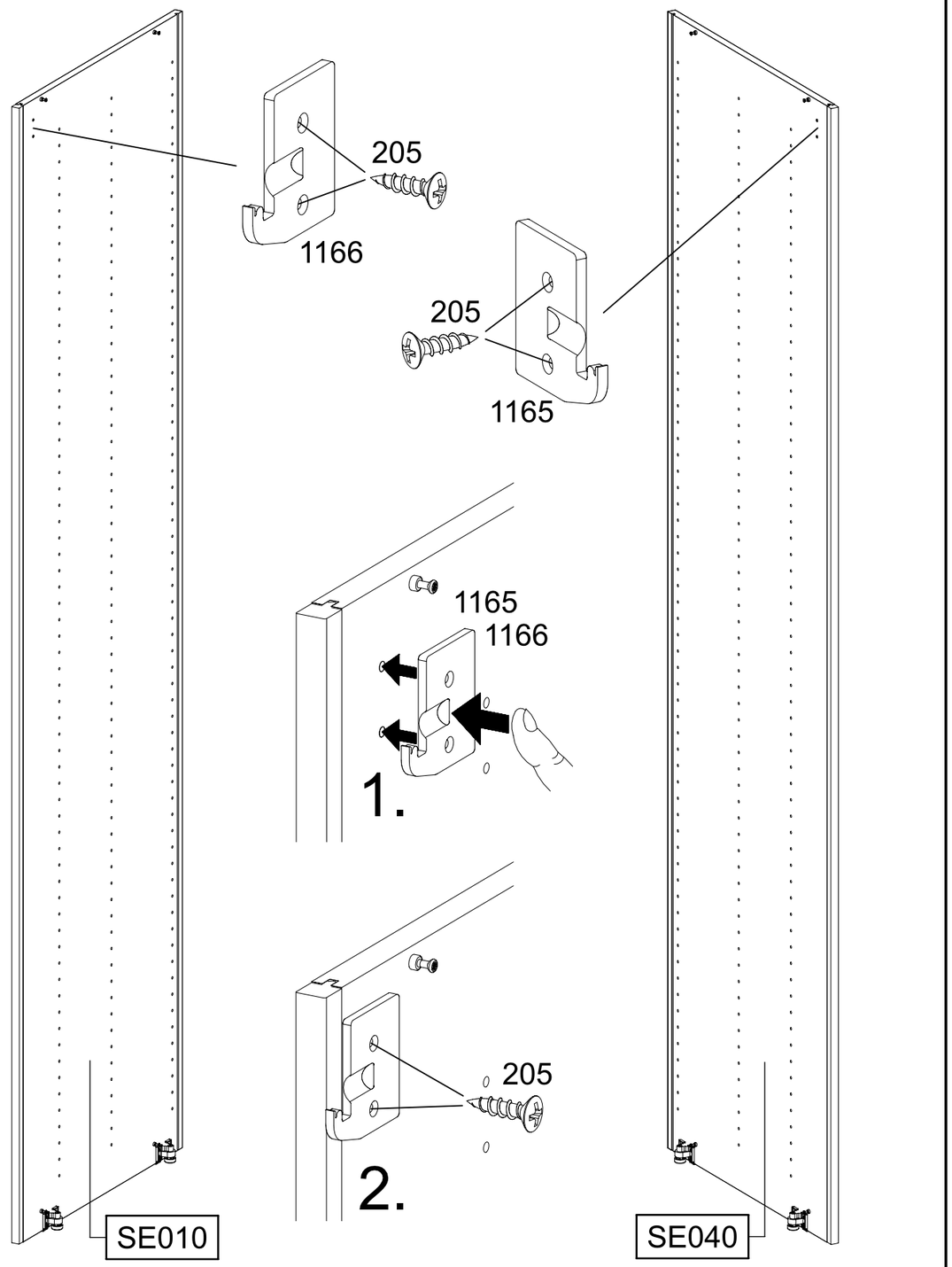

9

4x 1086

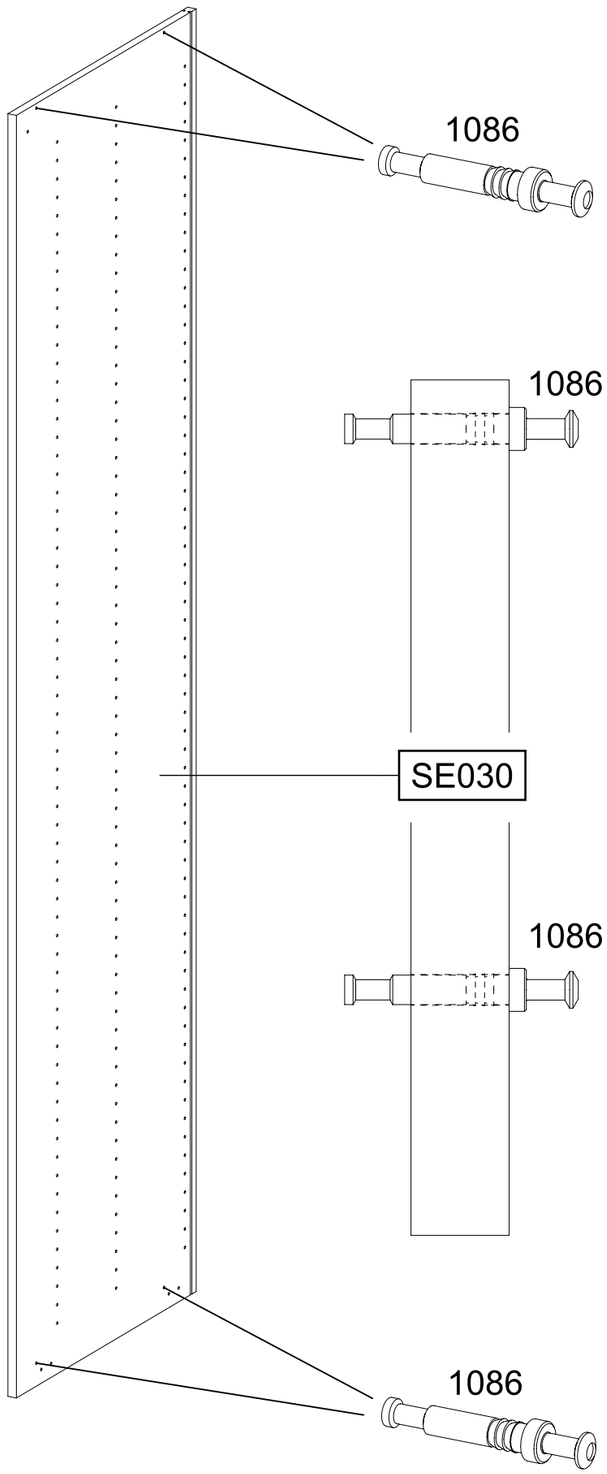

10

8x 201 4x15

8x 534 6x8

4x 974

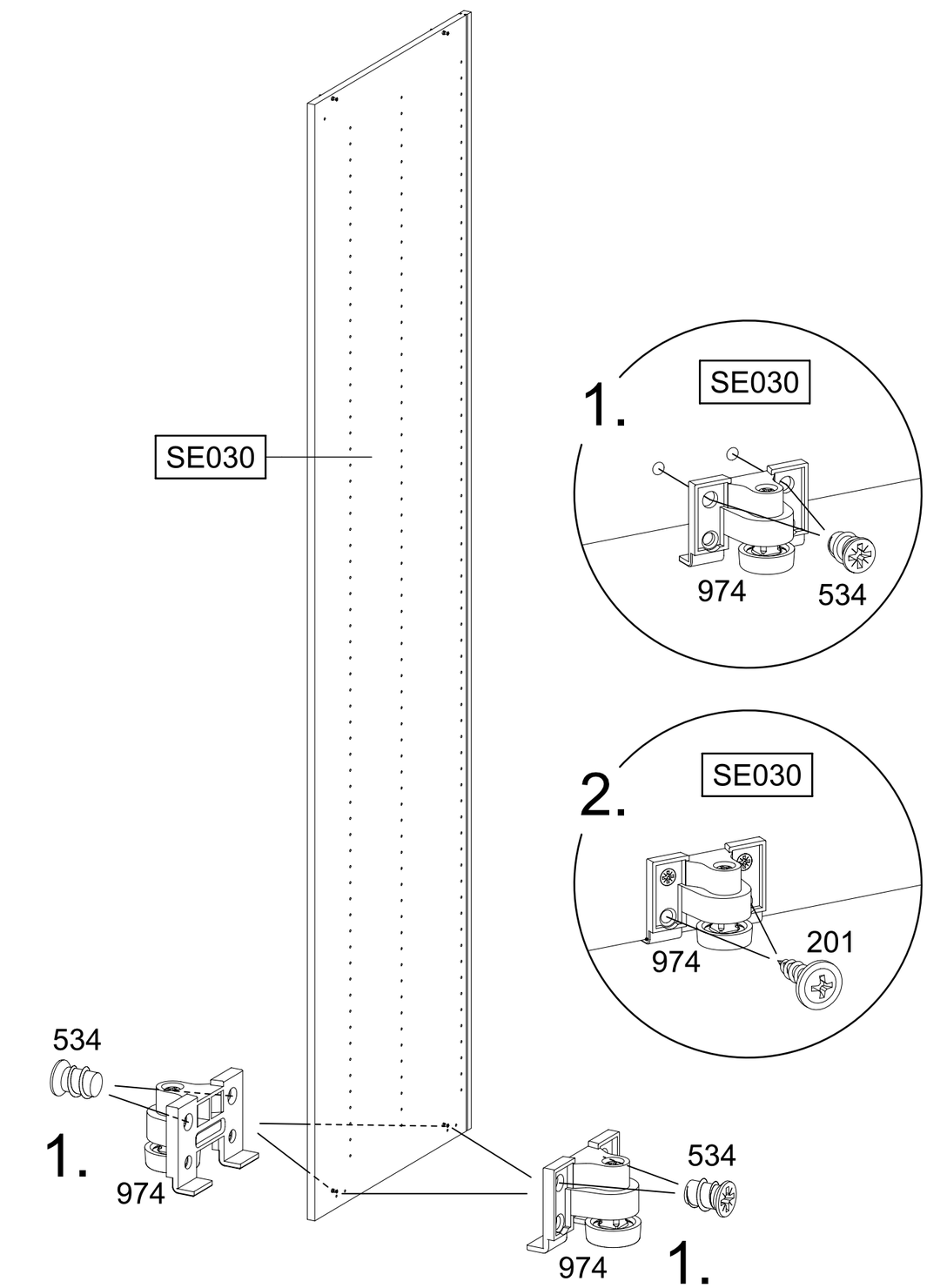

11

4x 18 8x30

4x 173

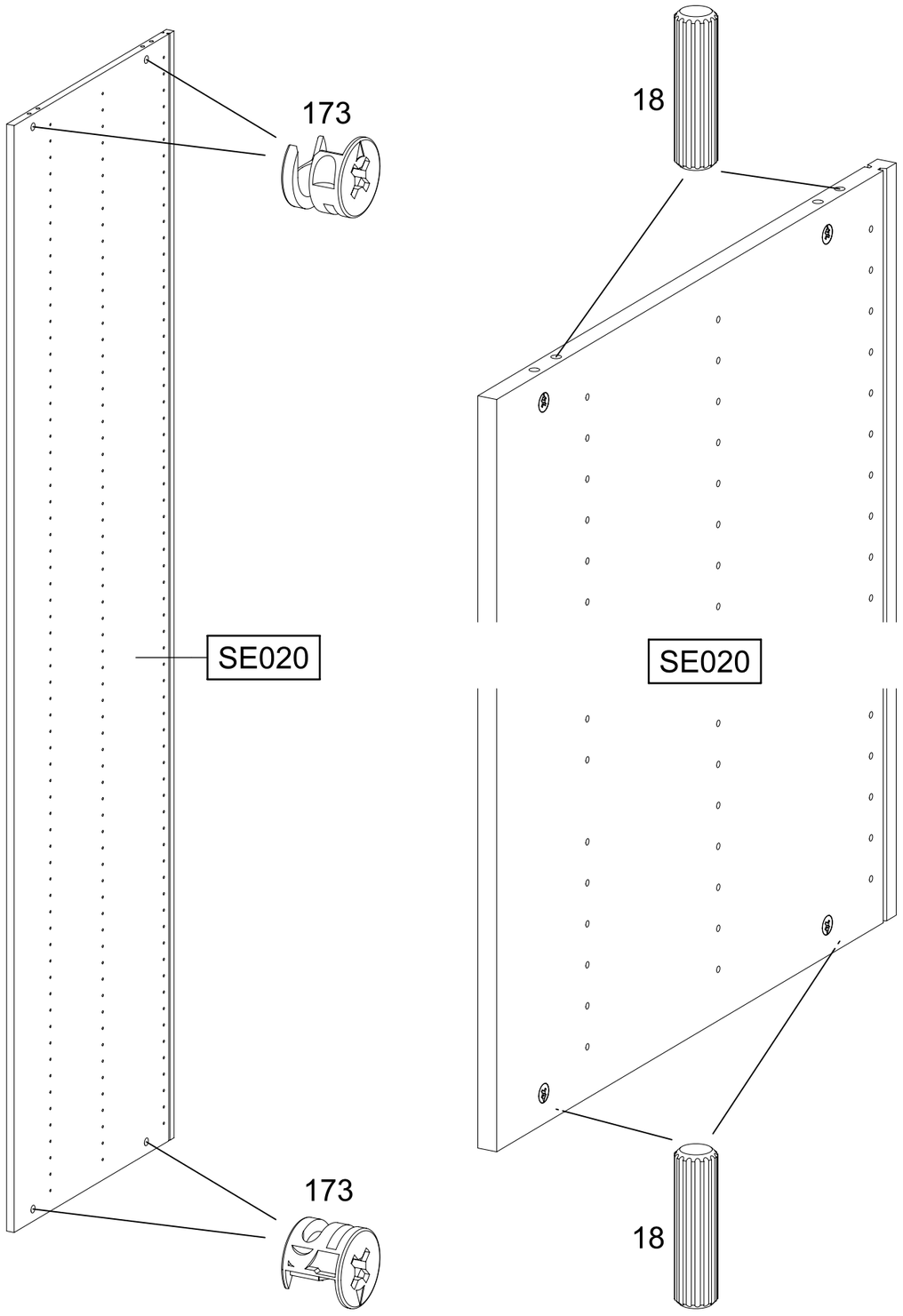

12

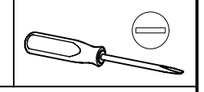

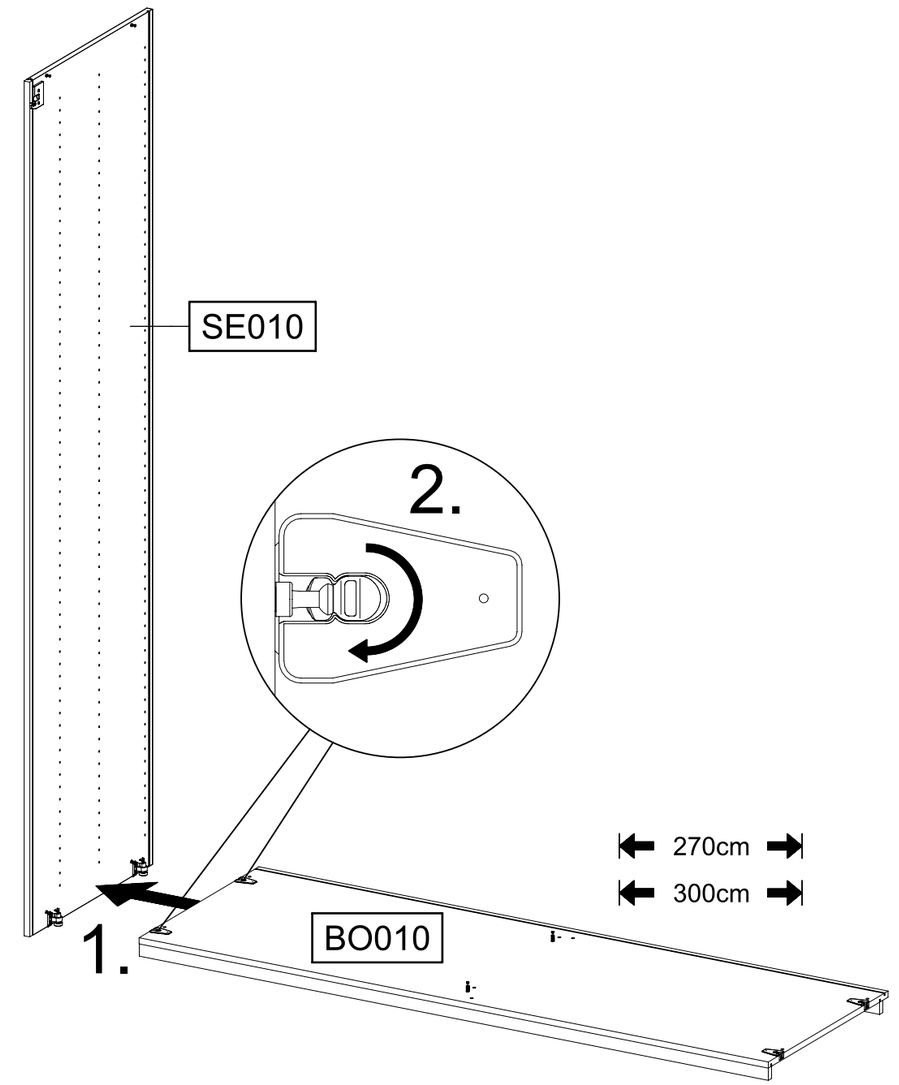

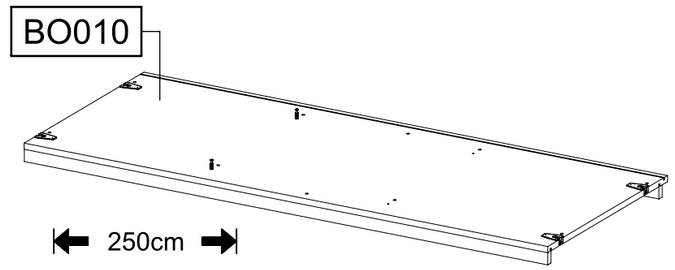

13

2x 47

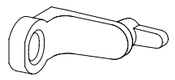

2x 779 6,5x12

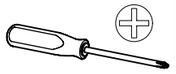

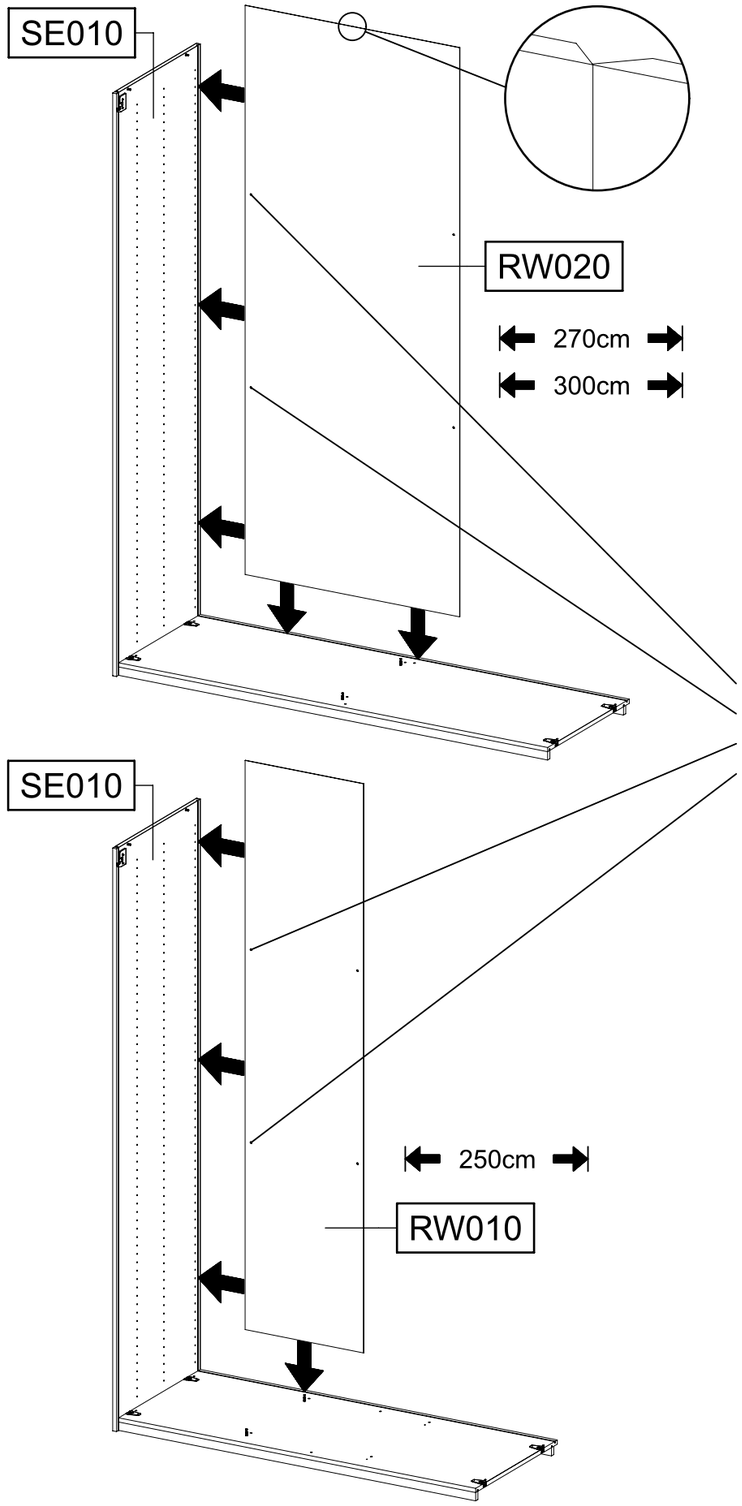

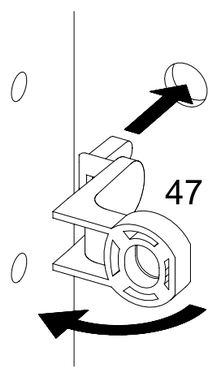

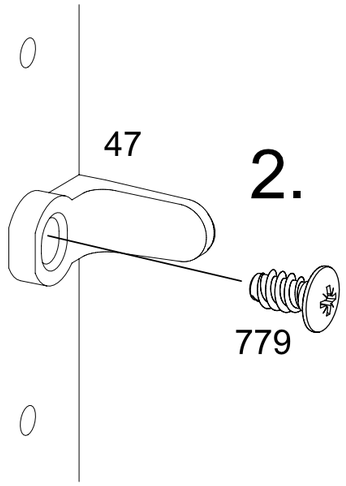

14

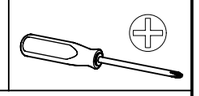

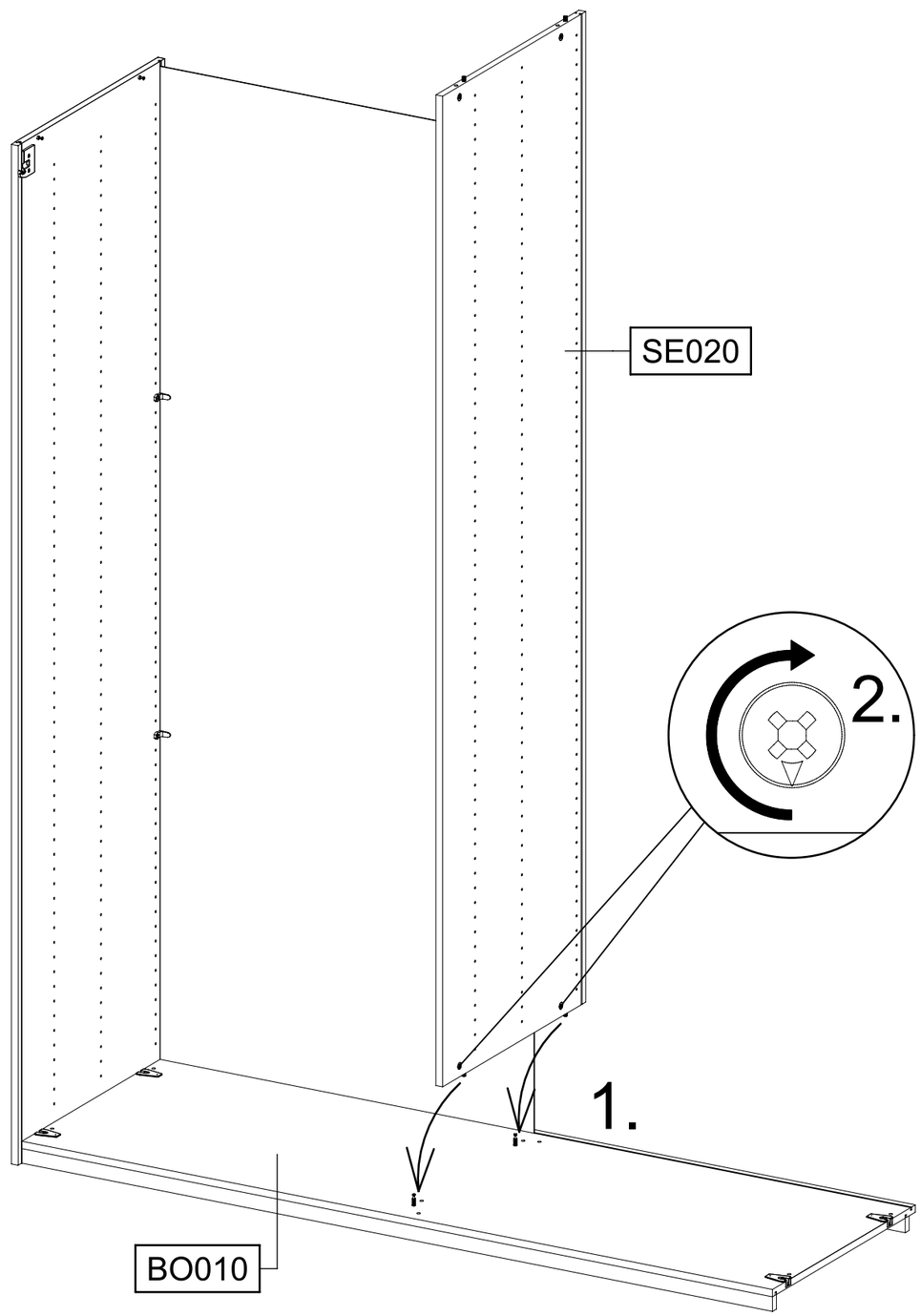

15

2x 47

2x 779 6,5x12

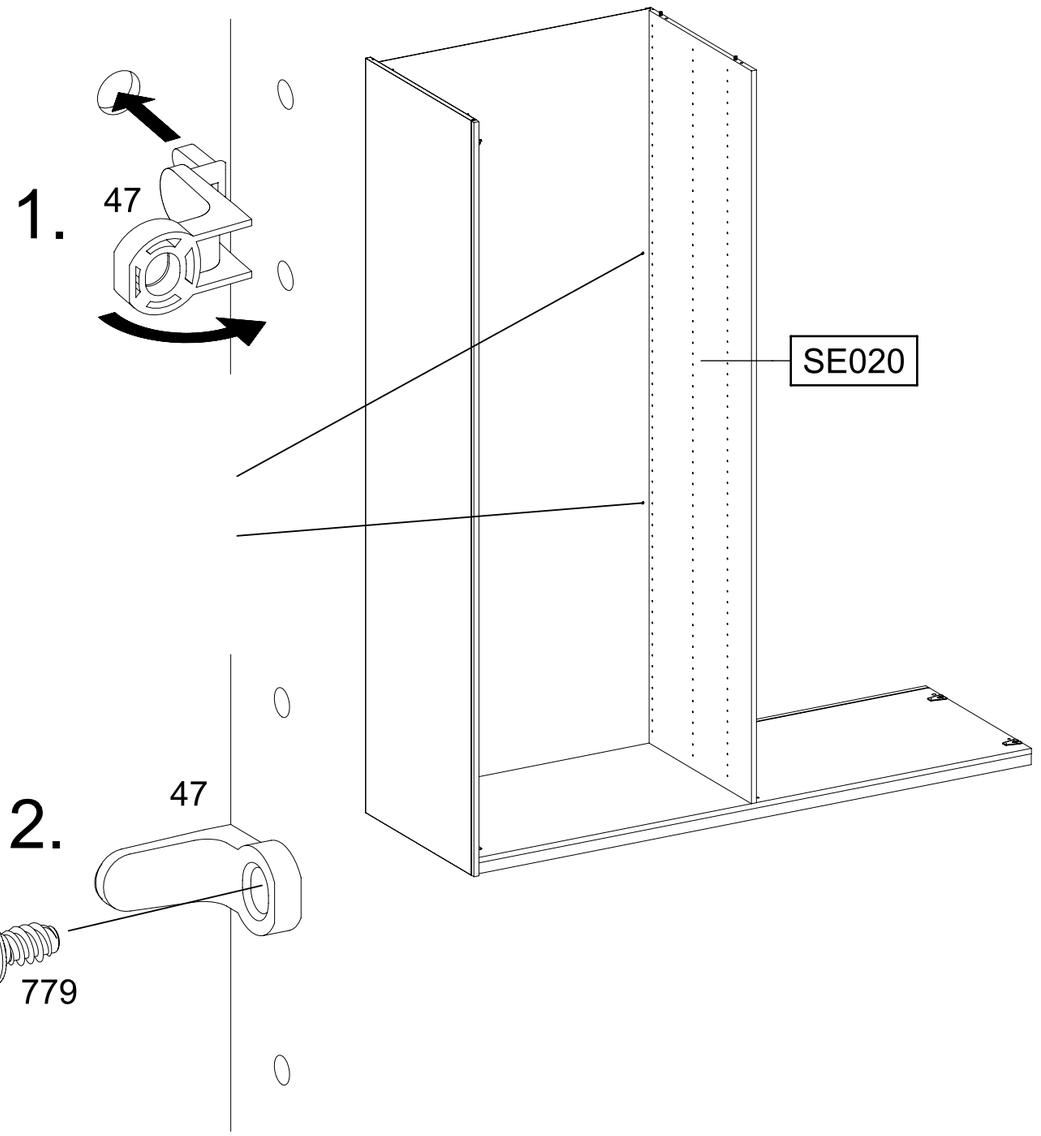

16

2x 47

2x 779 6,5x12

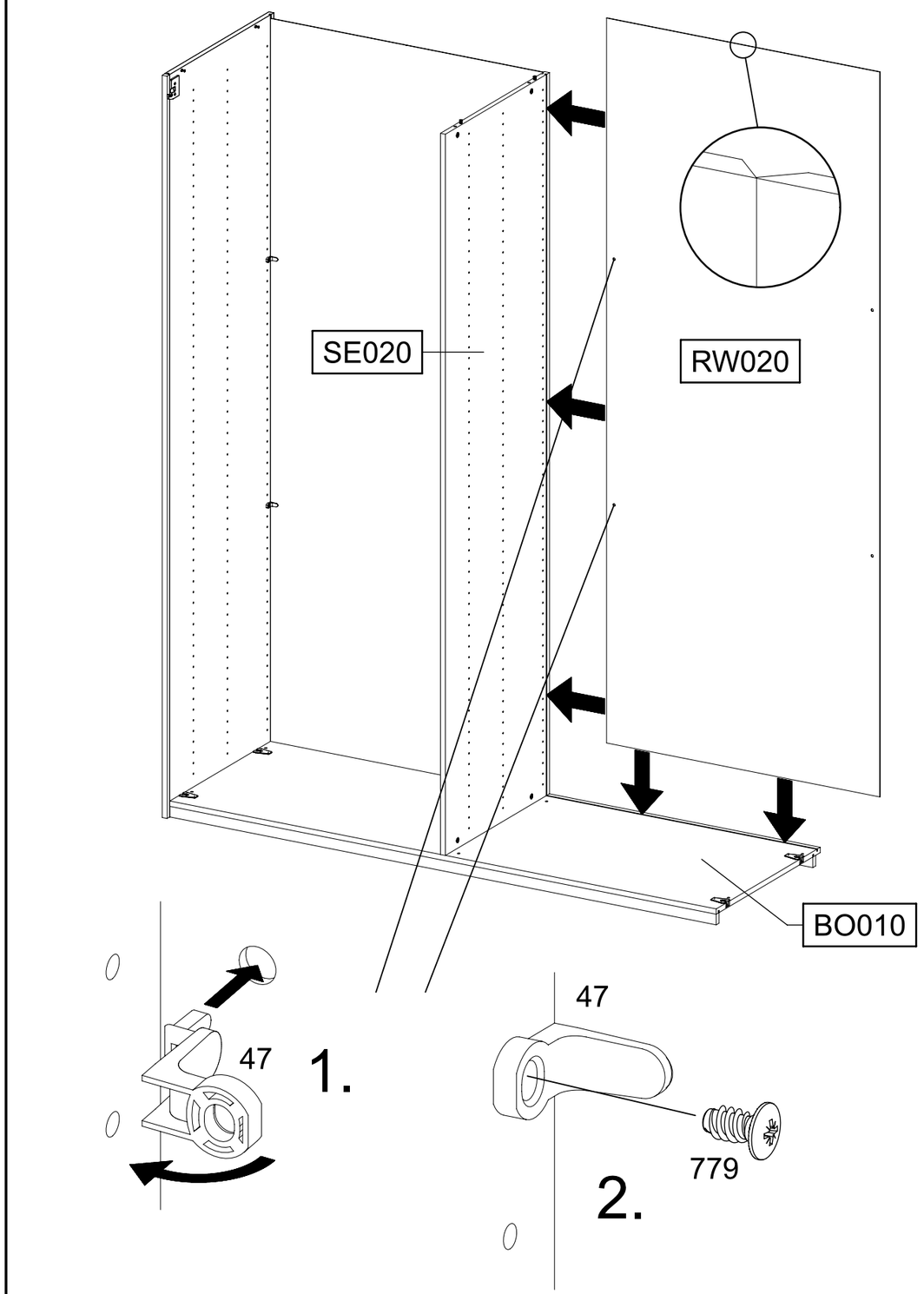

17

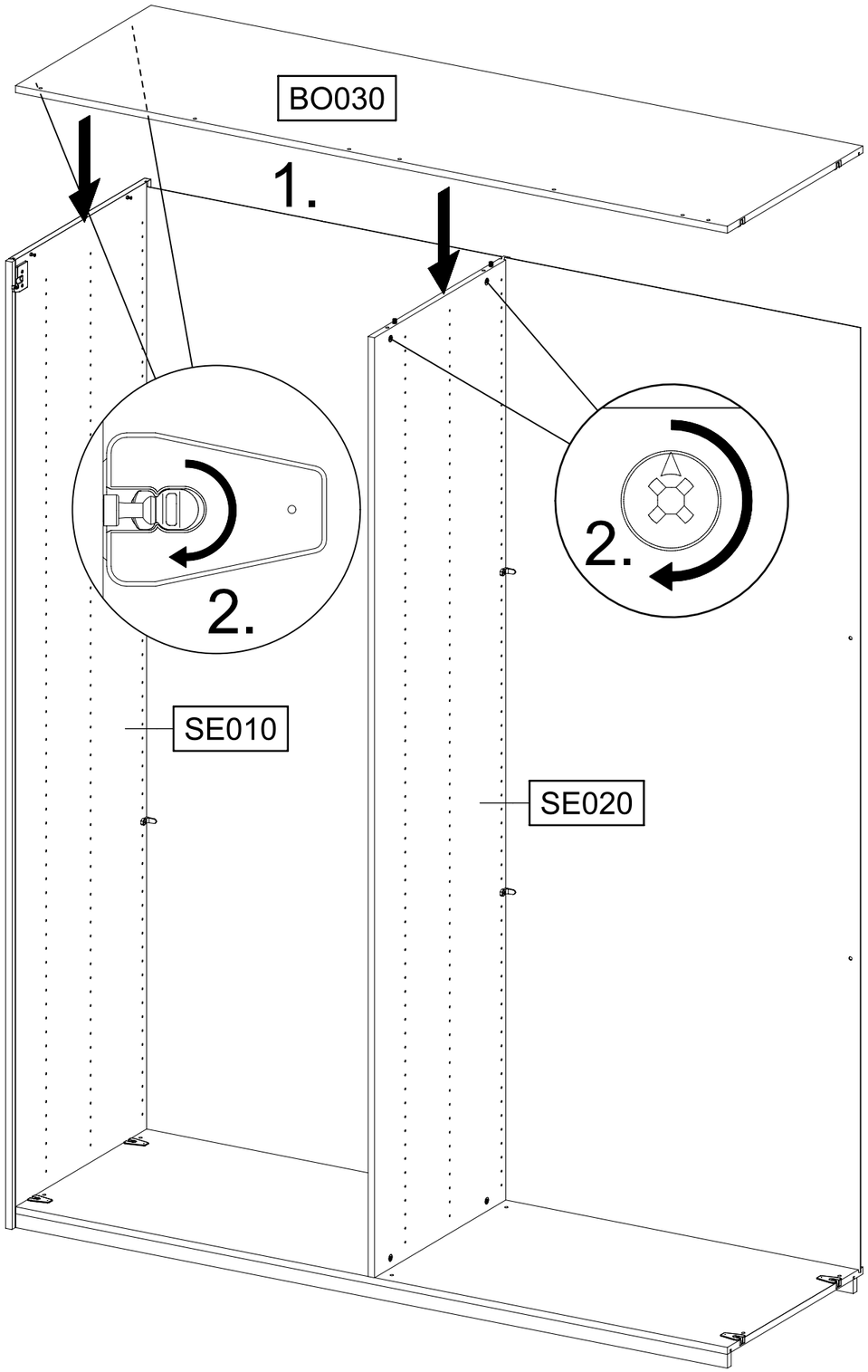

18

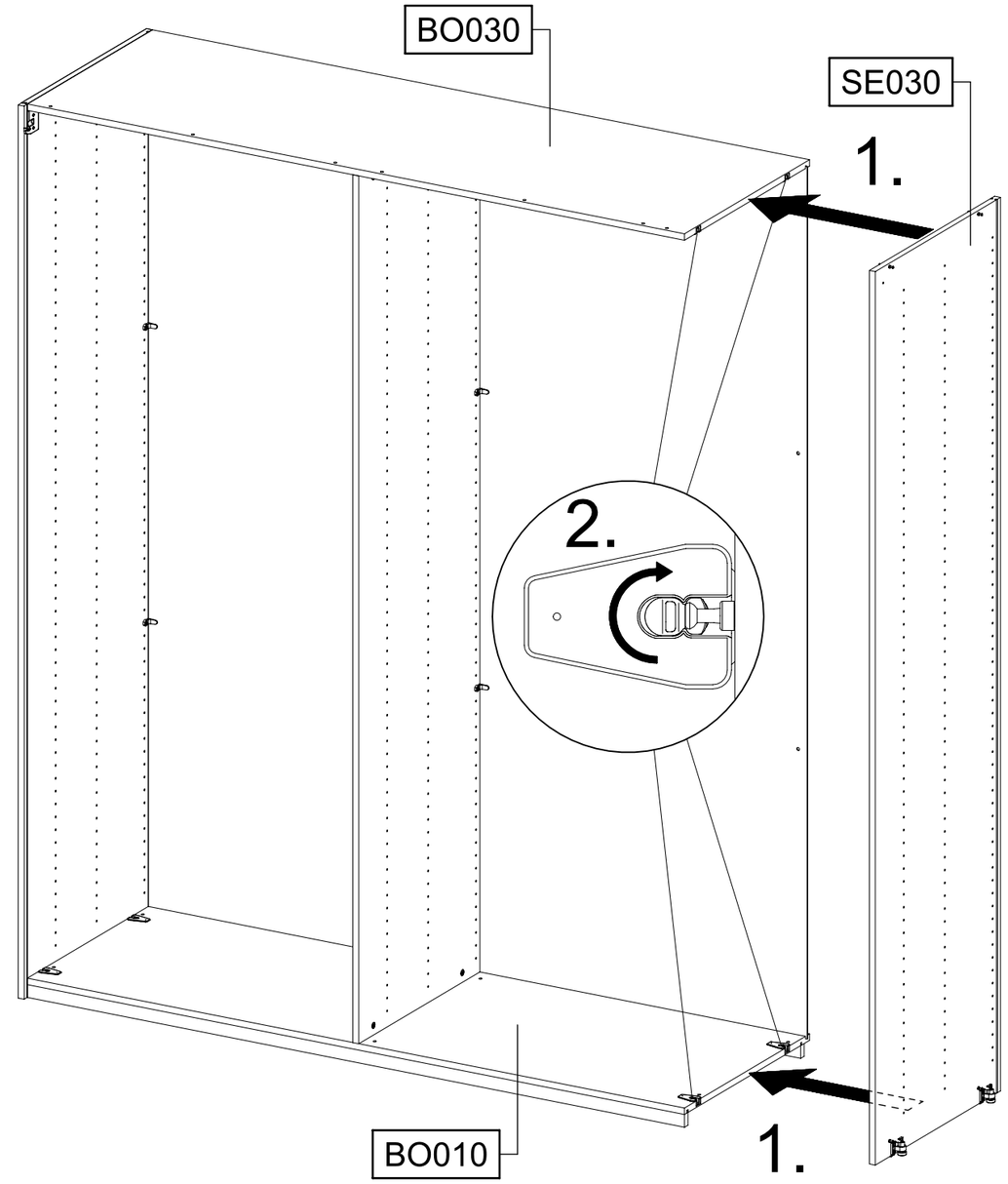

19

2x (47)

2x (779) 6,5x12

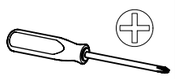

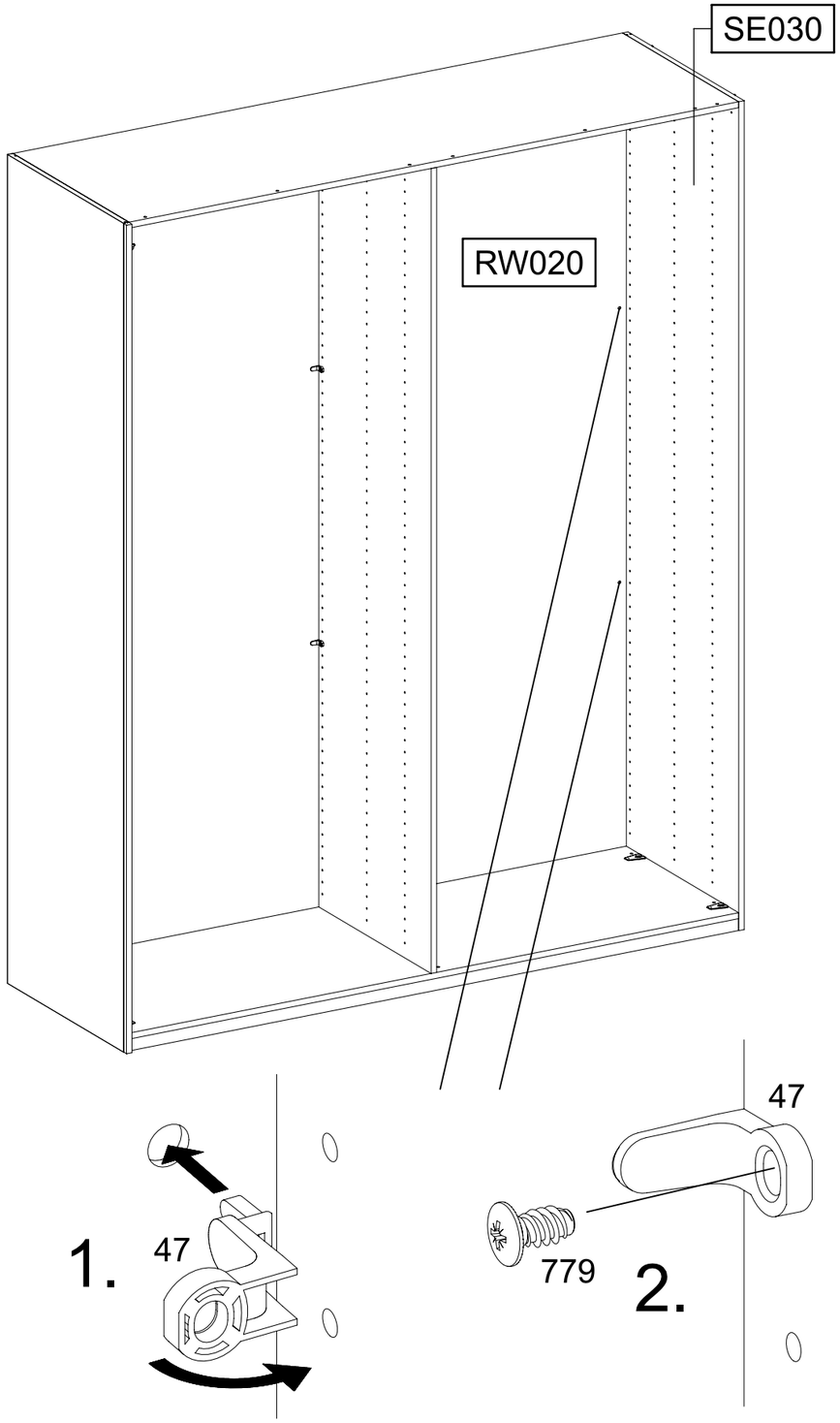

20

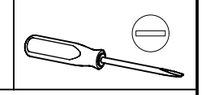

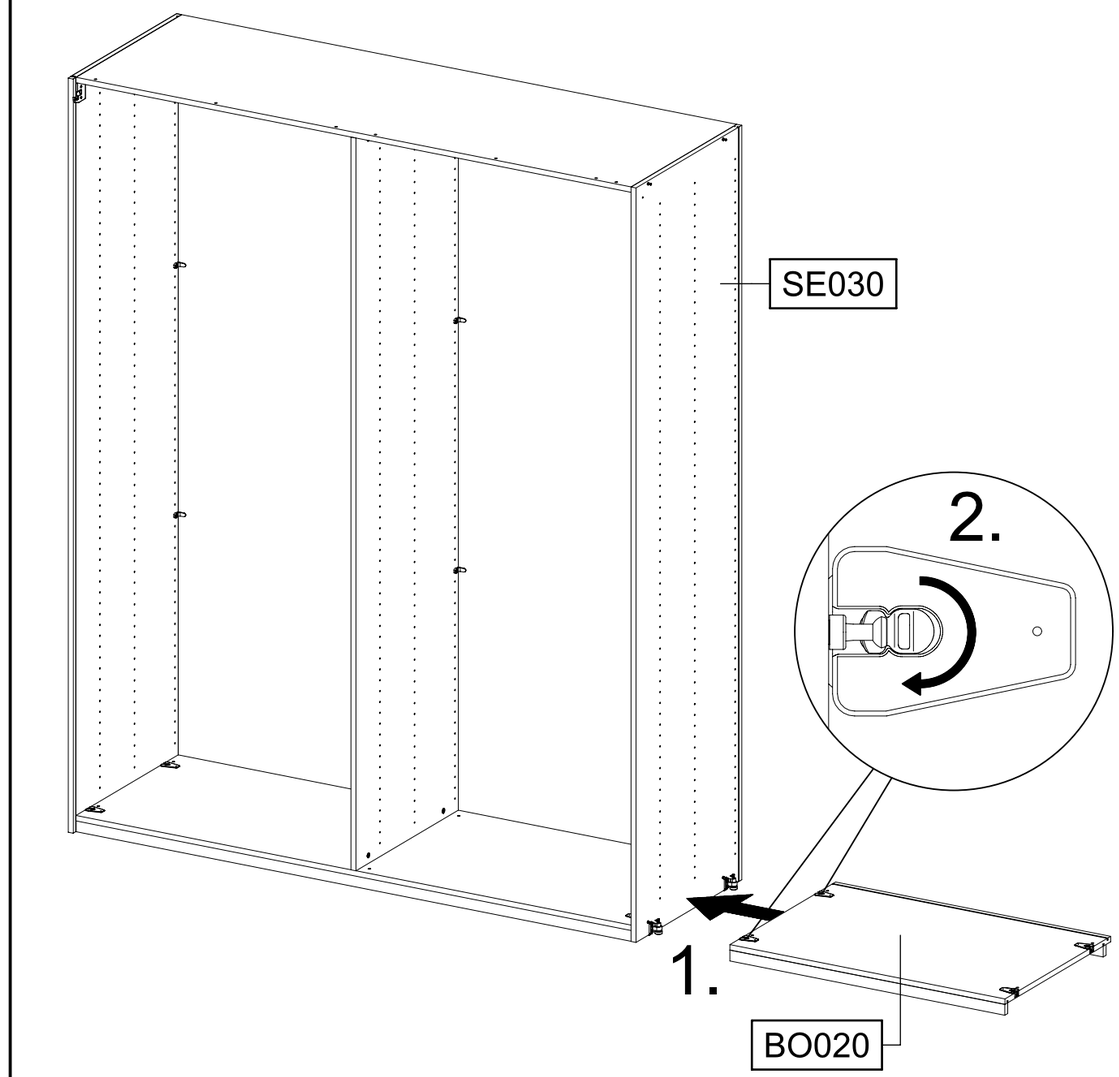

21

2x (47)

2x (779)

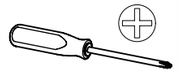

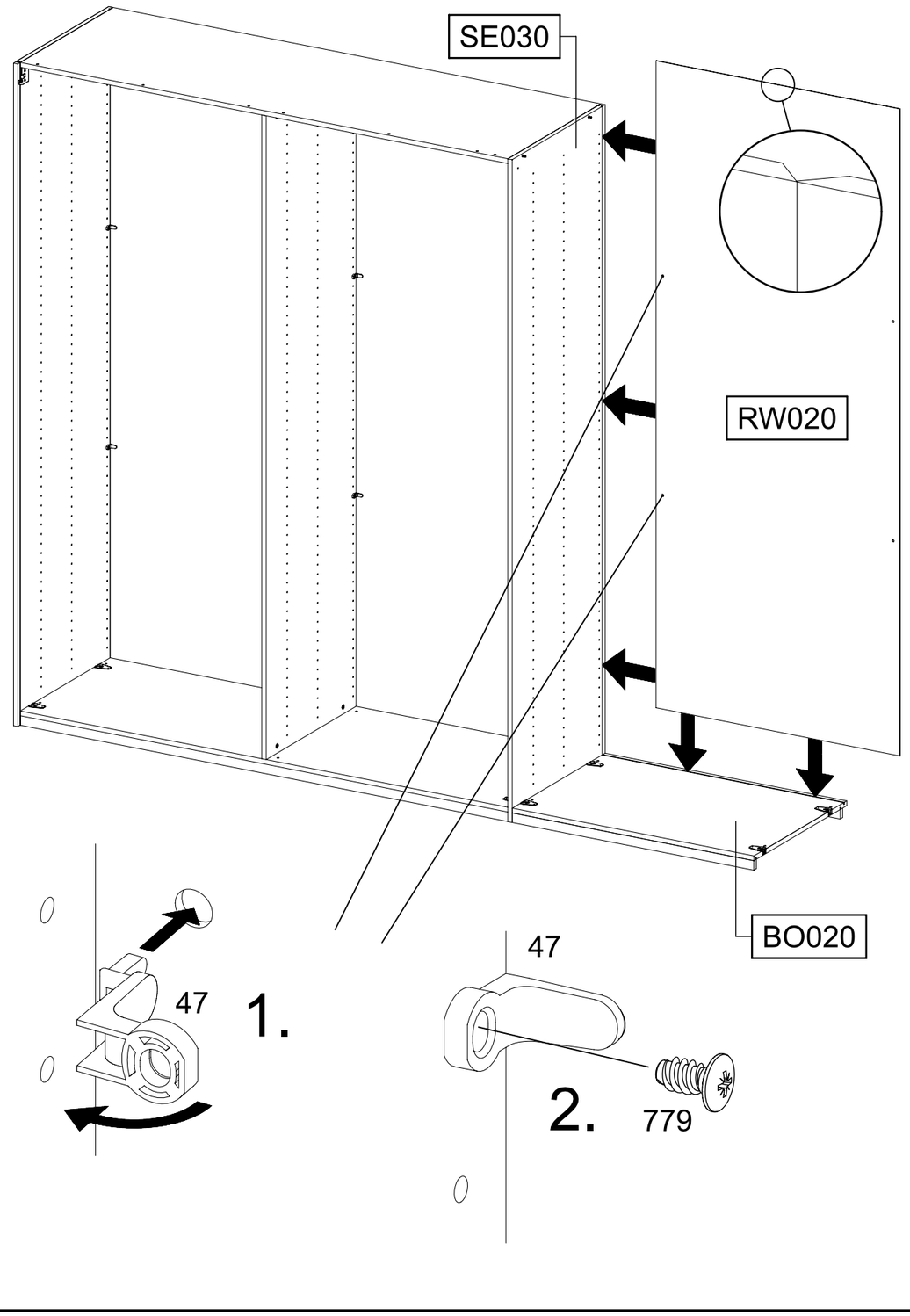

MD138

22

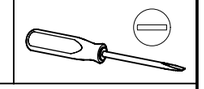

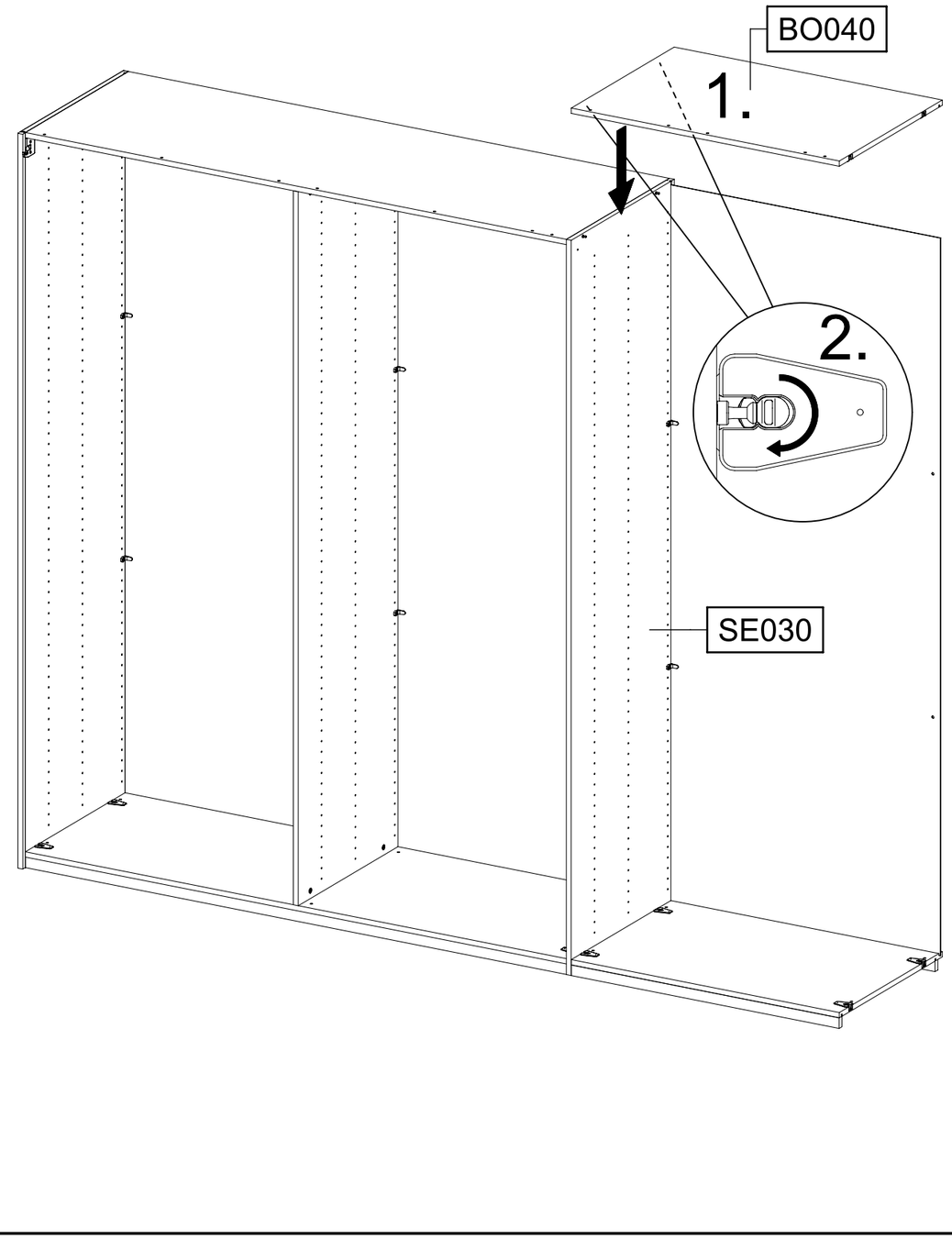

MD138

23

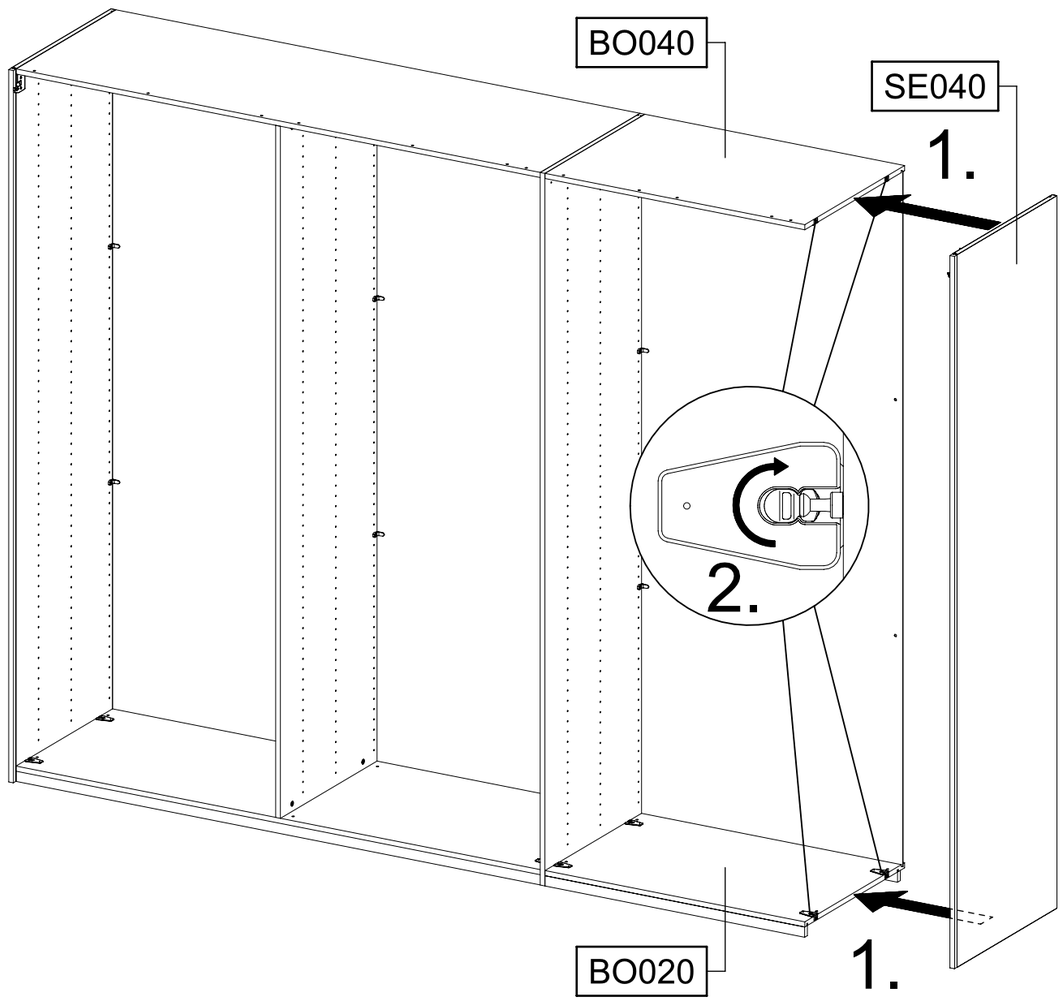

24

2x 47

2x 779 6,5x12

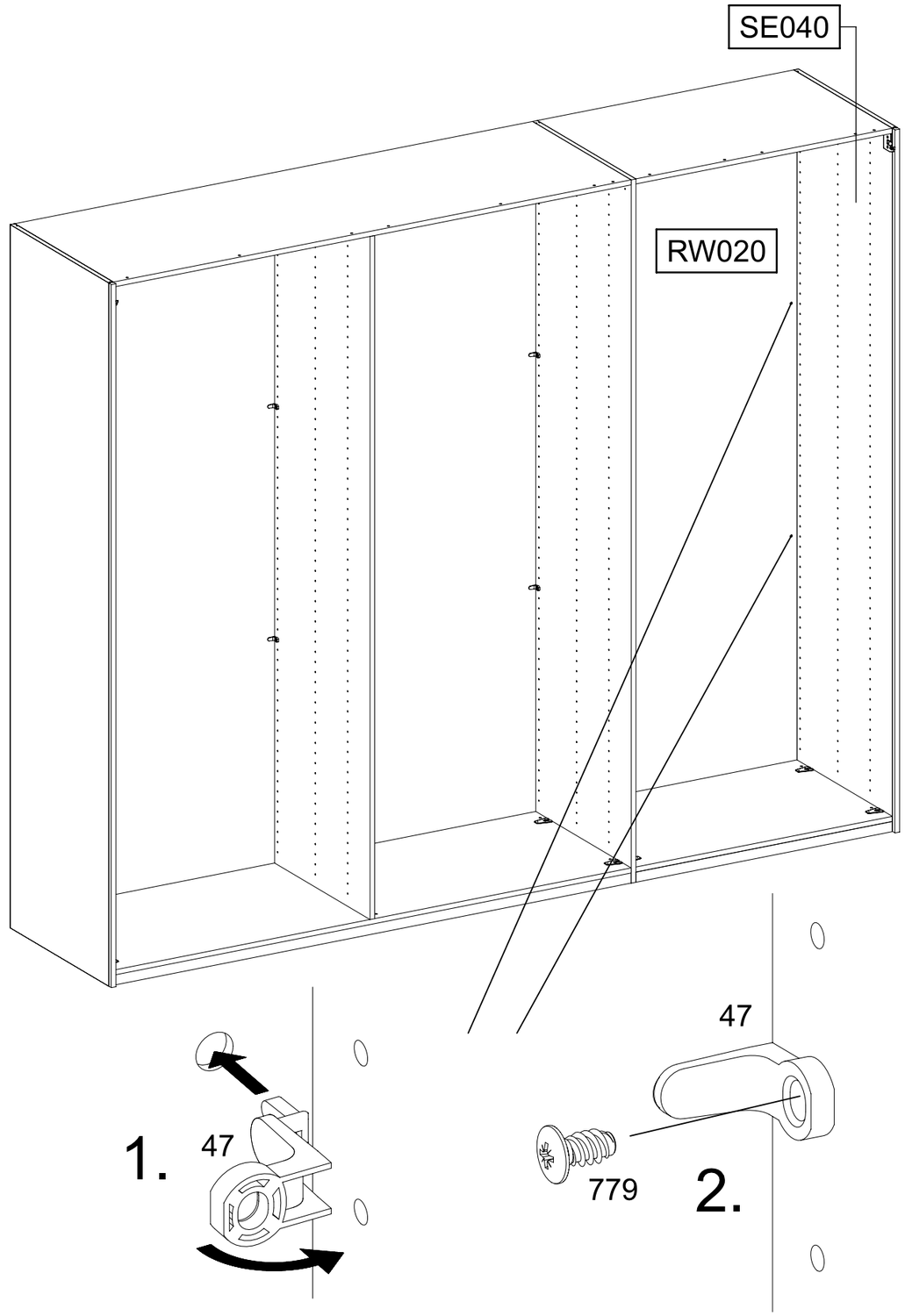

25

12x 1089

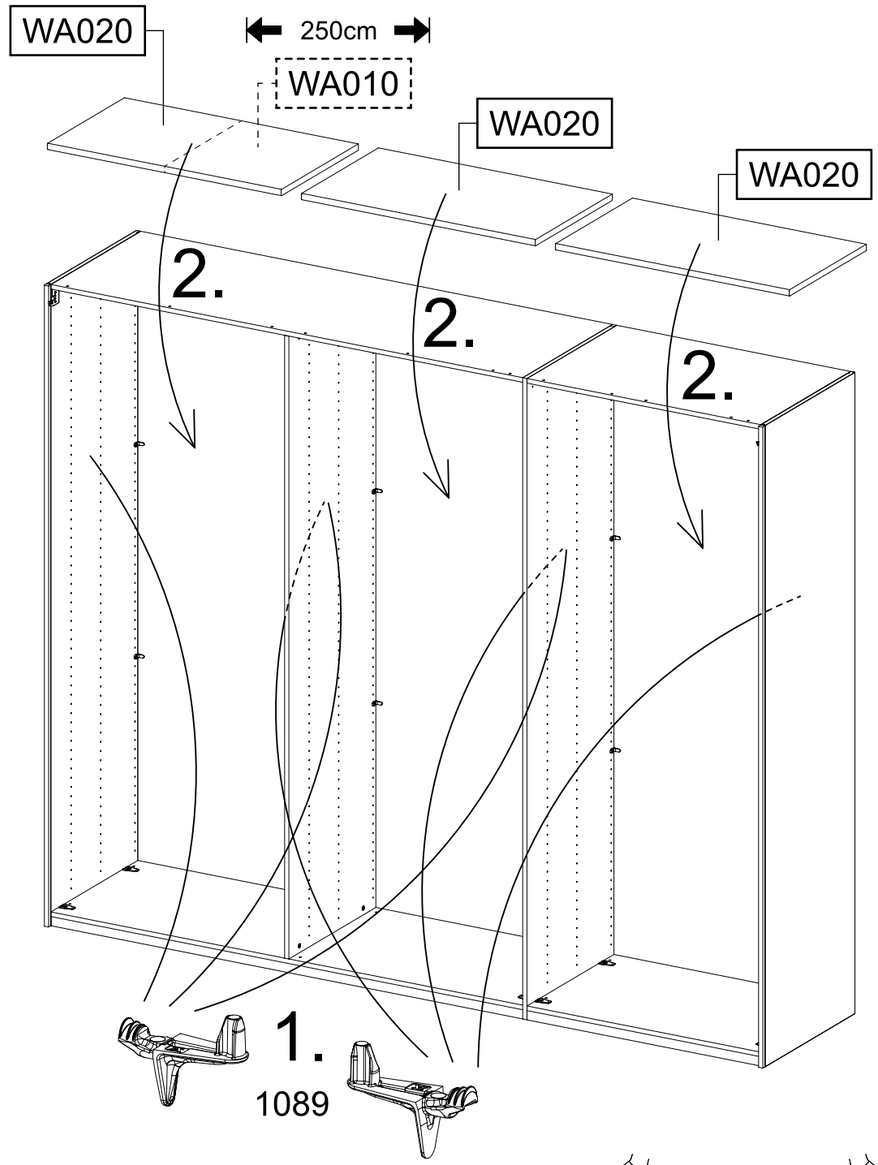

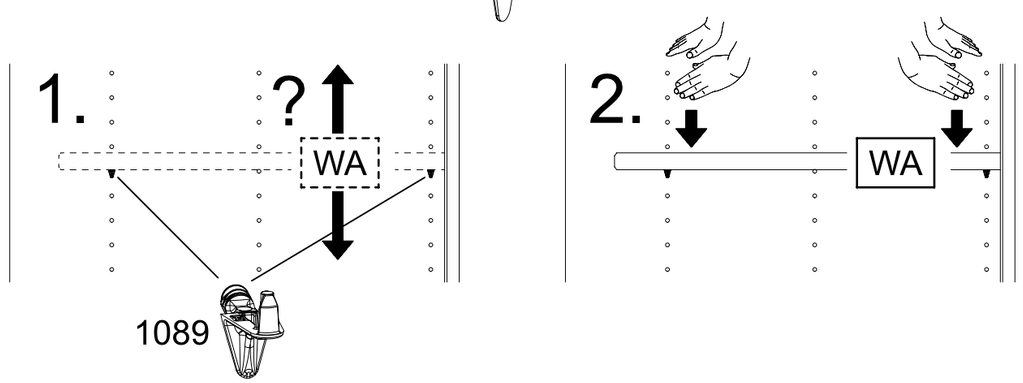

26

6x 29

6x 205 3,5x15

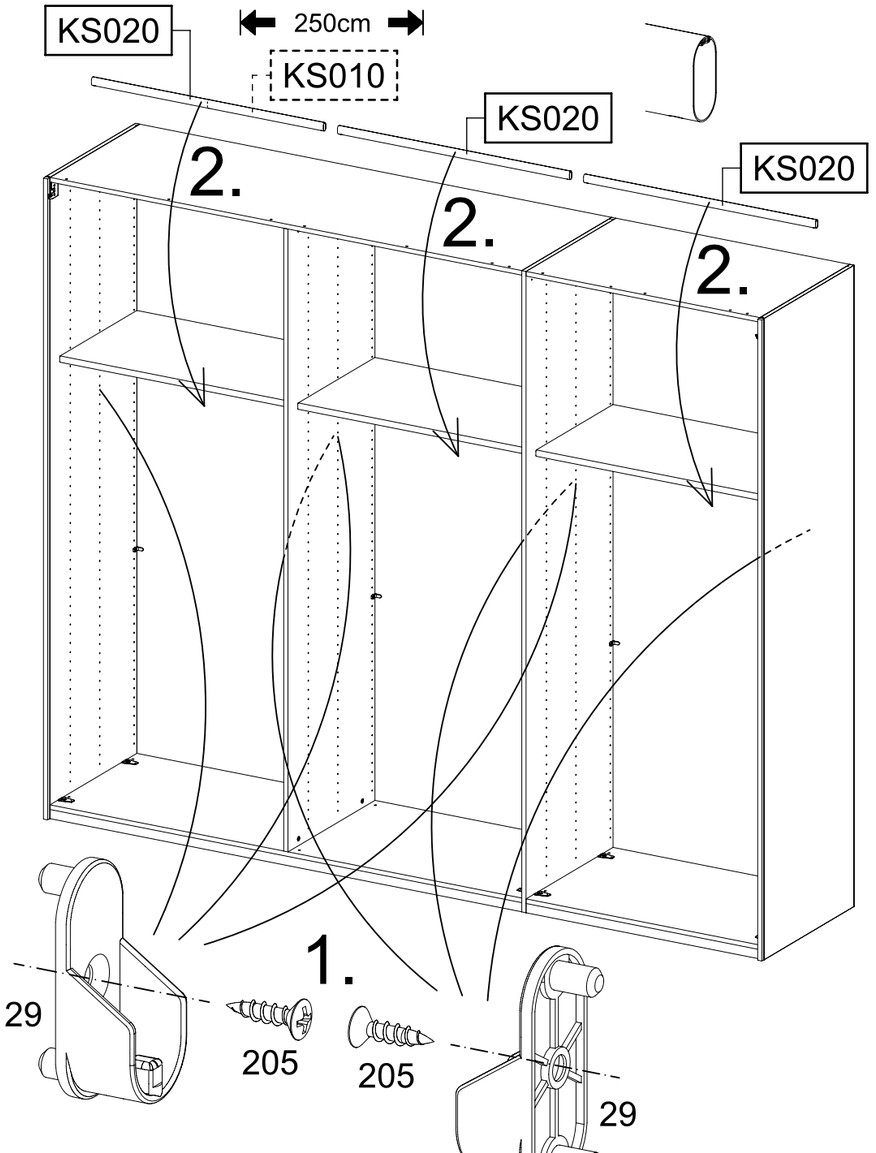

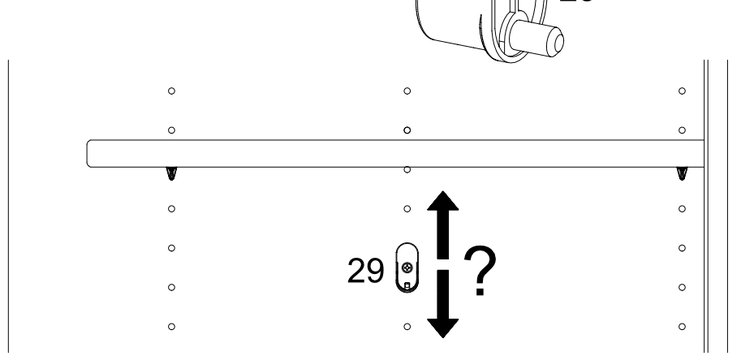

27

4-5x 211 M4x12

4-5x 580 M4

1x 1163

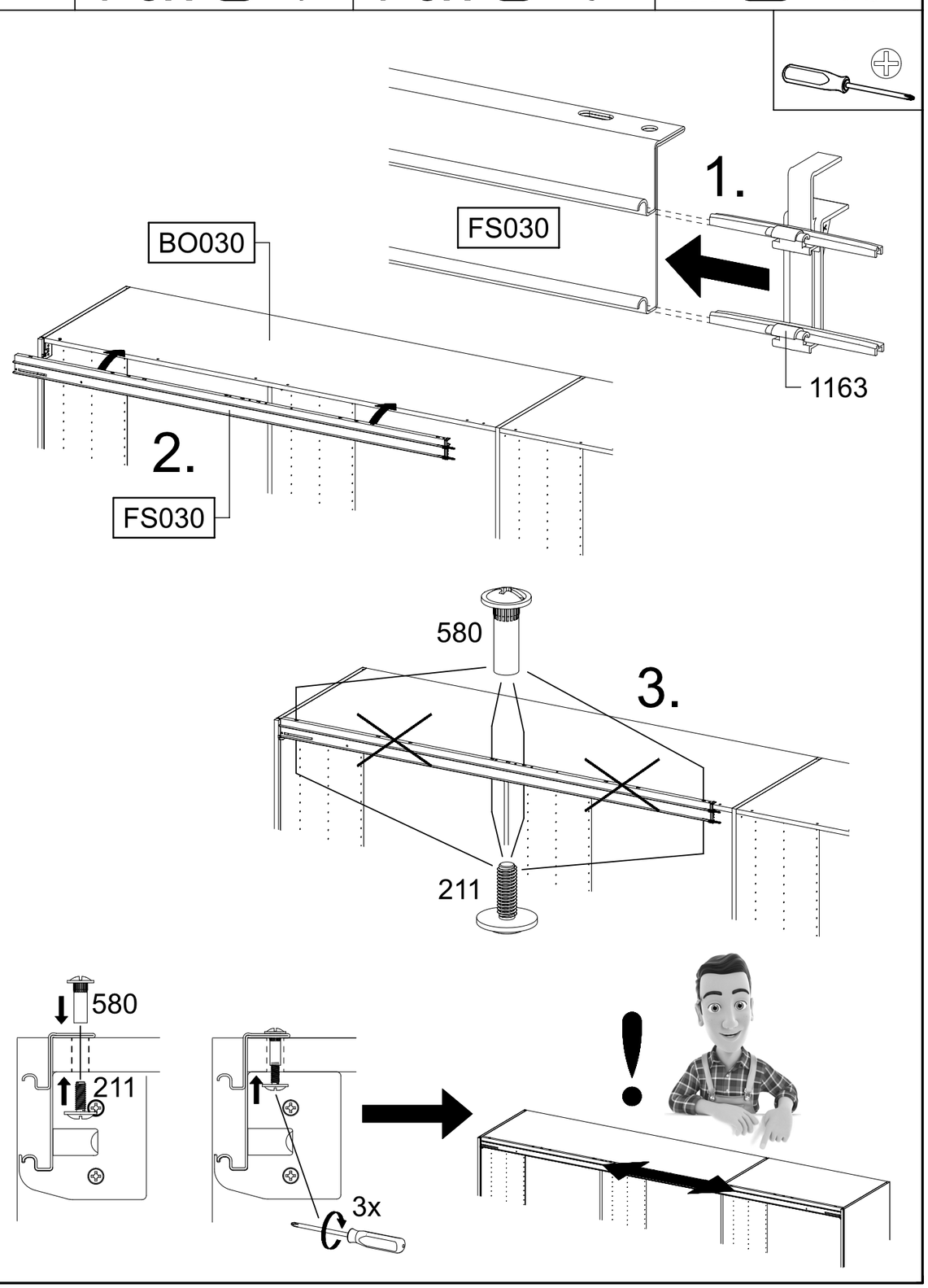

28

2-3x 211 M4x12

2-3x 580 M4

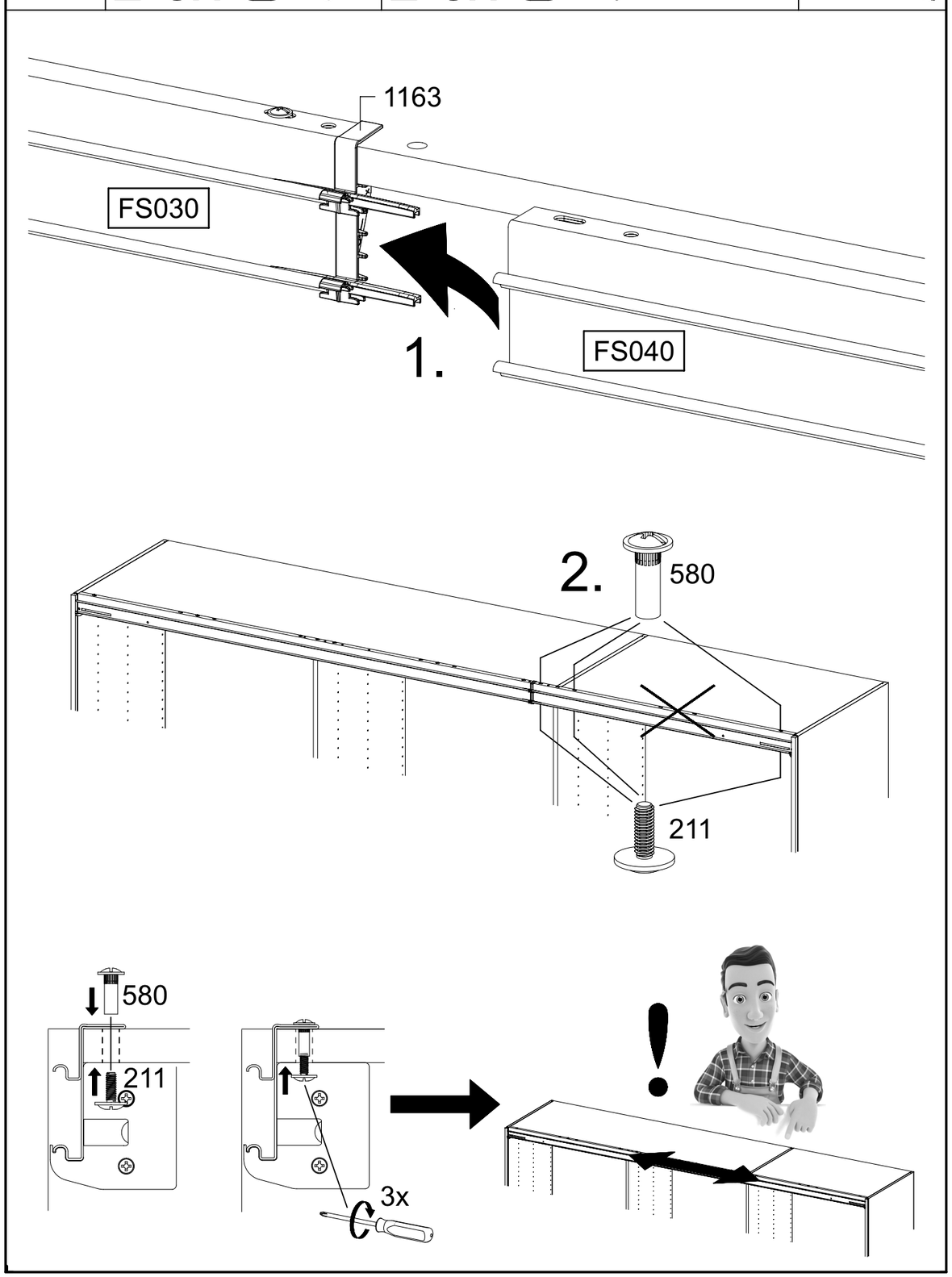

29

2x 1184 4x15 red/rot

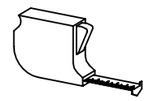

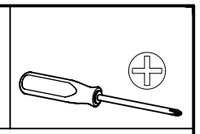

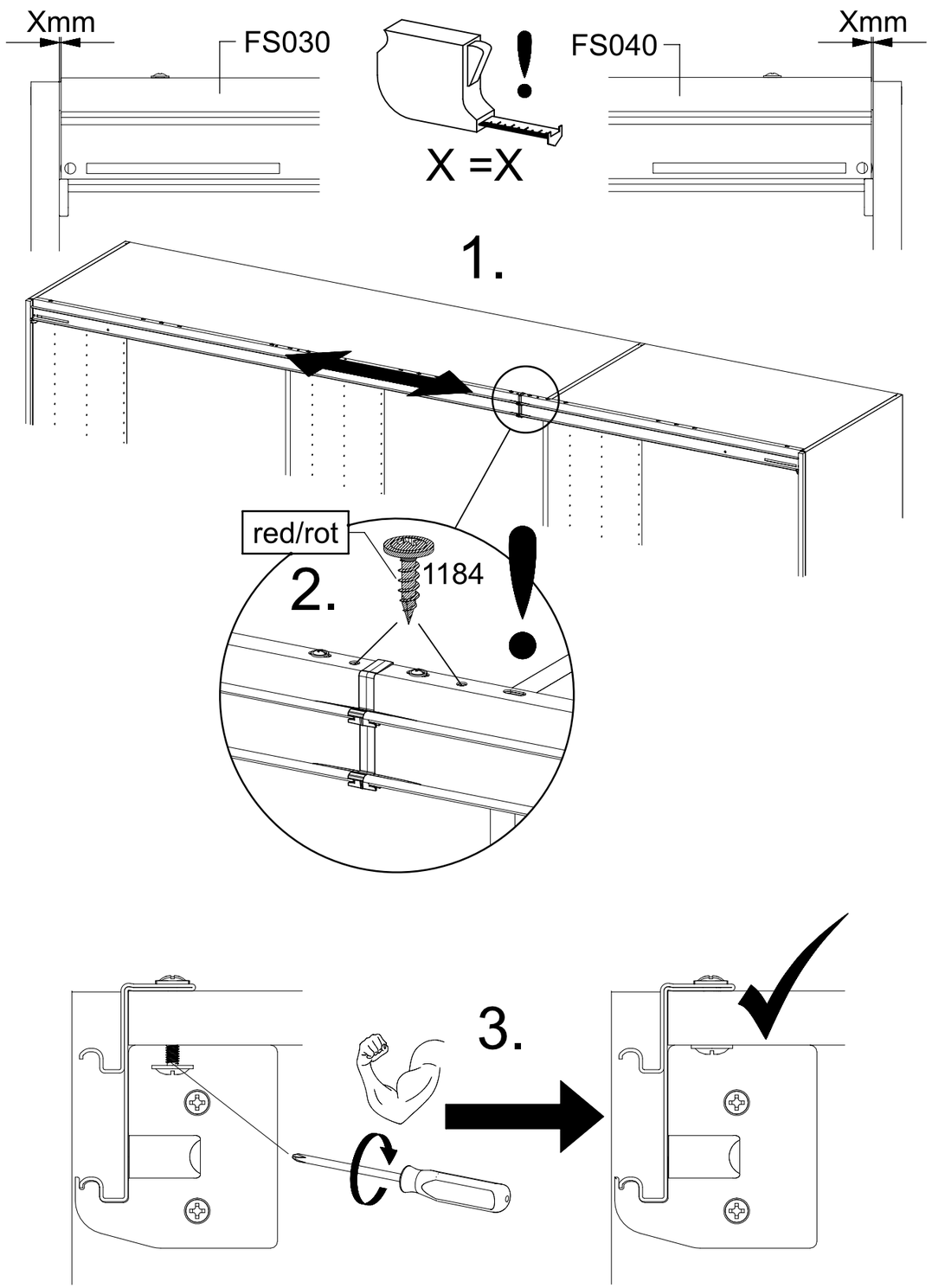

30

3x 211 M4x12

3x 580 M4

3x 1277

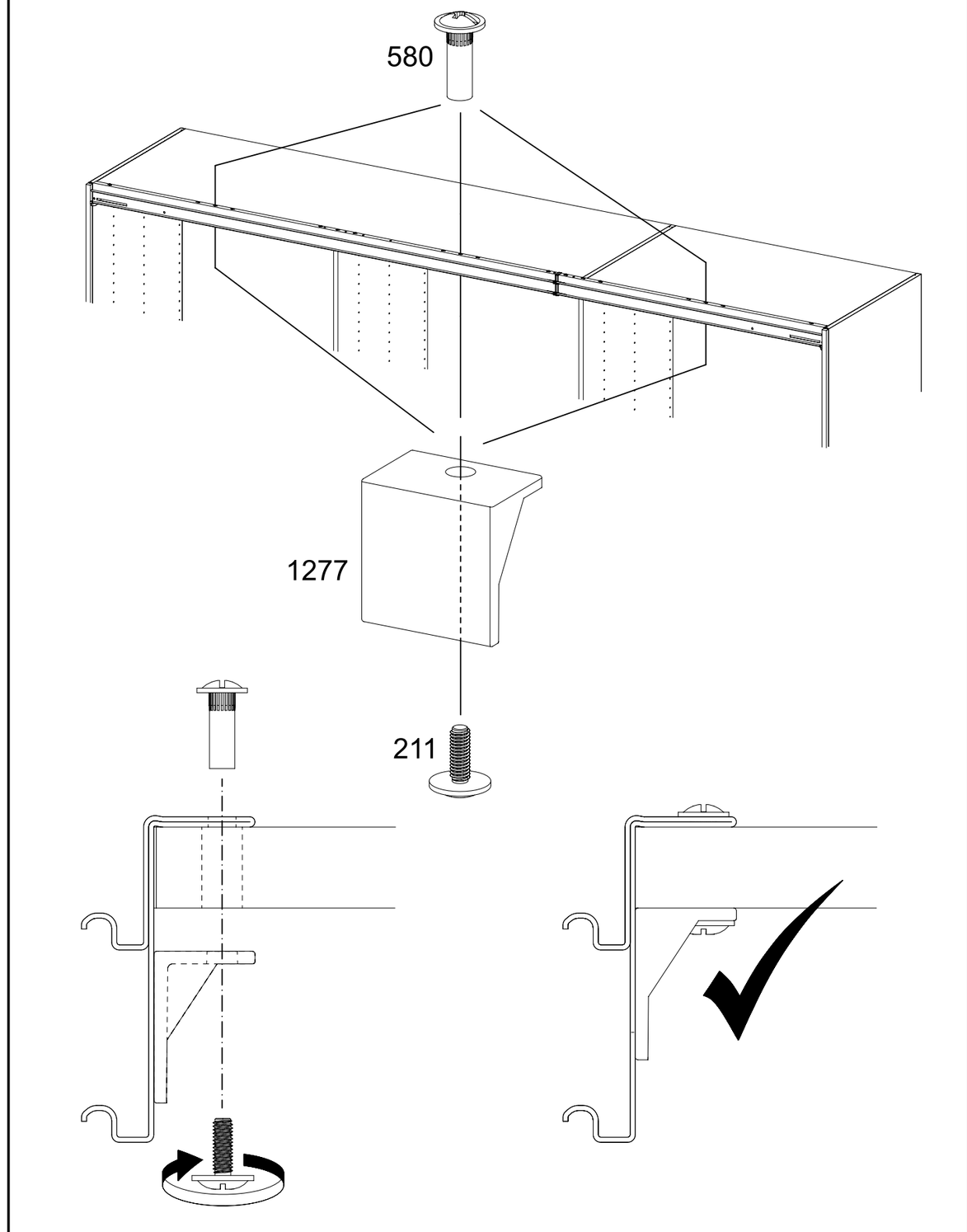

31

2x 1280

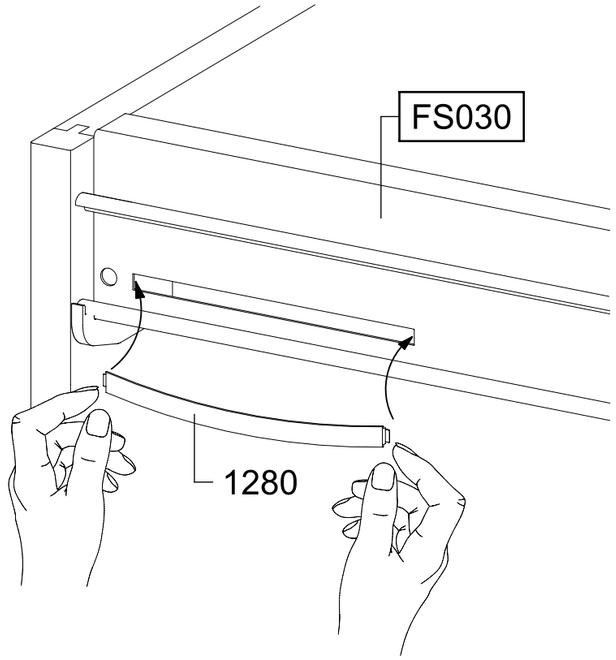

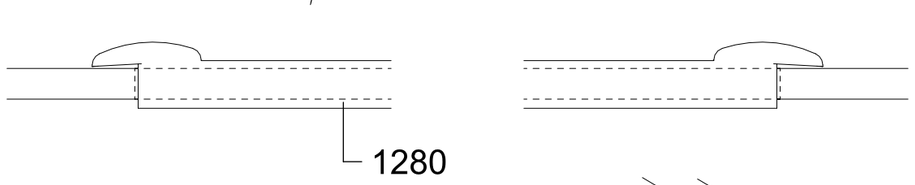

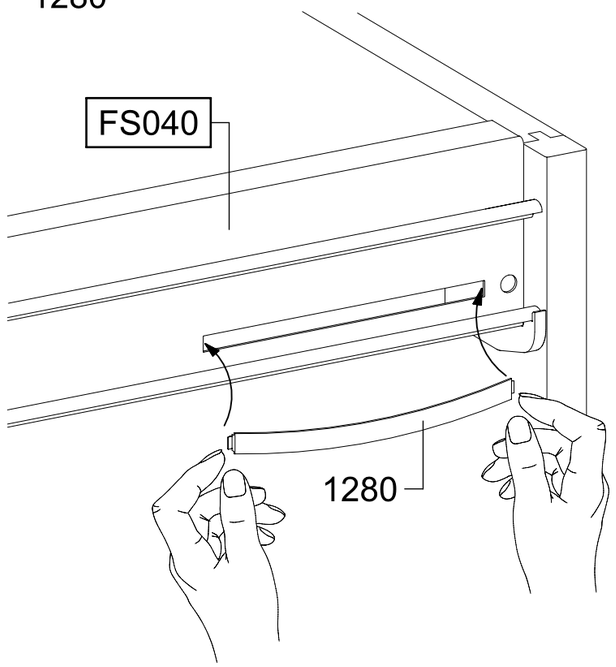

32

2x 1167 2x 1168 2x 1279 M5x12 2x 1288 M5

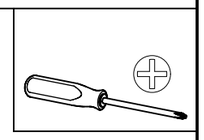

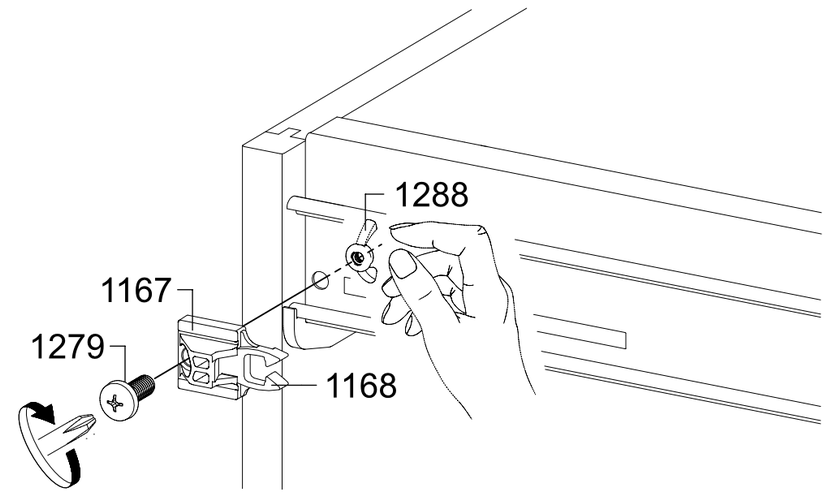

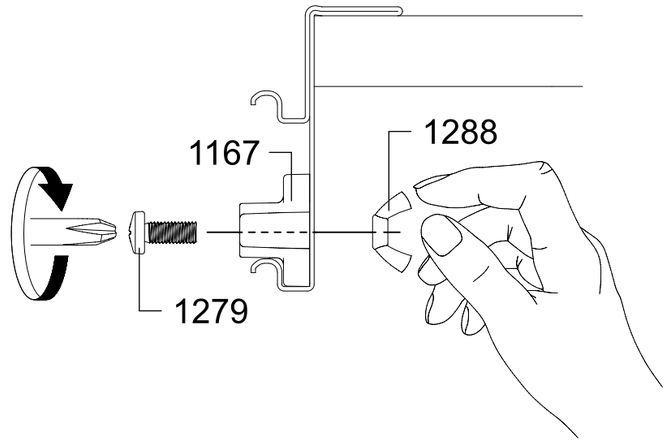

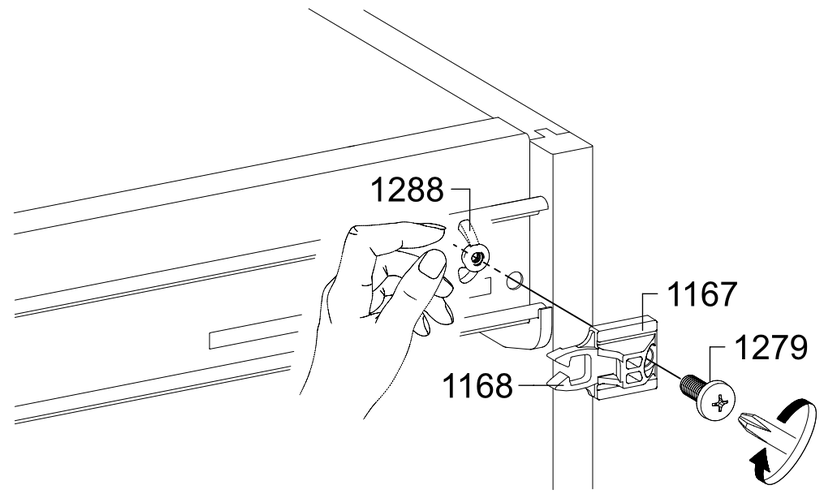

33

9x 205 3,5x15

1x 1169

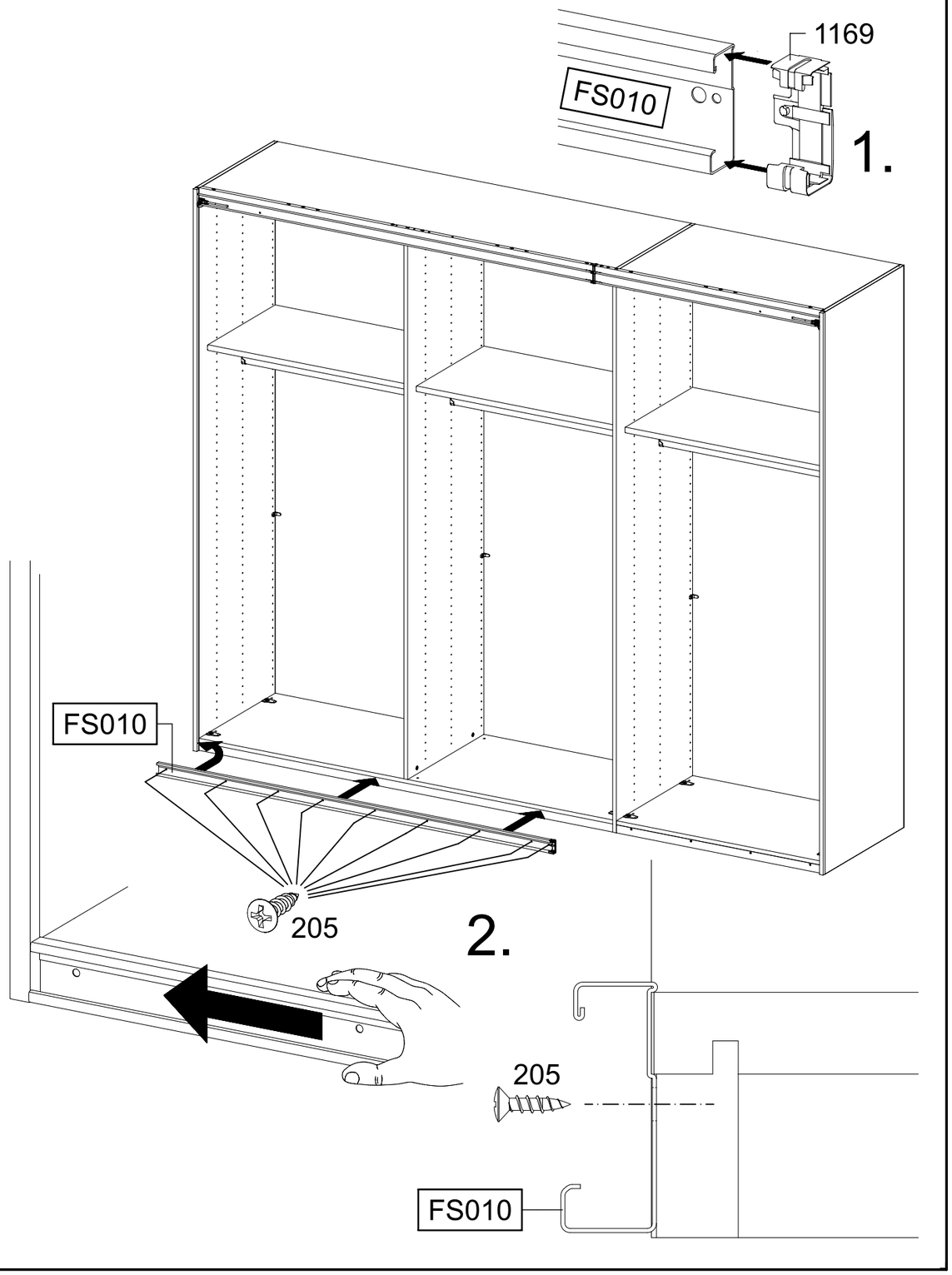

34

5-6x 205 3,5x15

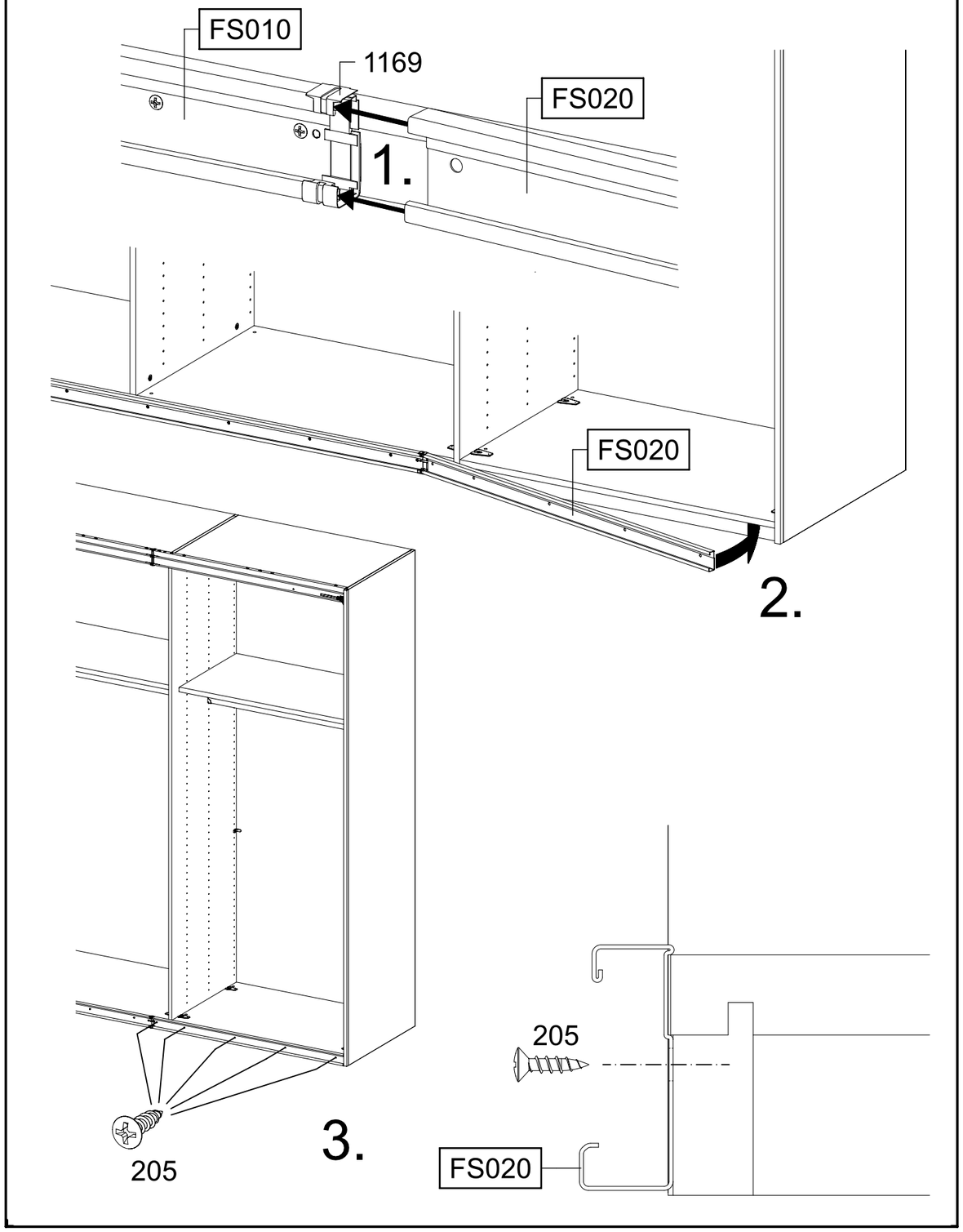

35

2x 68 77x22x15

4x 201 4x15

10x 405 Ø8

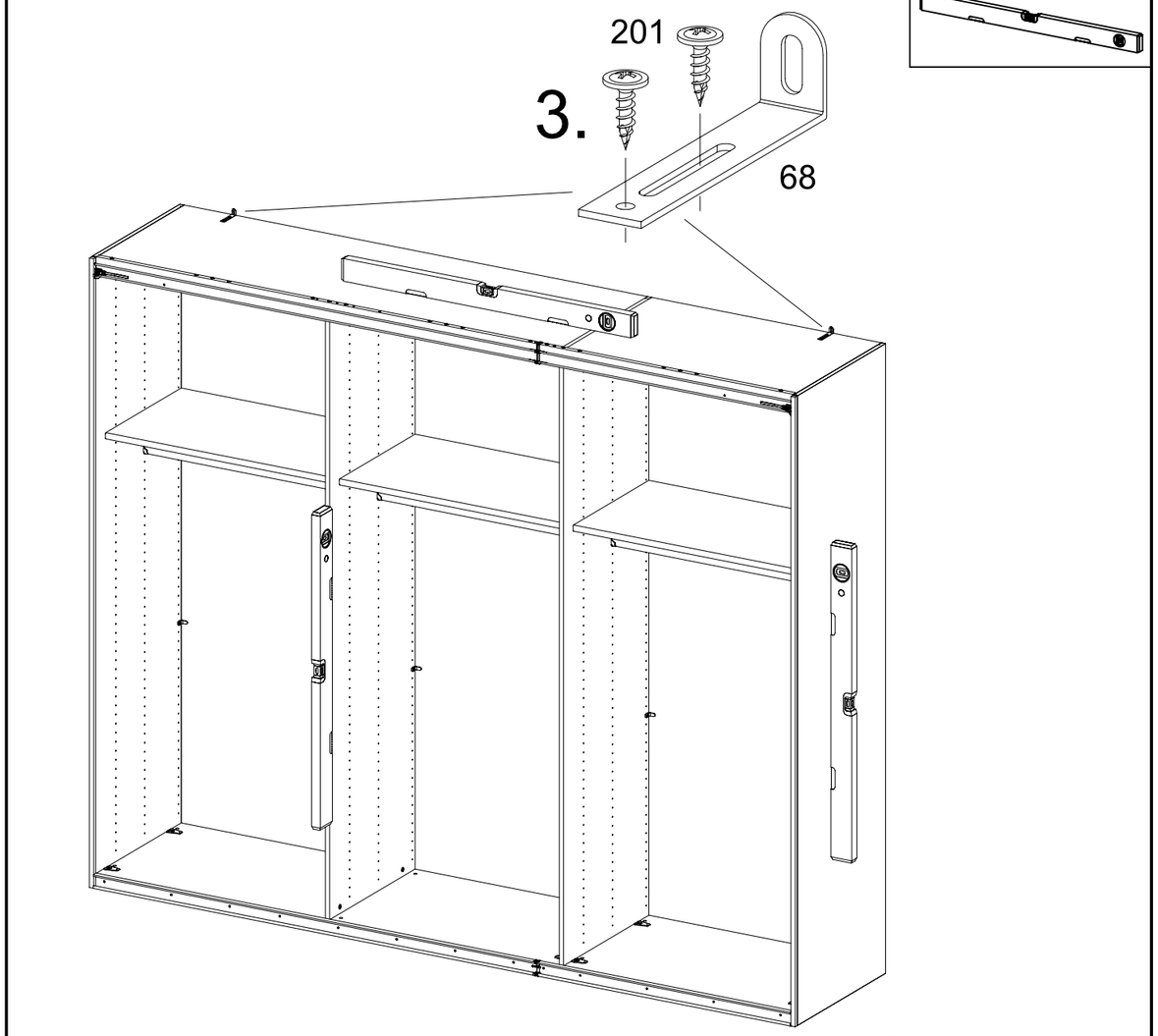

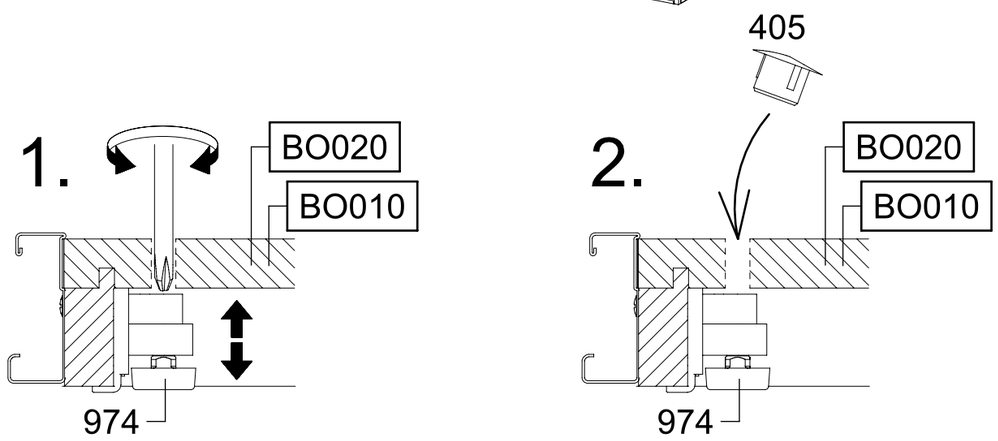

MD989_02 rauch

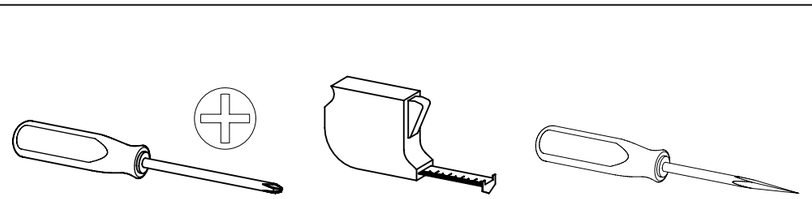

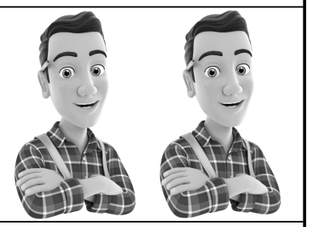

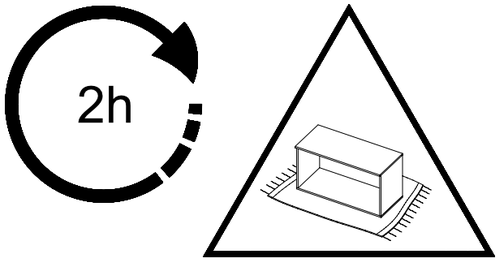

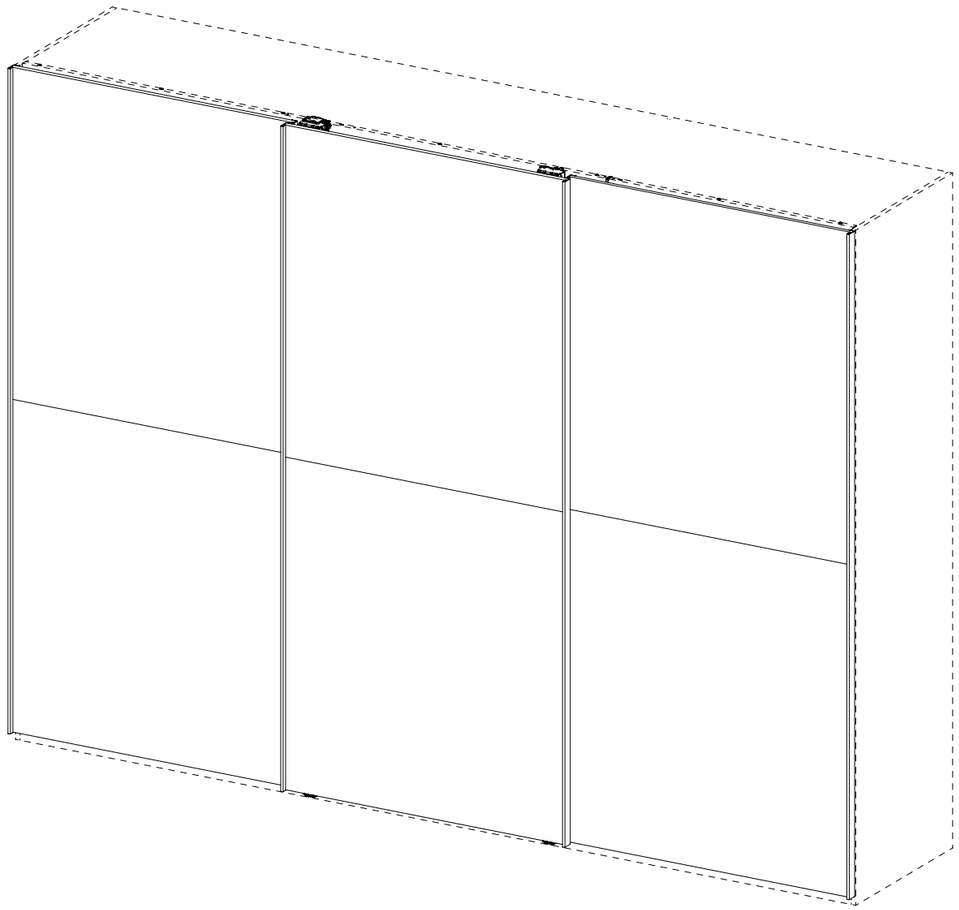

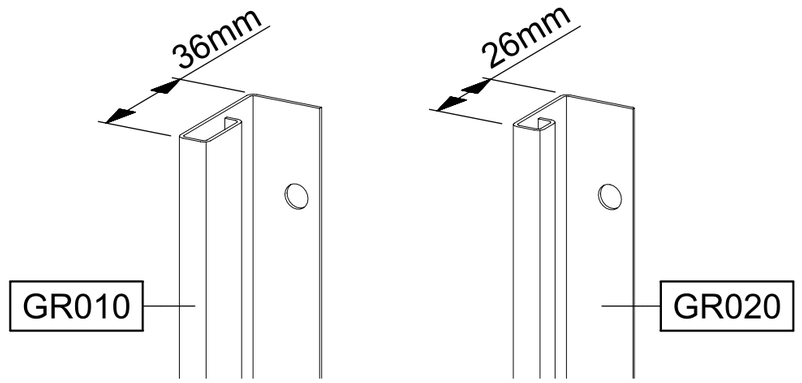

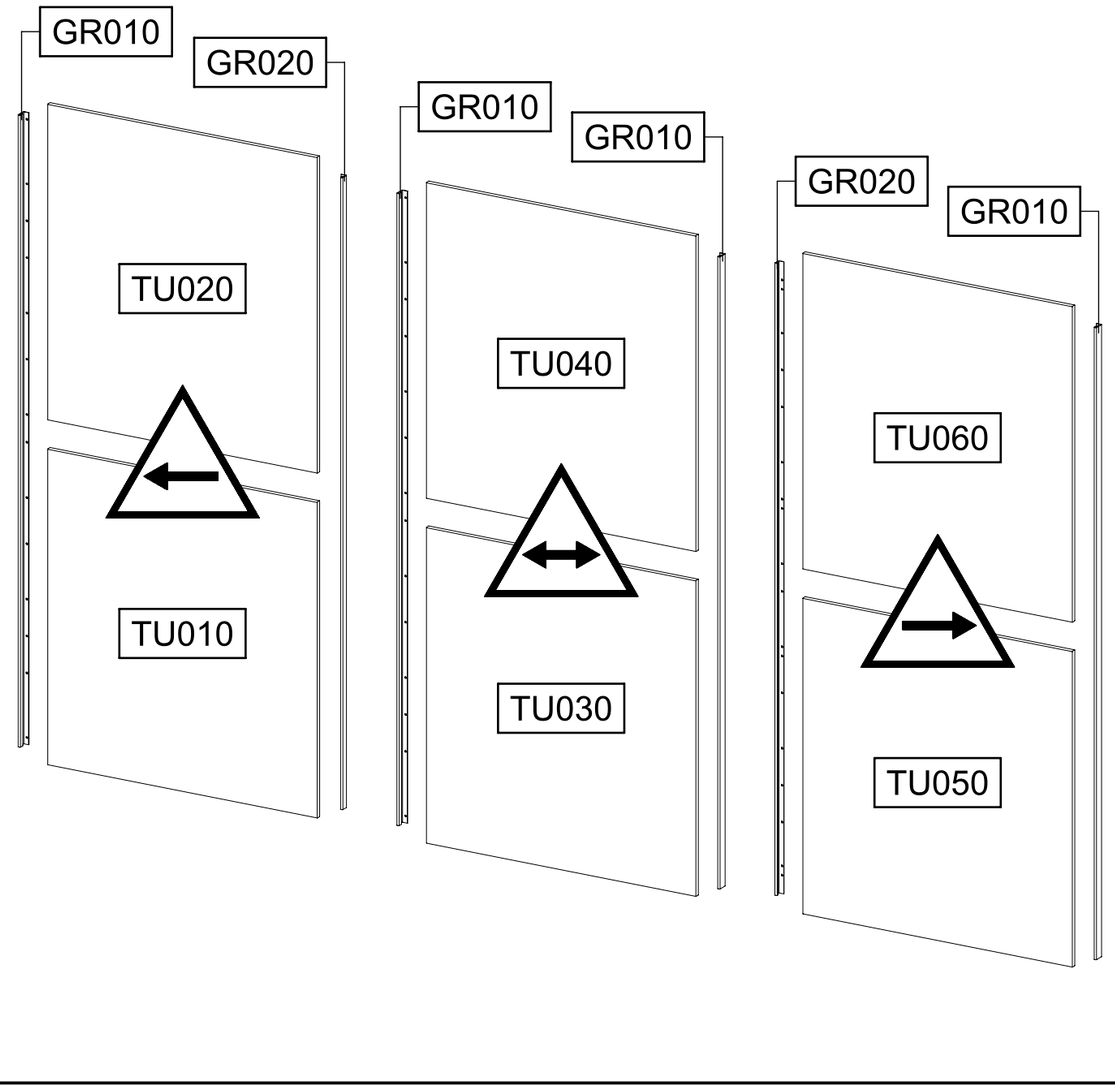

108x

3,5x15

205

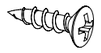

2x

4x15

836

6x

72x15x2

857

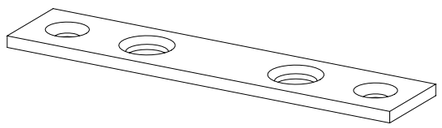

1x

1151

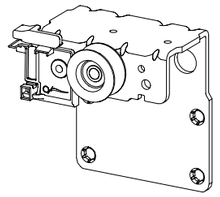

1x

1155

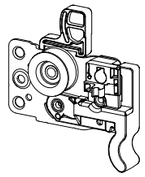

2x

1156

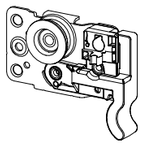

1x

1158

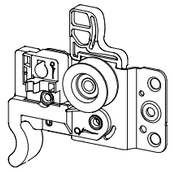

36x

6,3x14

1173

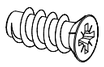

2x

M4x6

1180

1x

1181

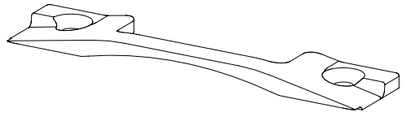

1x

1182

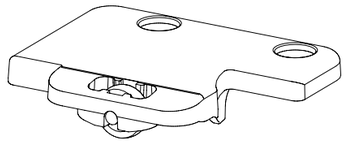

1x

1185

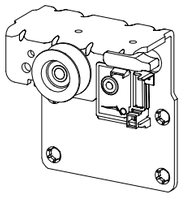

4x

1285

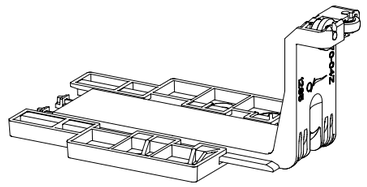

2x

1286

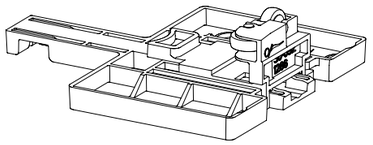

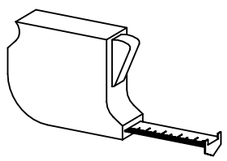

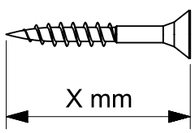

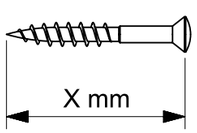

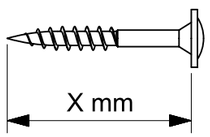

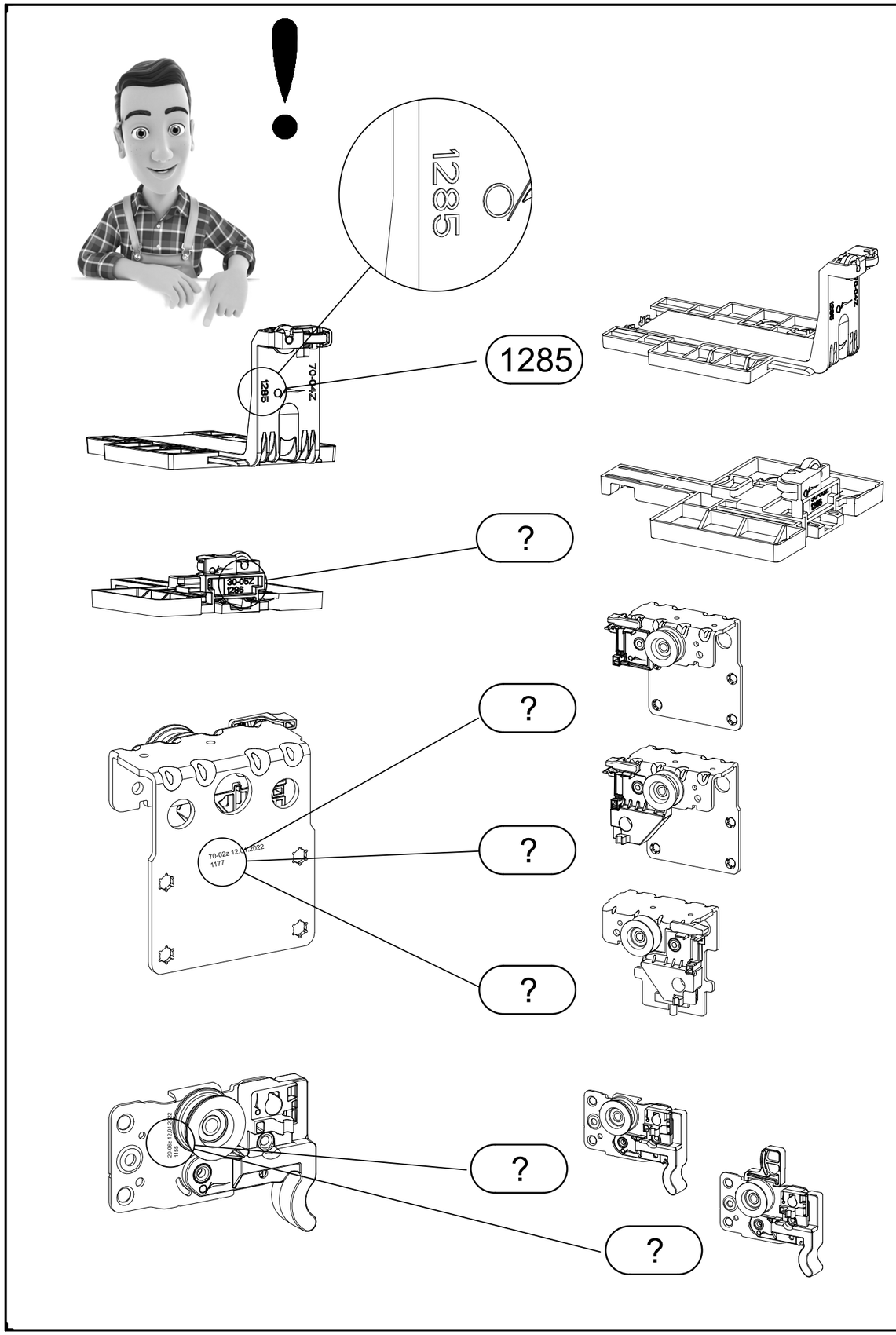

1

7x 205 3,5x15

GR020 GR020

GR010 GR010 GR010 GR010 GR010

1.

GR010 TU010 GR010

2.

36mm GR010

TU010

3. 205

2

2x 205 3,5x15 2x 857 72x15x2

857 Xmm Xmm

205 TU010

X = X = X

Xmm Xmm Xmm

TU010

857

205

3

9x 205 3,5x15

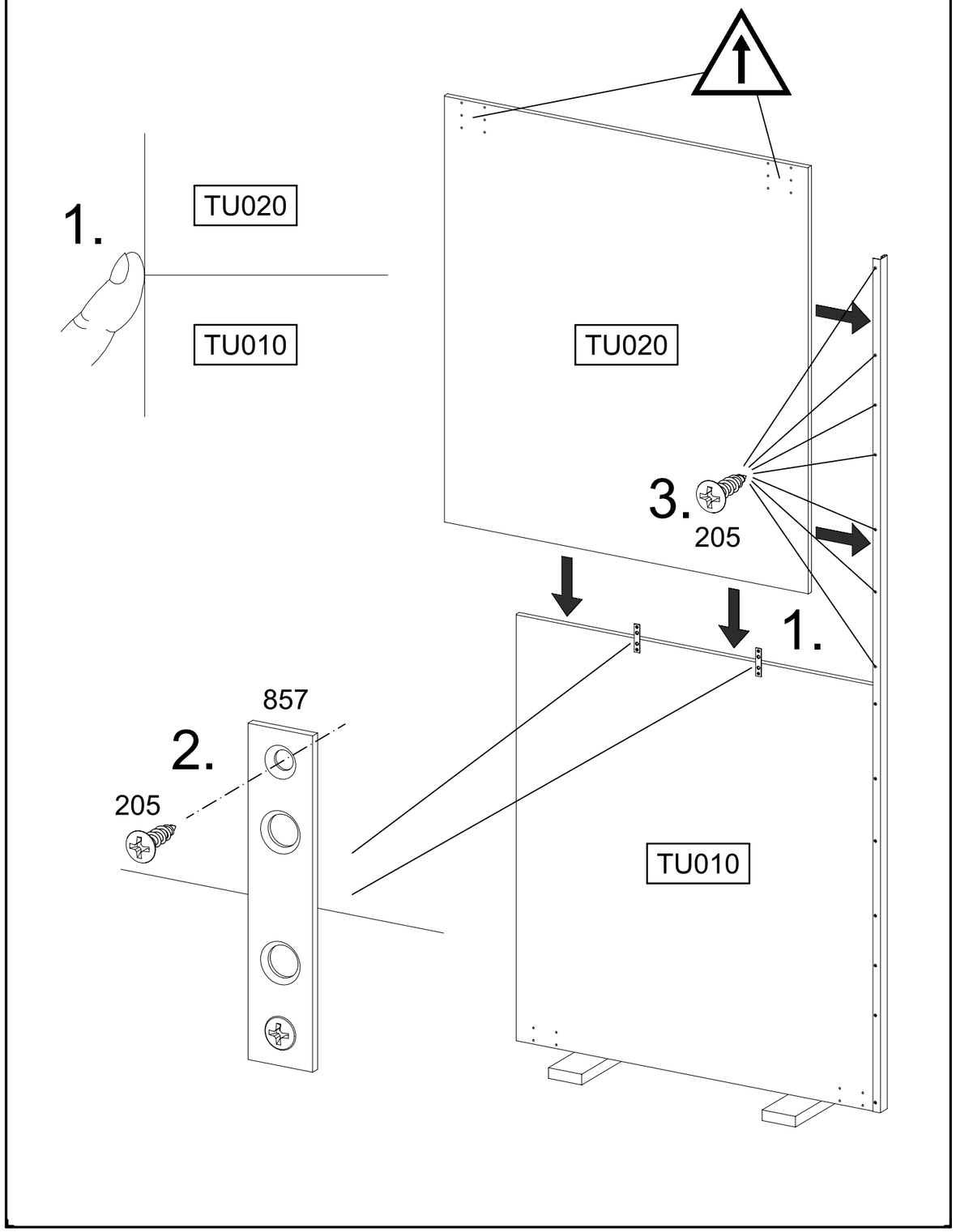

4

14x 205 3,5x15

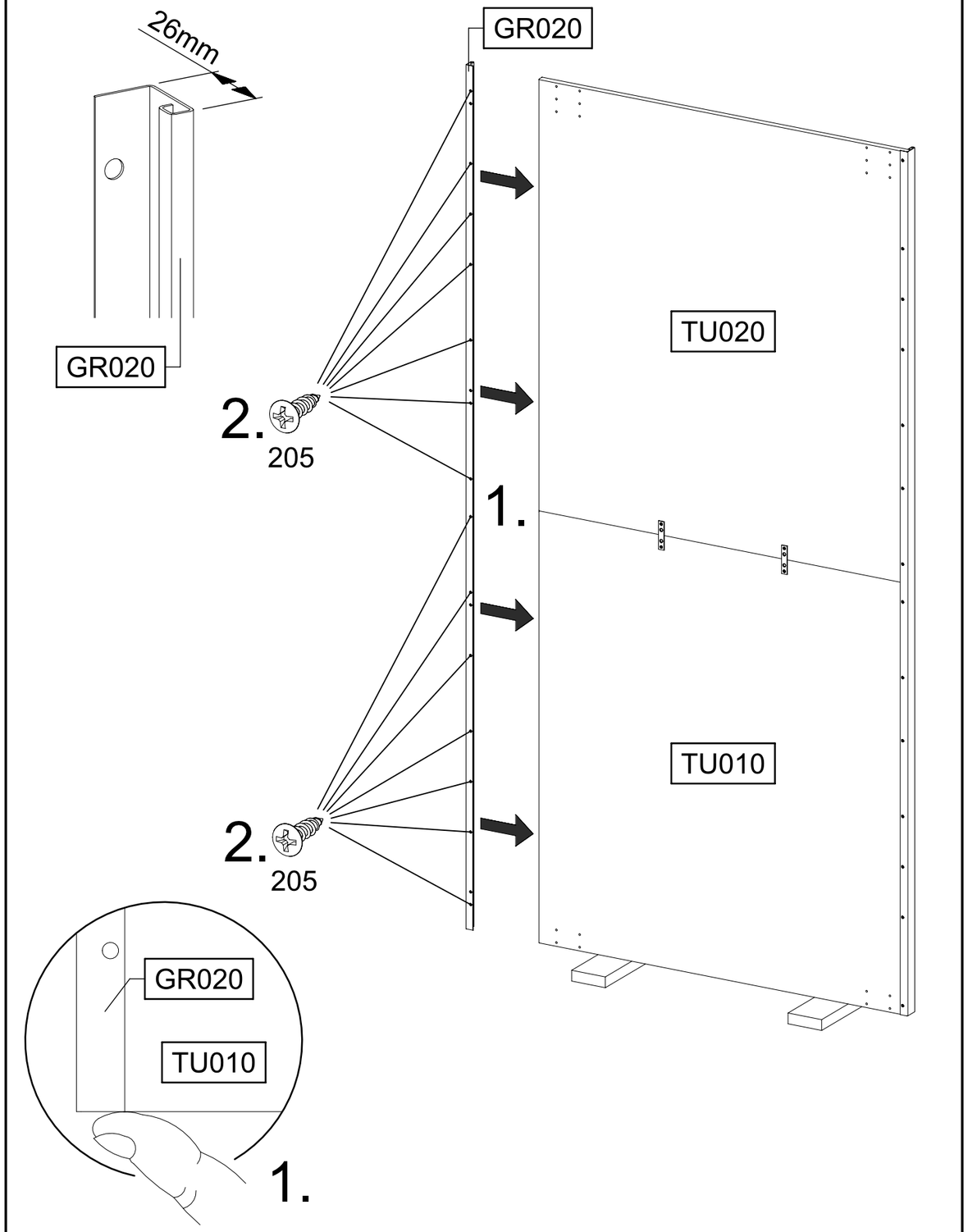

5

1x 1155

1x 1156

8x 1173 6,3x14

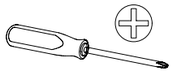

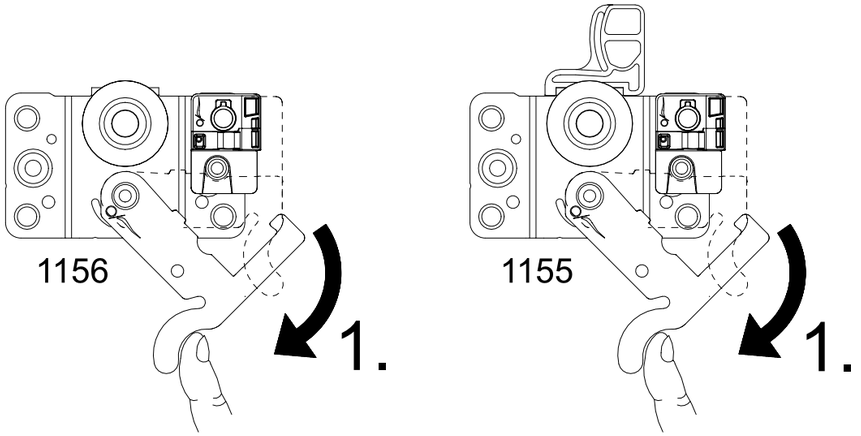

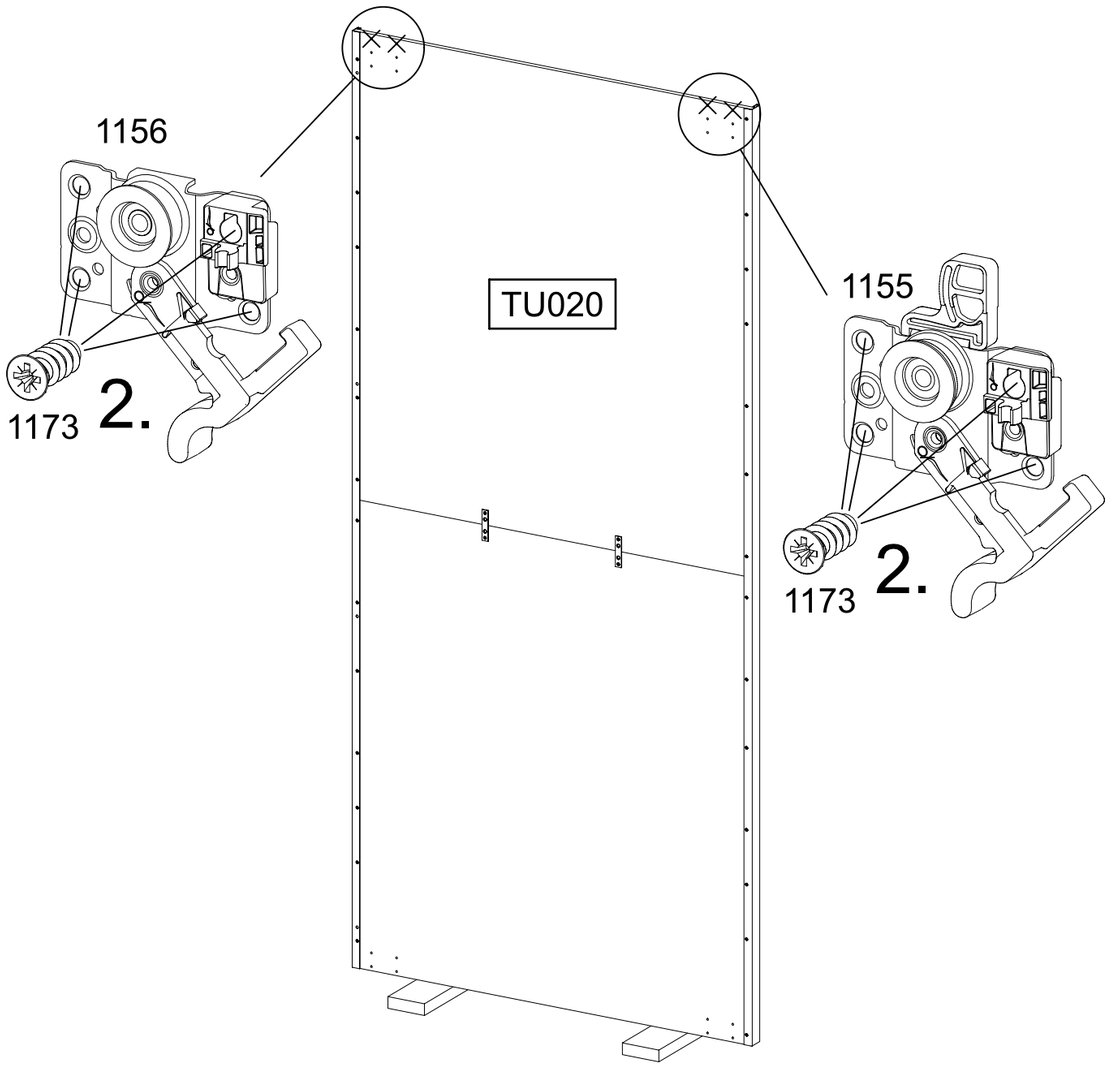

6

4x 205 3,5x15 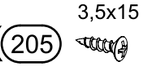

4x 1173 6,3x14

2x 1286 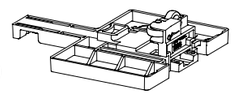

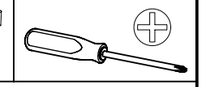

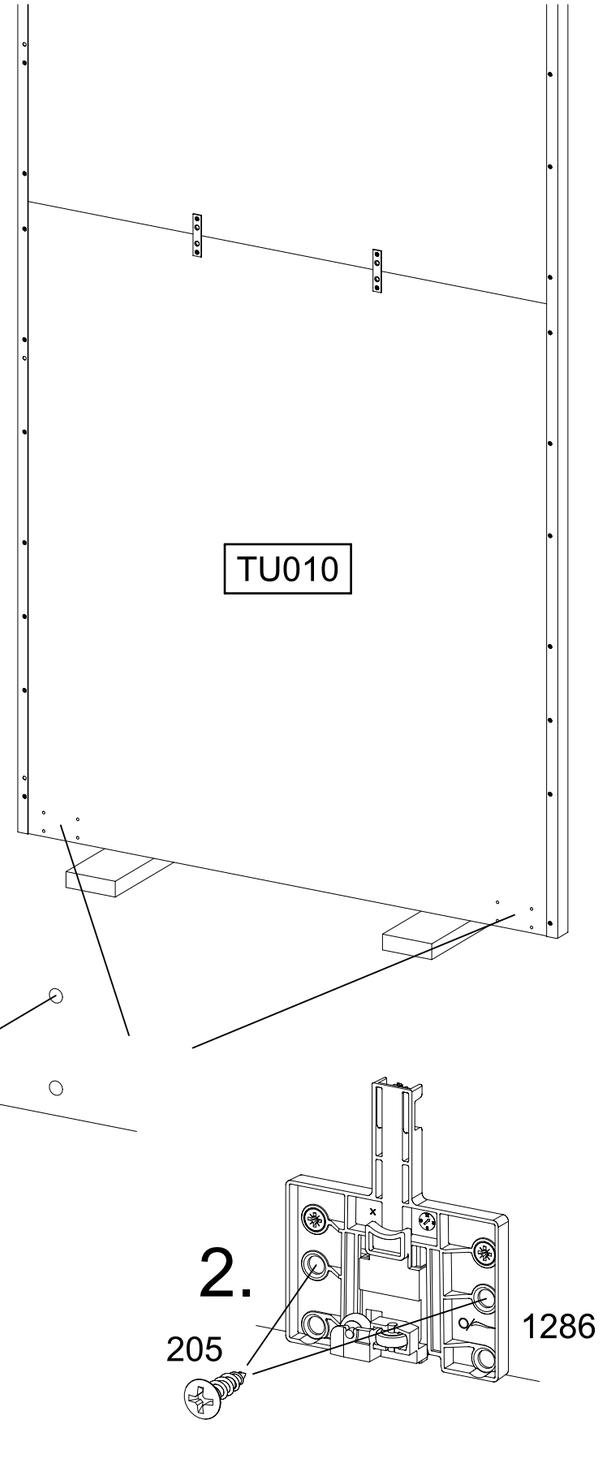

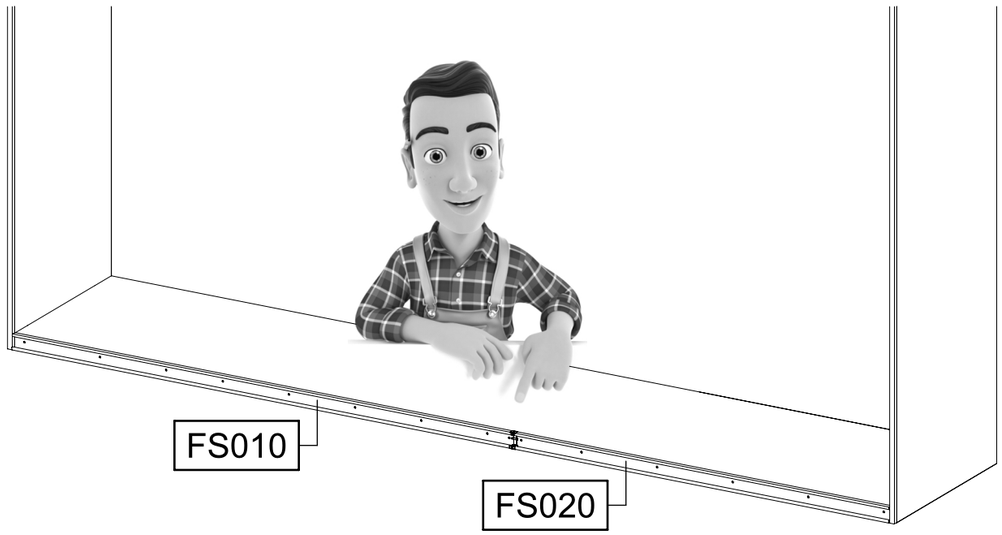
FS010
FS020

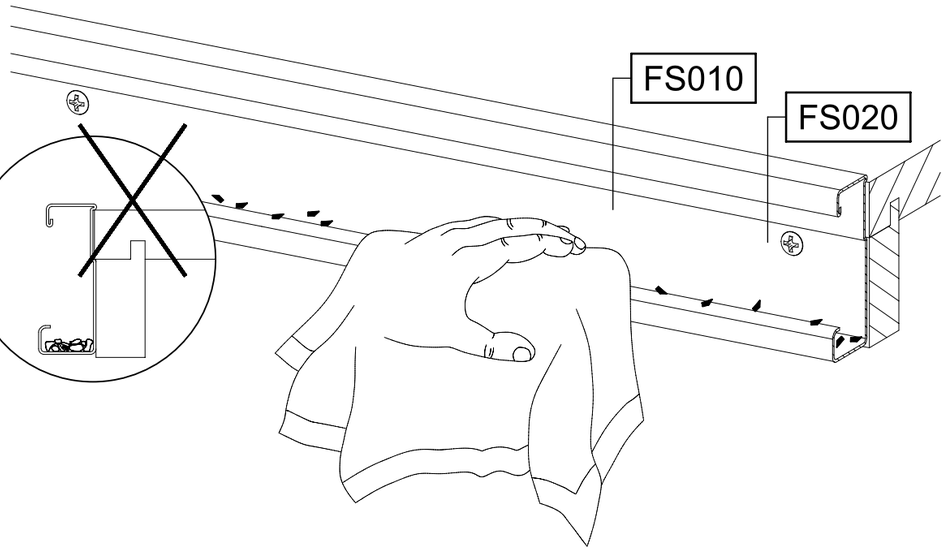
FS010
FS020

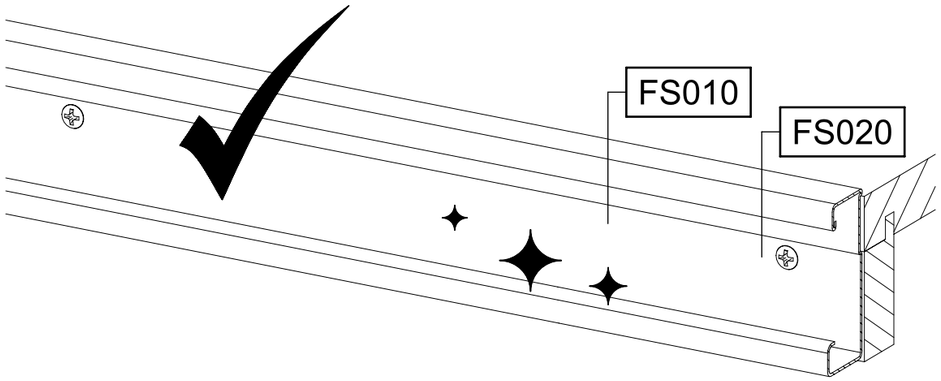
FS010
FS020

7

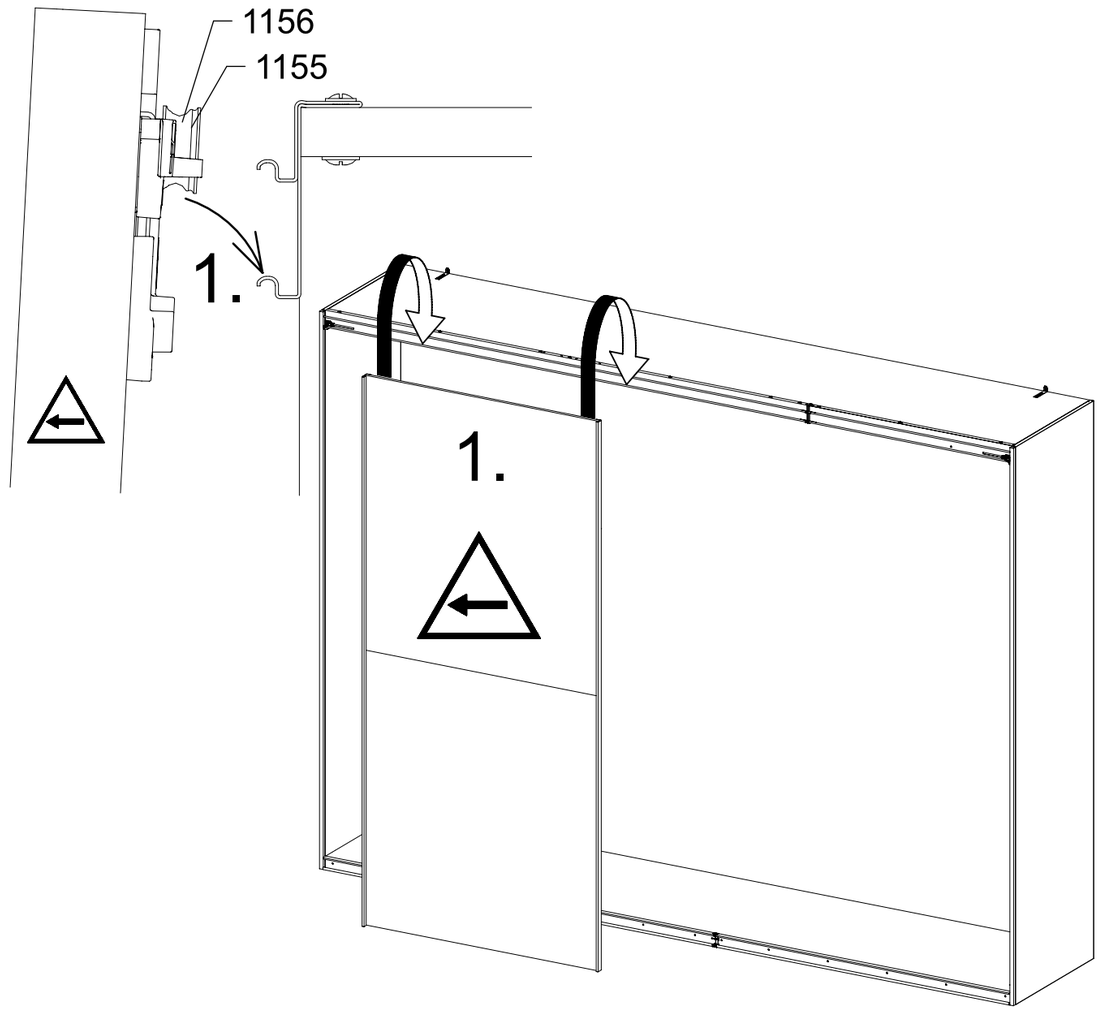
1156
1155
1.
1.

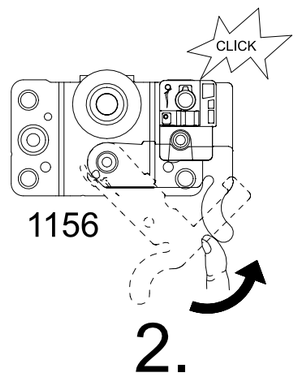
CLICK
1156
2.

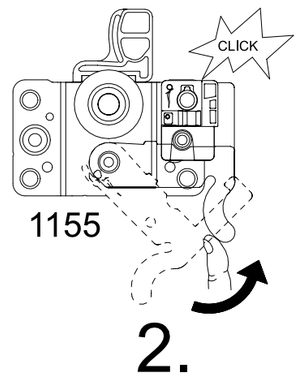
CLICK
1155
2.

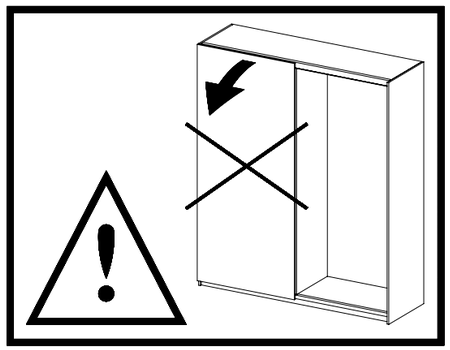

8

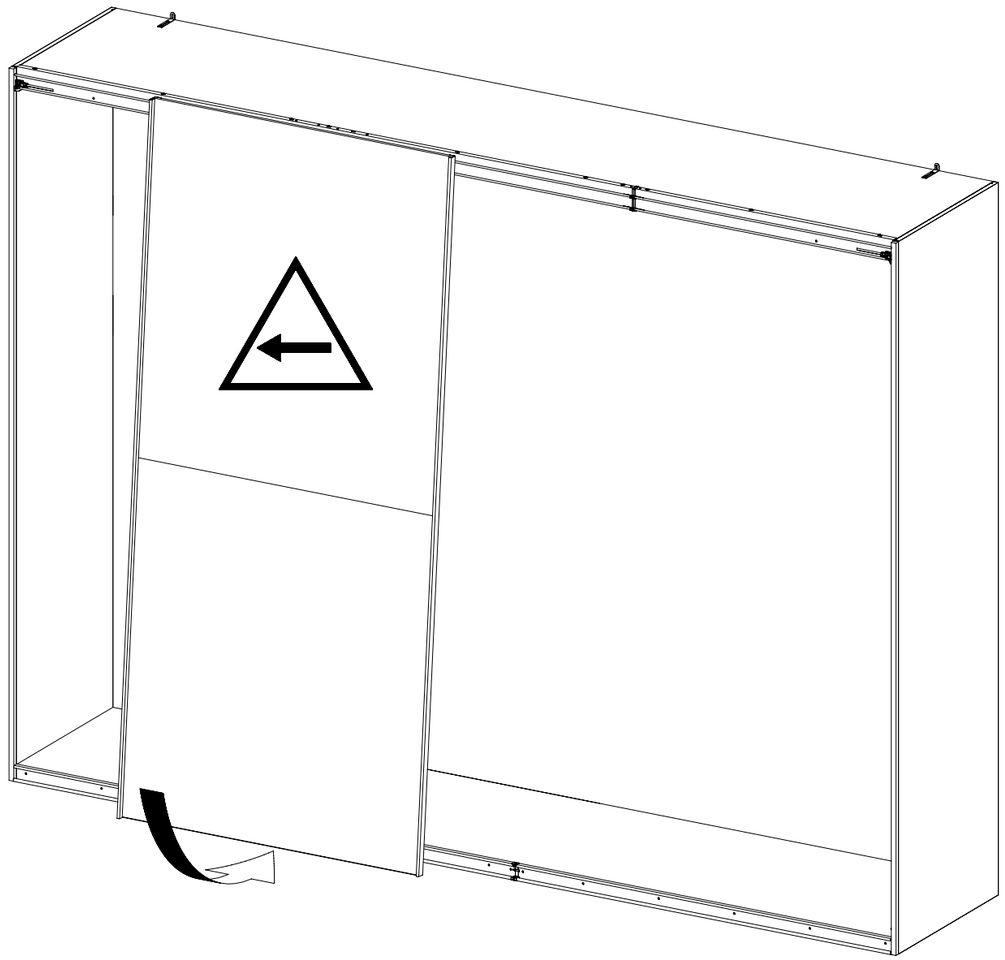

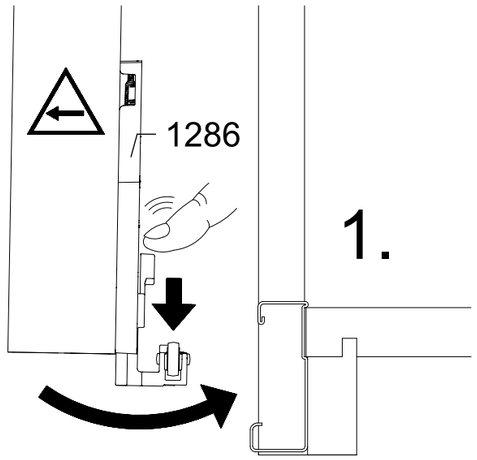

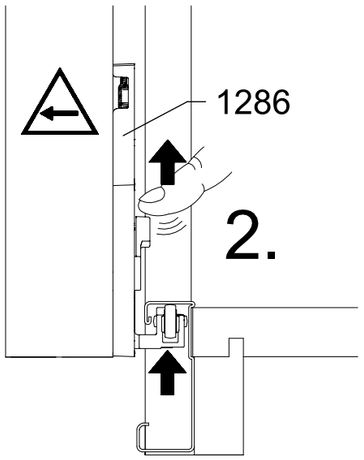

9

7x 205 3,5x15

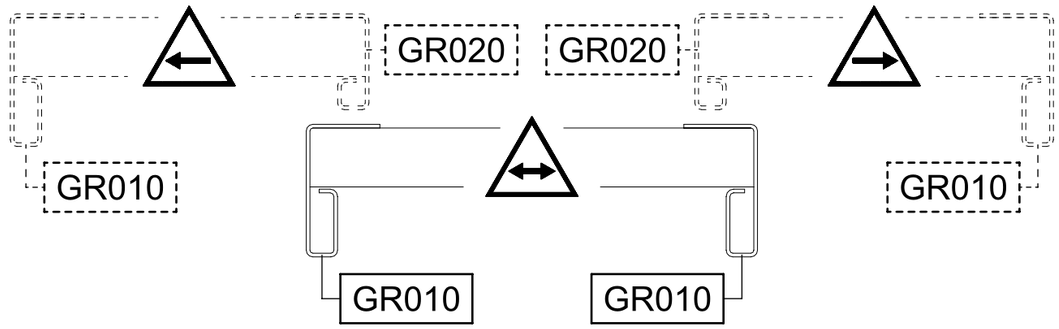

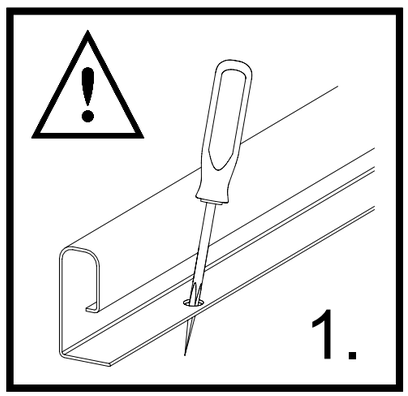

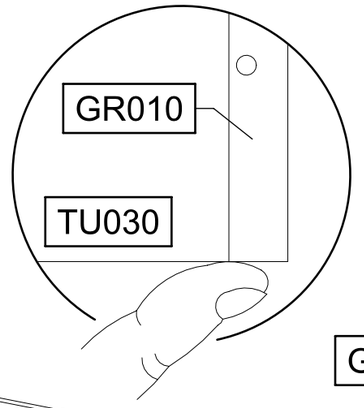

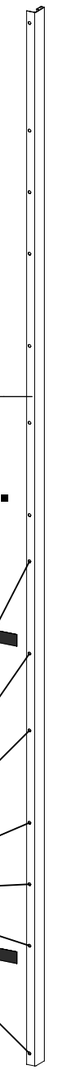

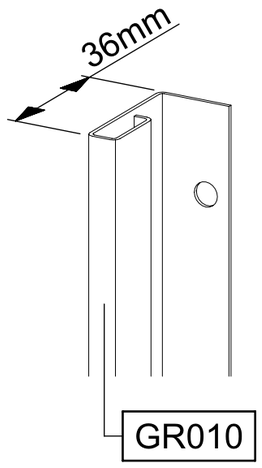

10

2x 205 3,5x15

2x 857 72x15x2

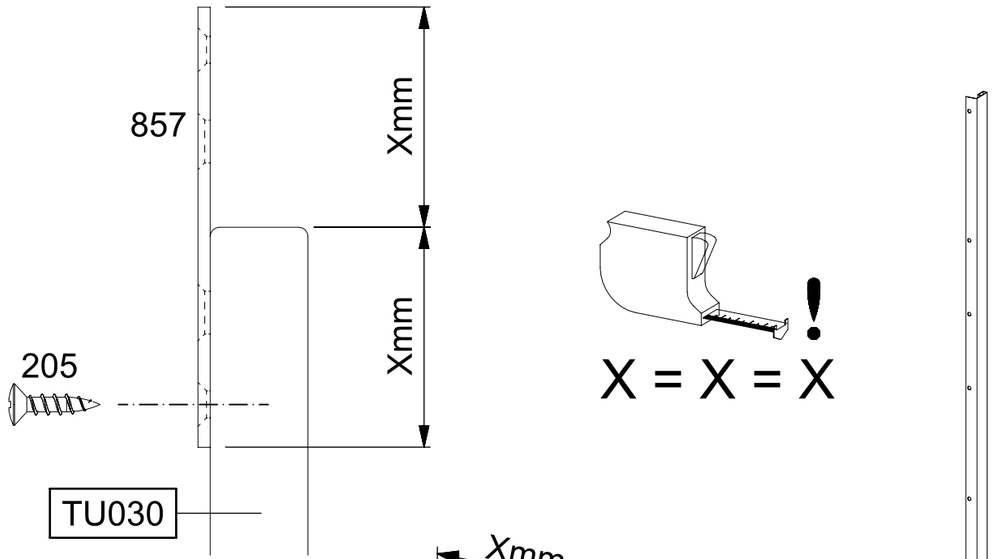

X = X = X

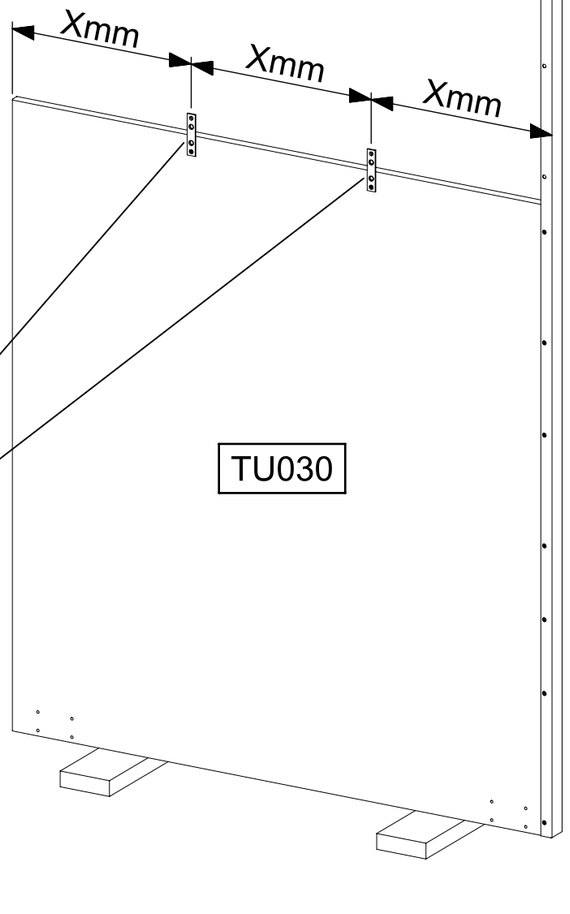

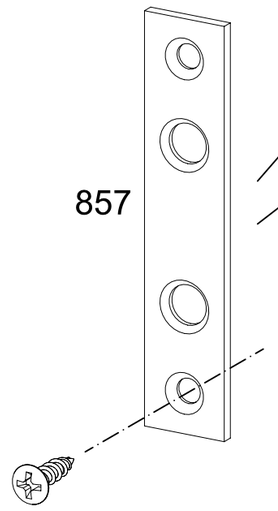

11

9x 205 3,5x15

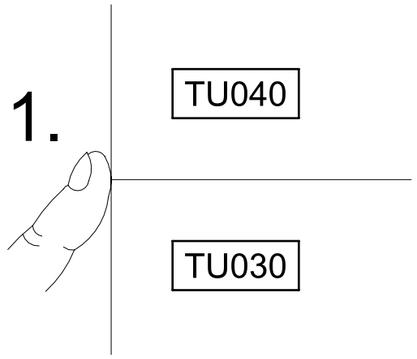

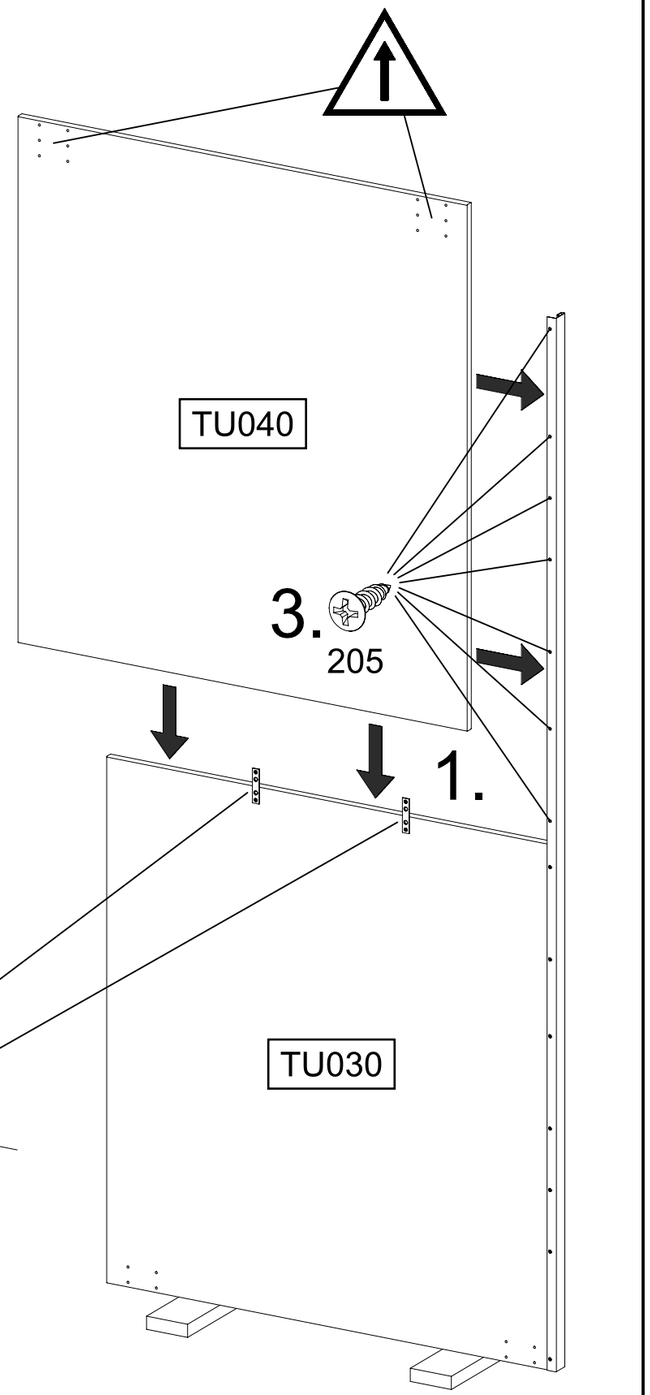

12

14x 205 3,5x15

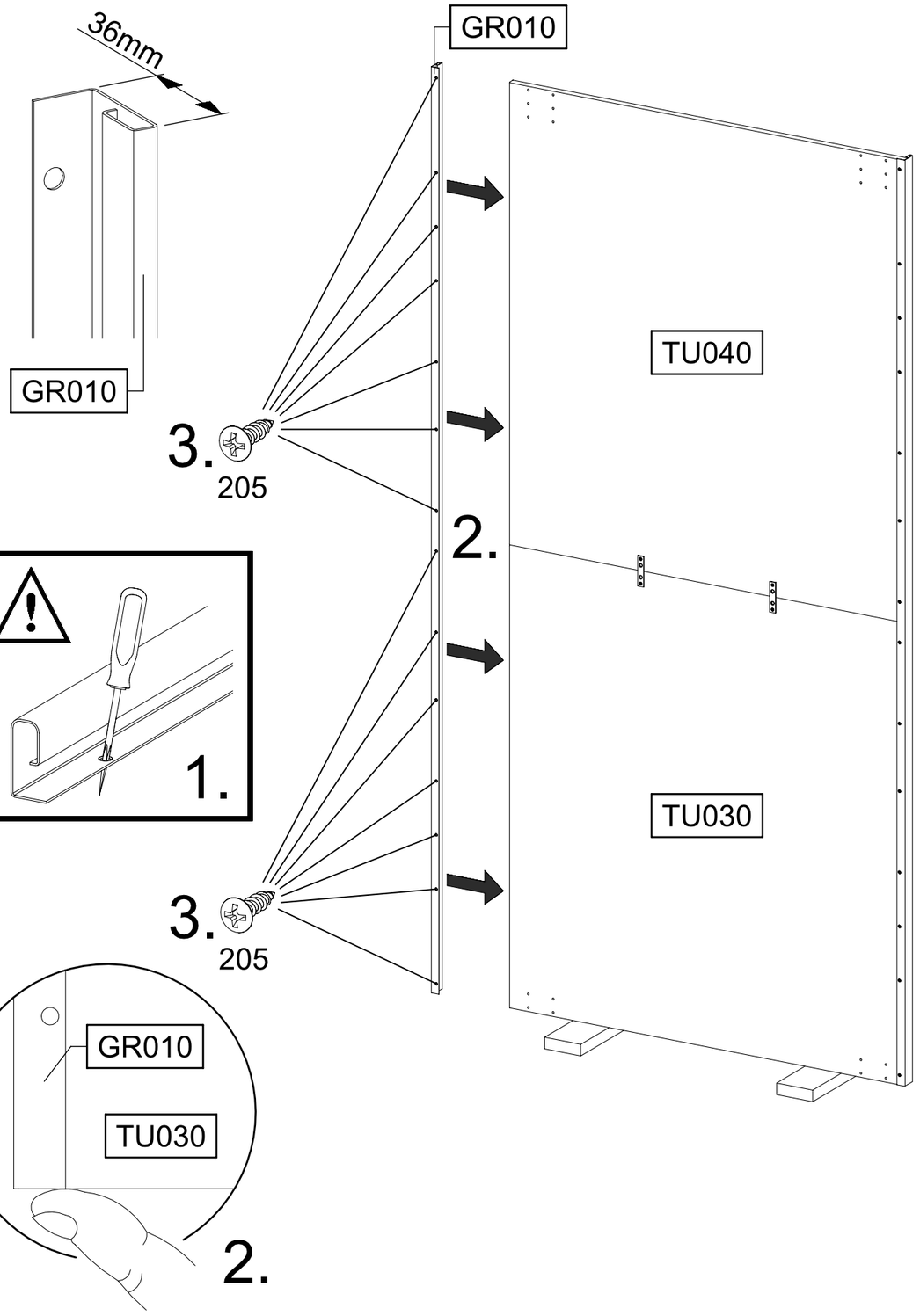

13

1x 1151

1x 1185

8x 1173 6,3x14

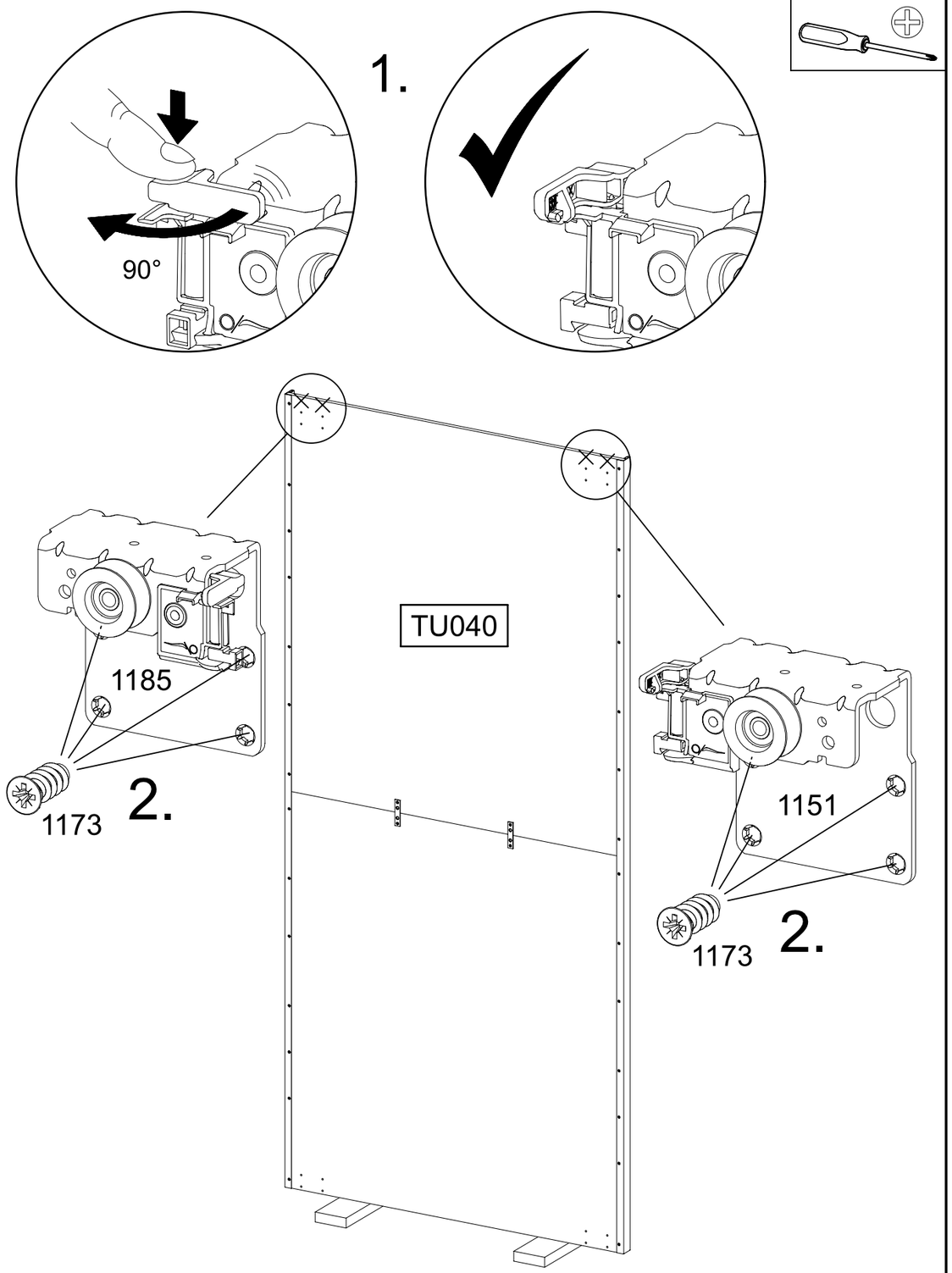

14

4x 205 3,5x15

4x 1173 6,3x14

2x 1285

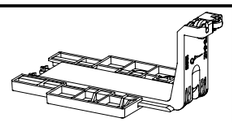

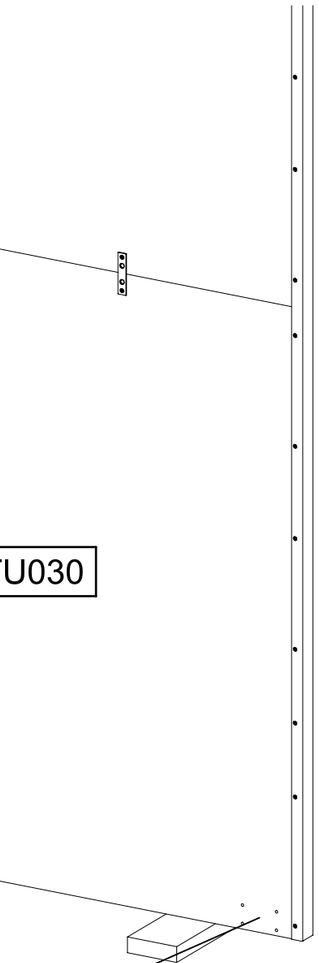

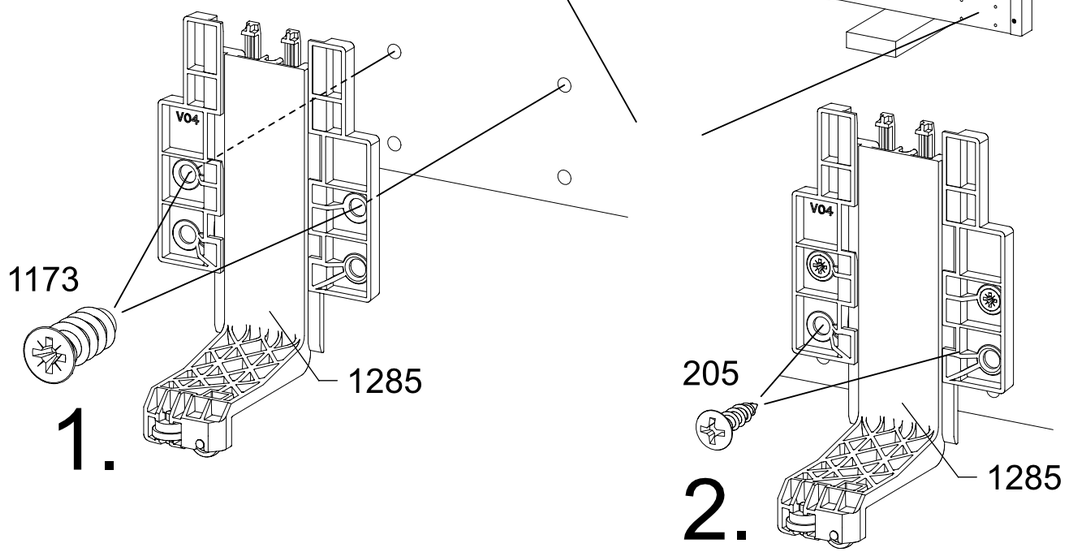

15

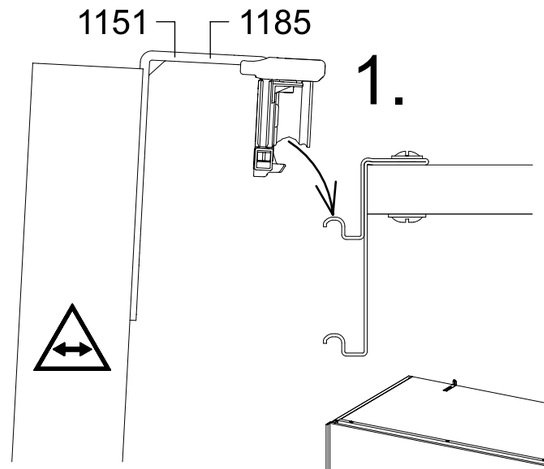

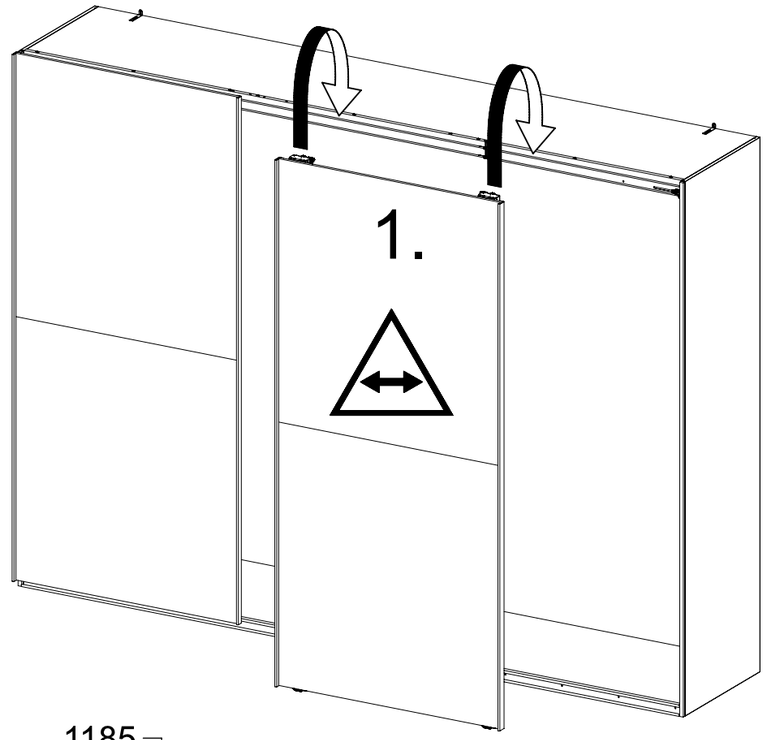

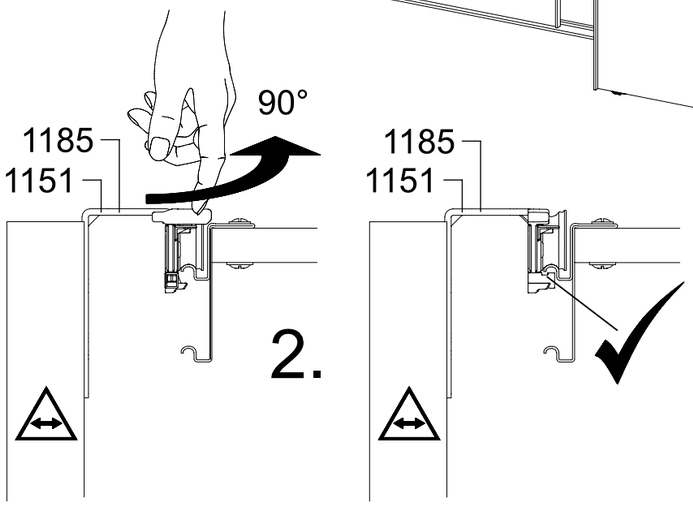

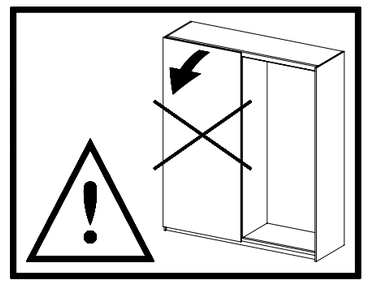

16

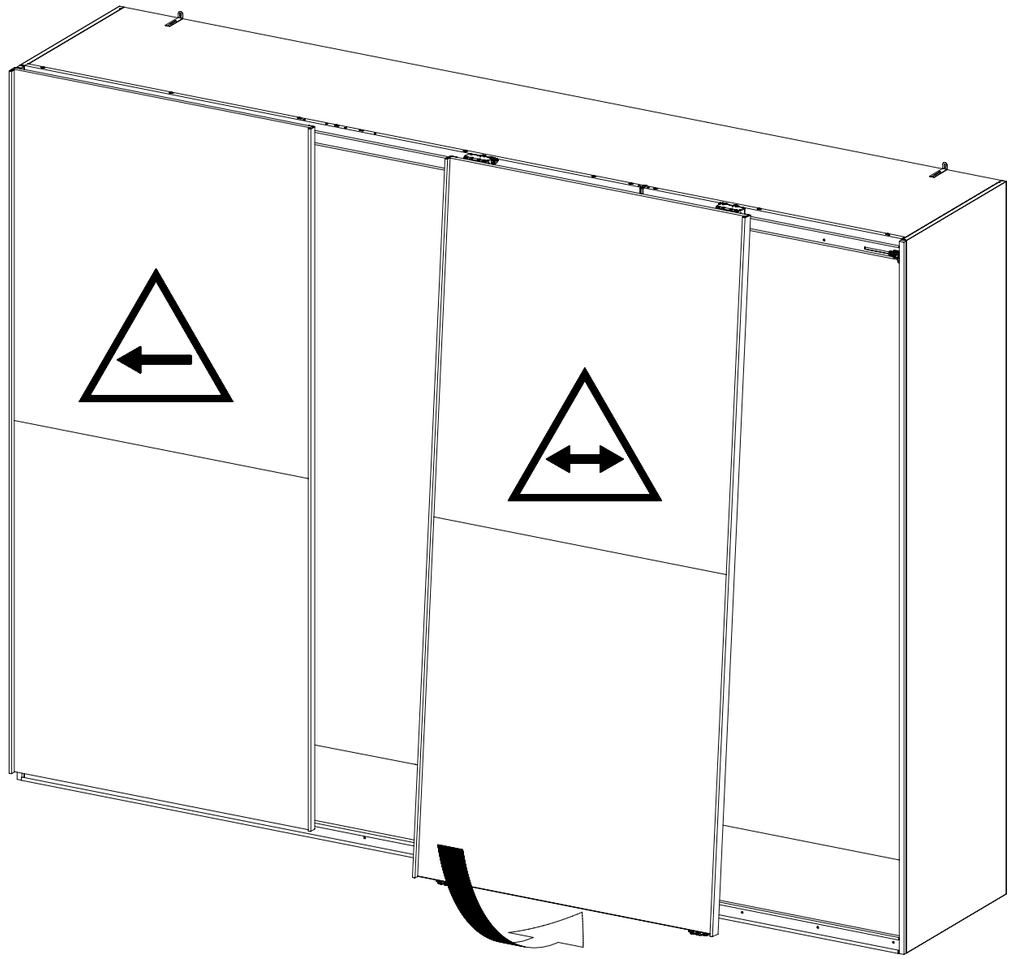

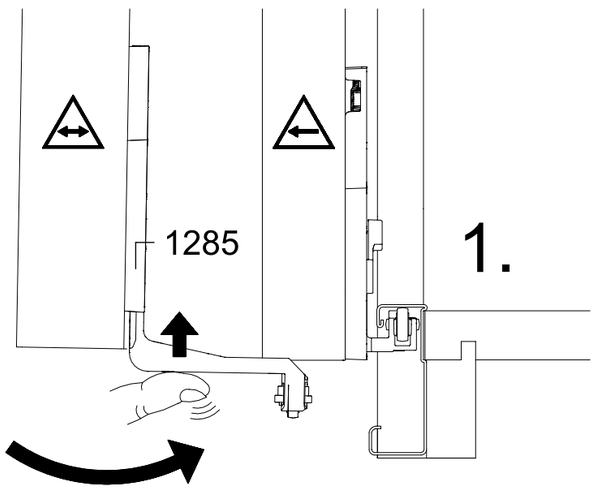

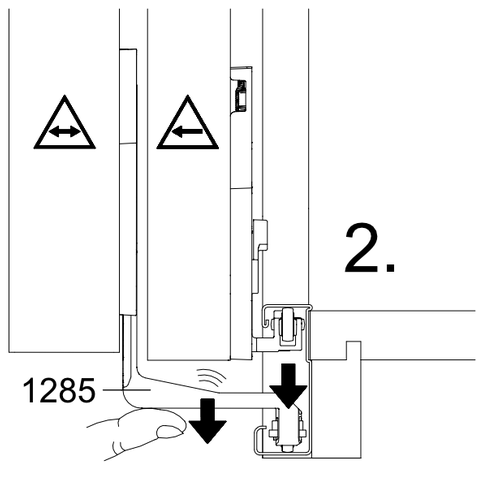

17

7x 205 3,5x15

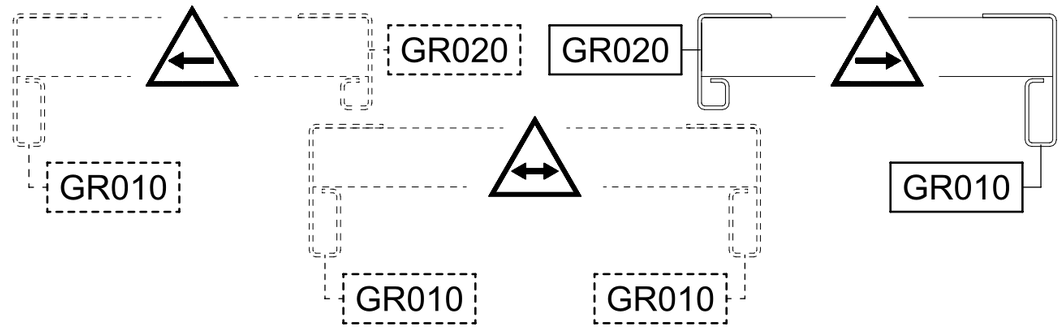

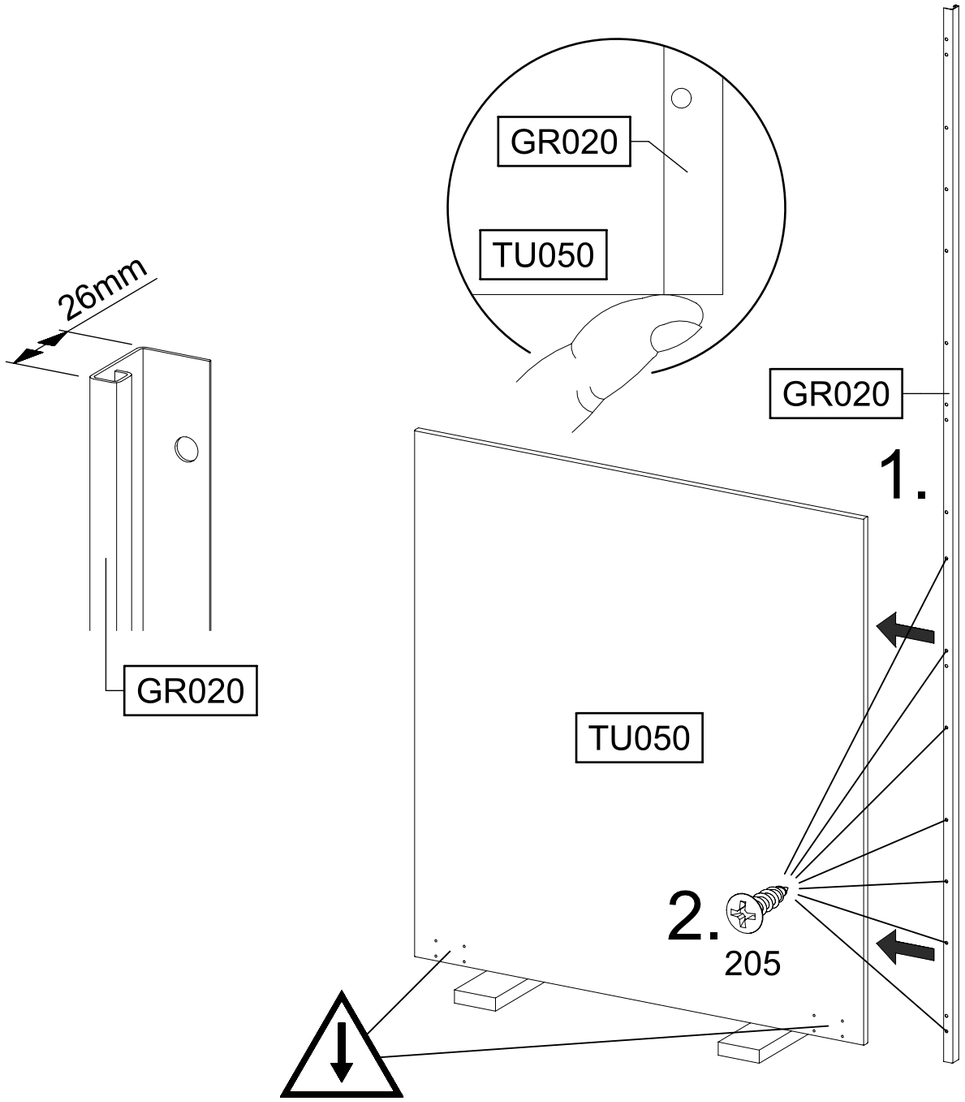

18

2x 205 3,5x15

2x 857 72x15x2

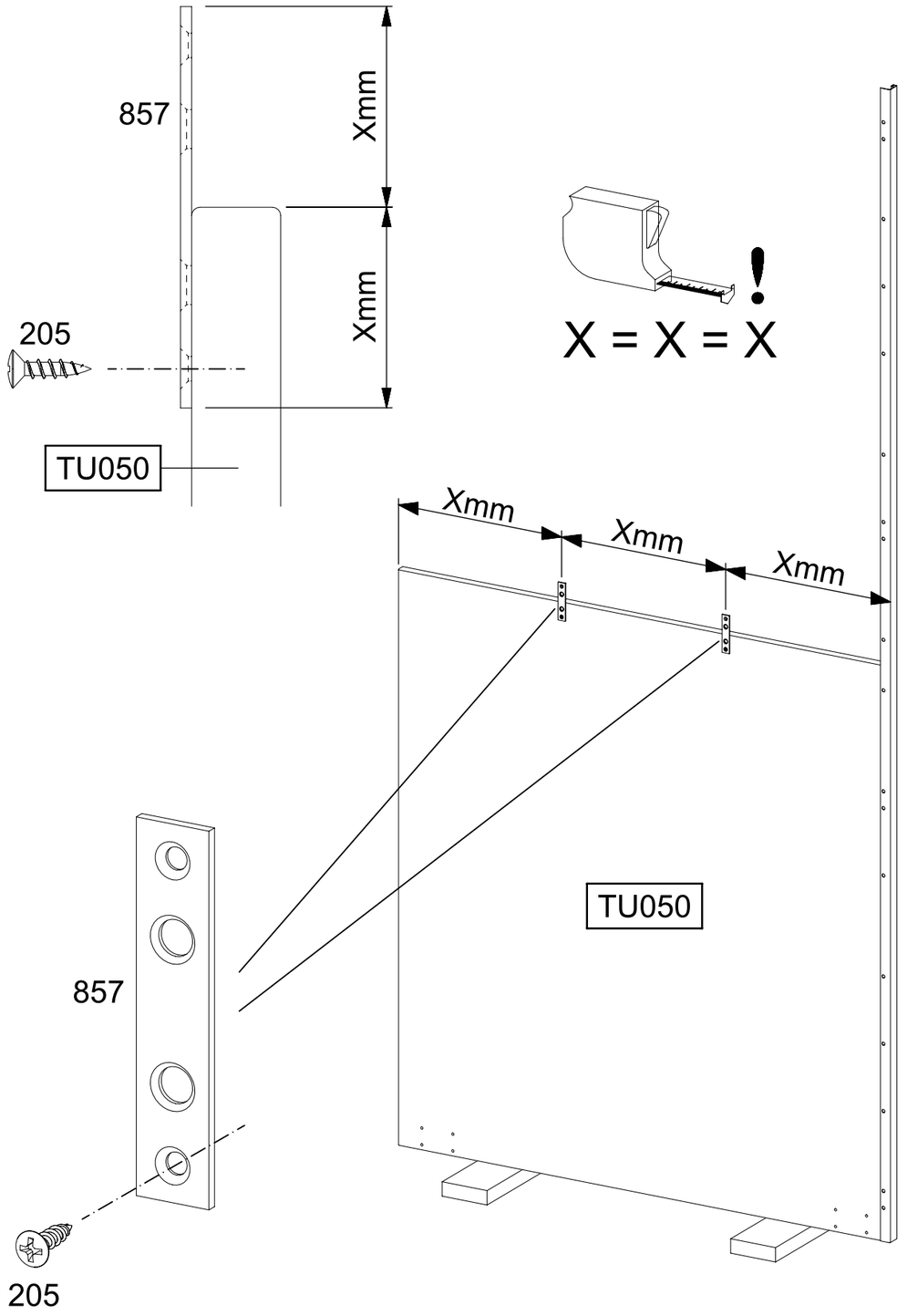

19

9x 205 3,5x15

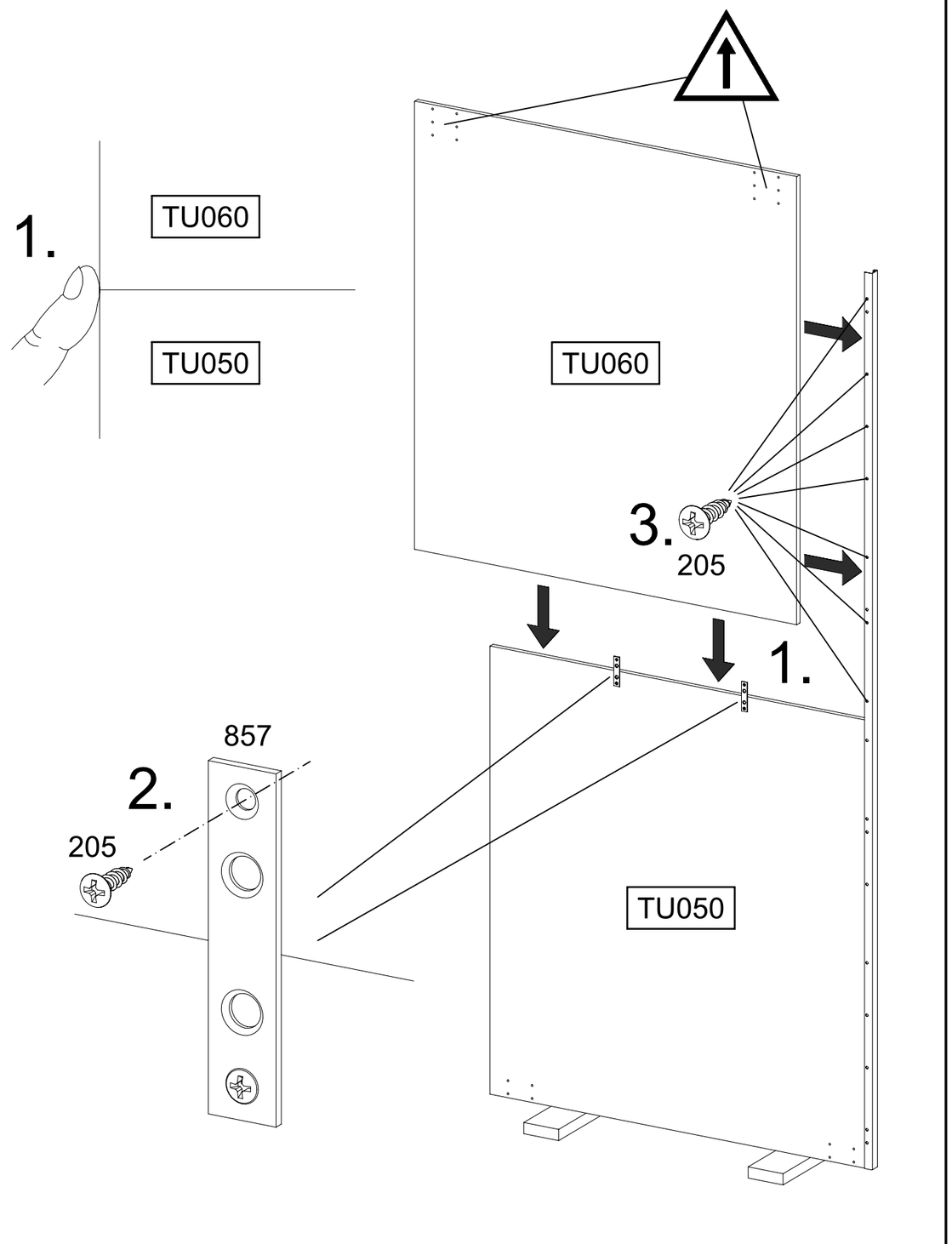

20

14x 205 3,5x15

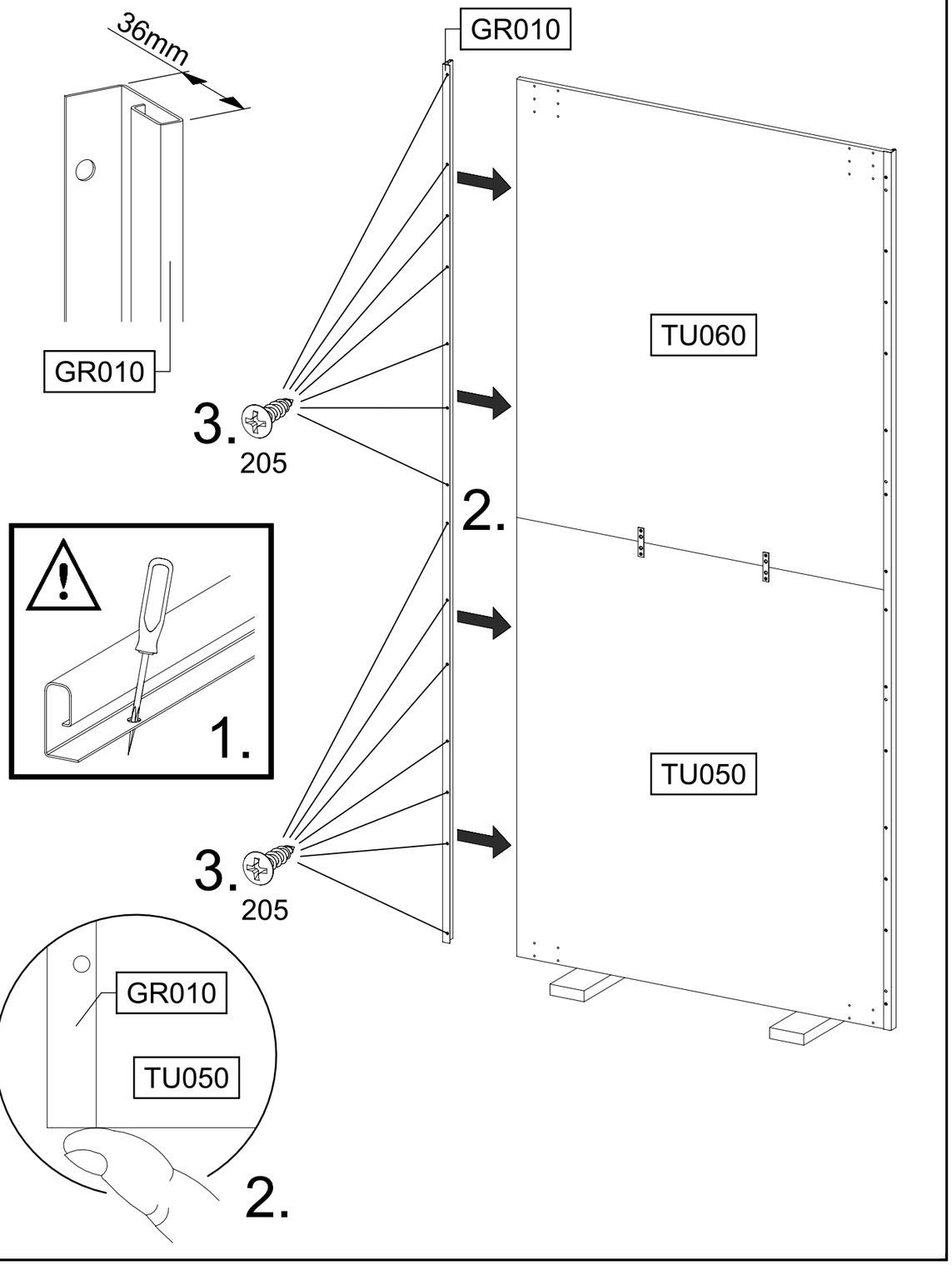

21

1x 1156 1x 1158 8x 1173 6,3x14

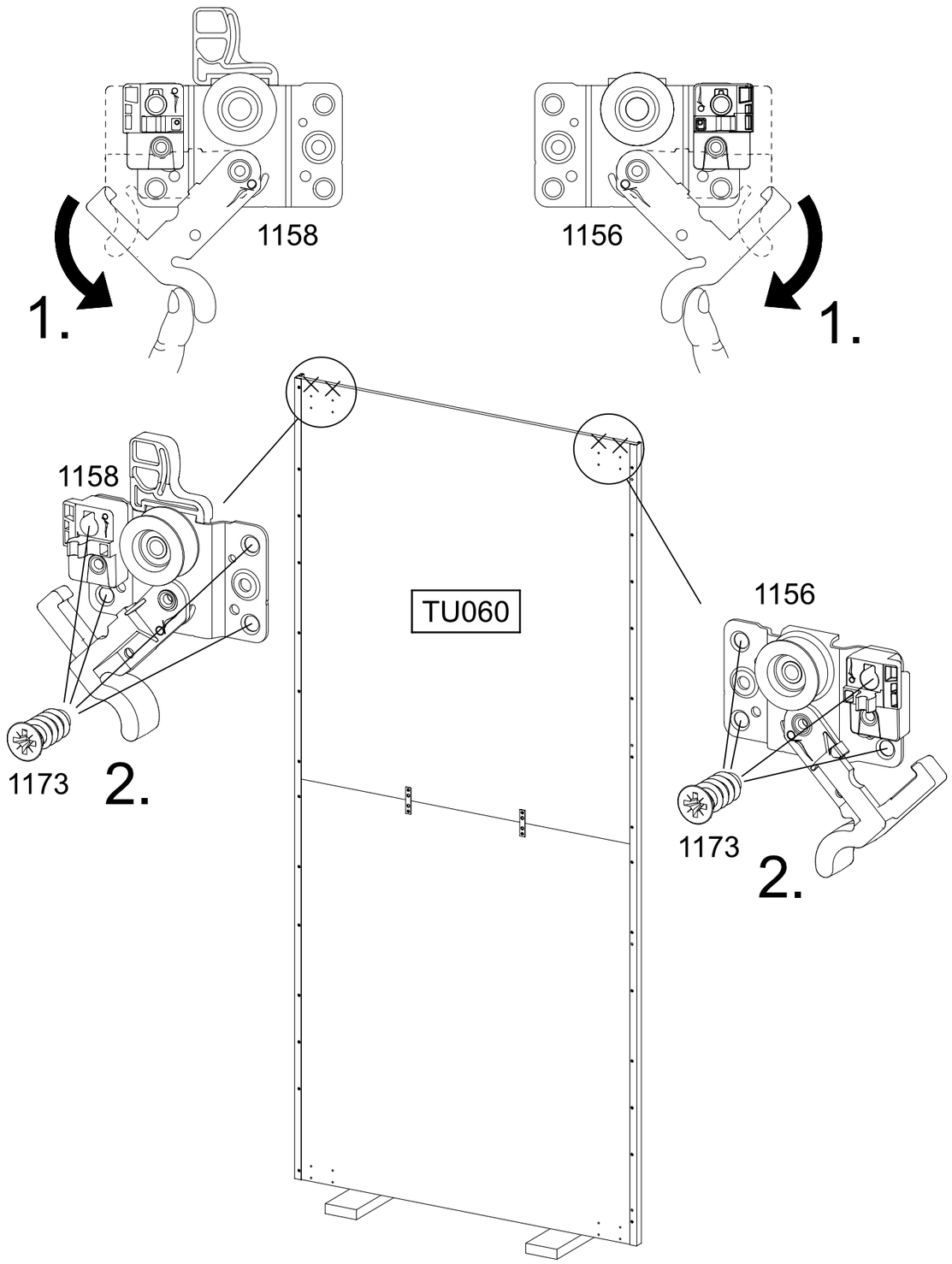

22

4x 205 3,5x15

4x 1173 6,3x14

2x 1286

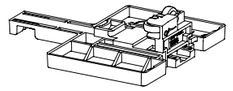

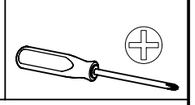

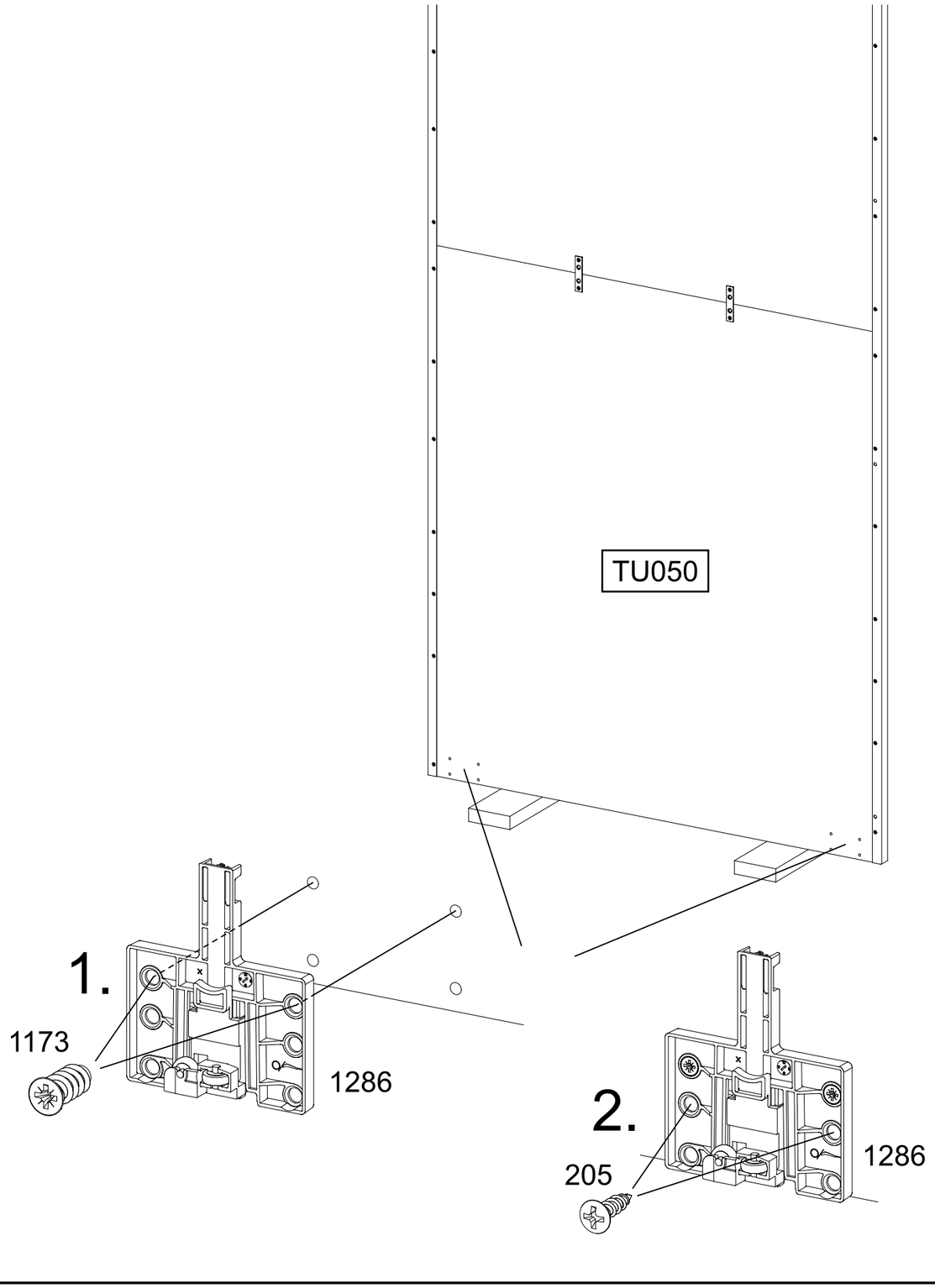

23

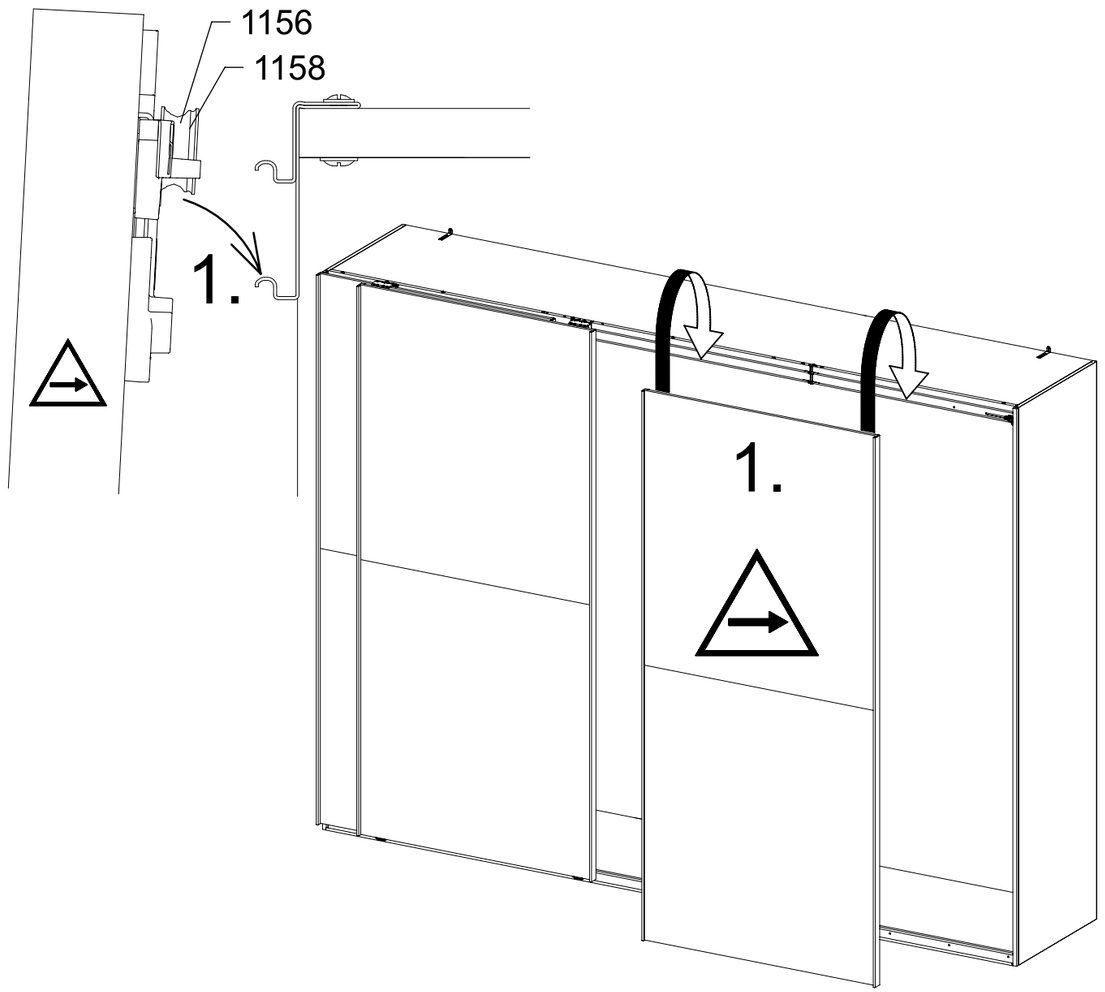

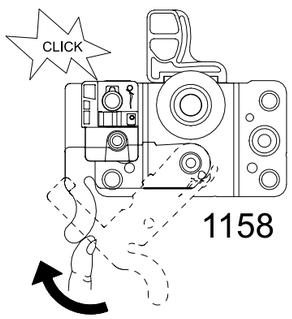

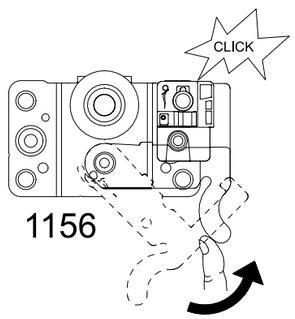

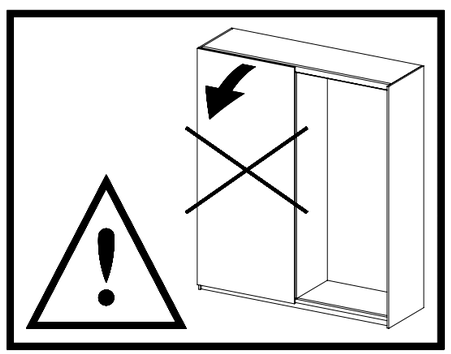

24

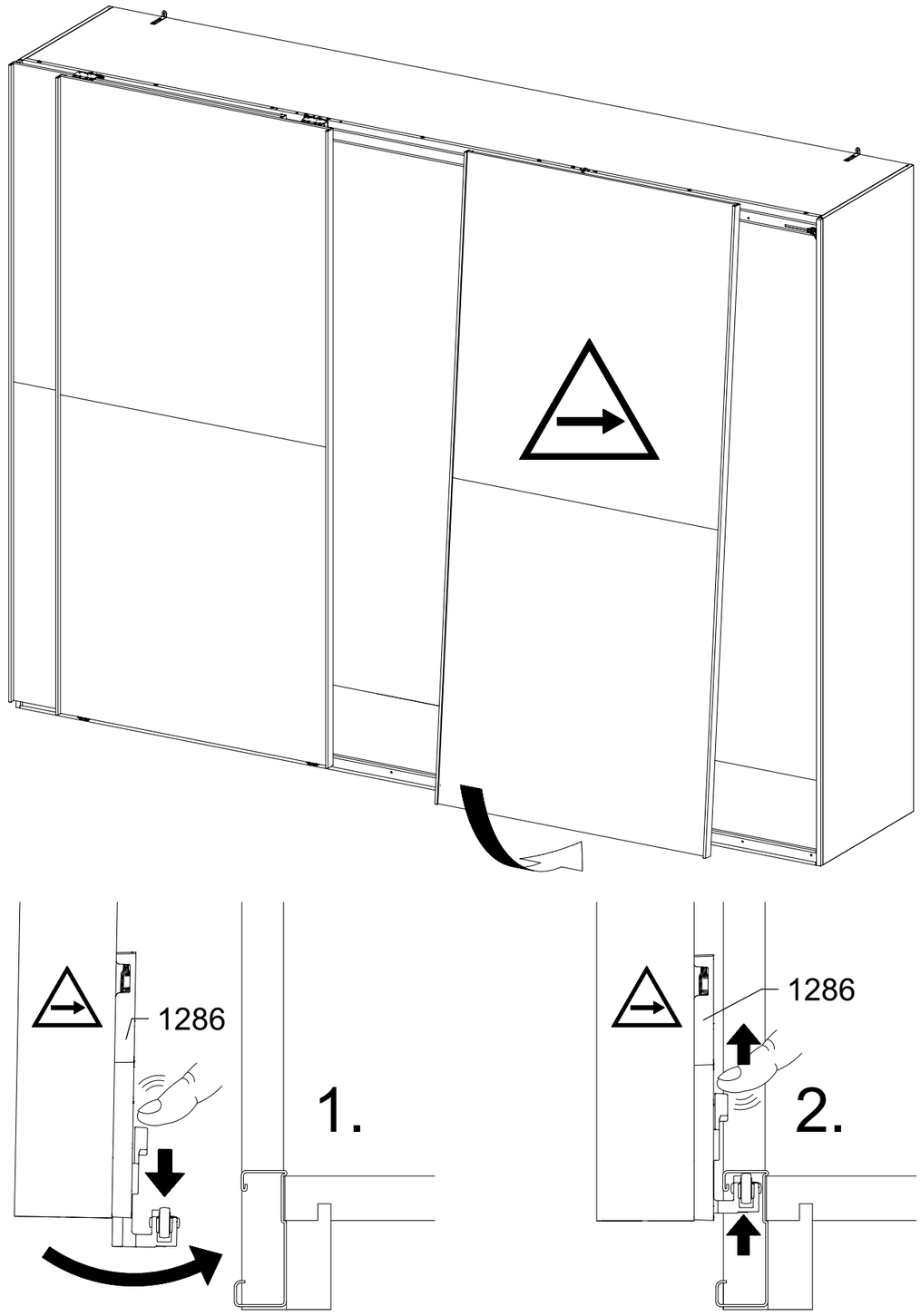

25

2x 836 4x15

1x 1181

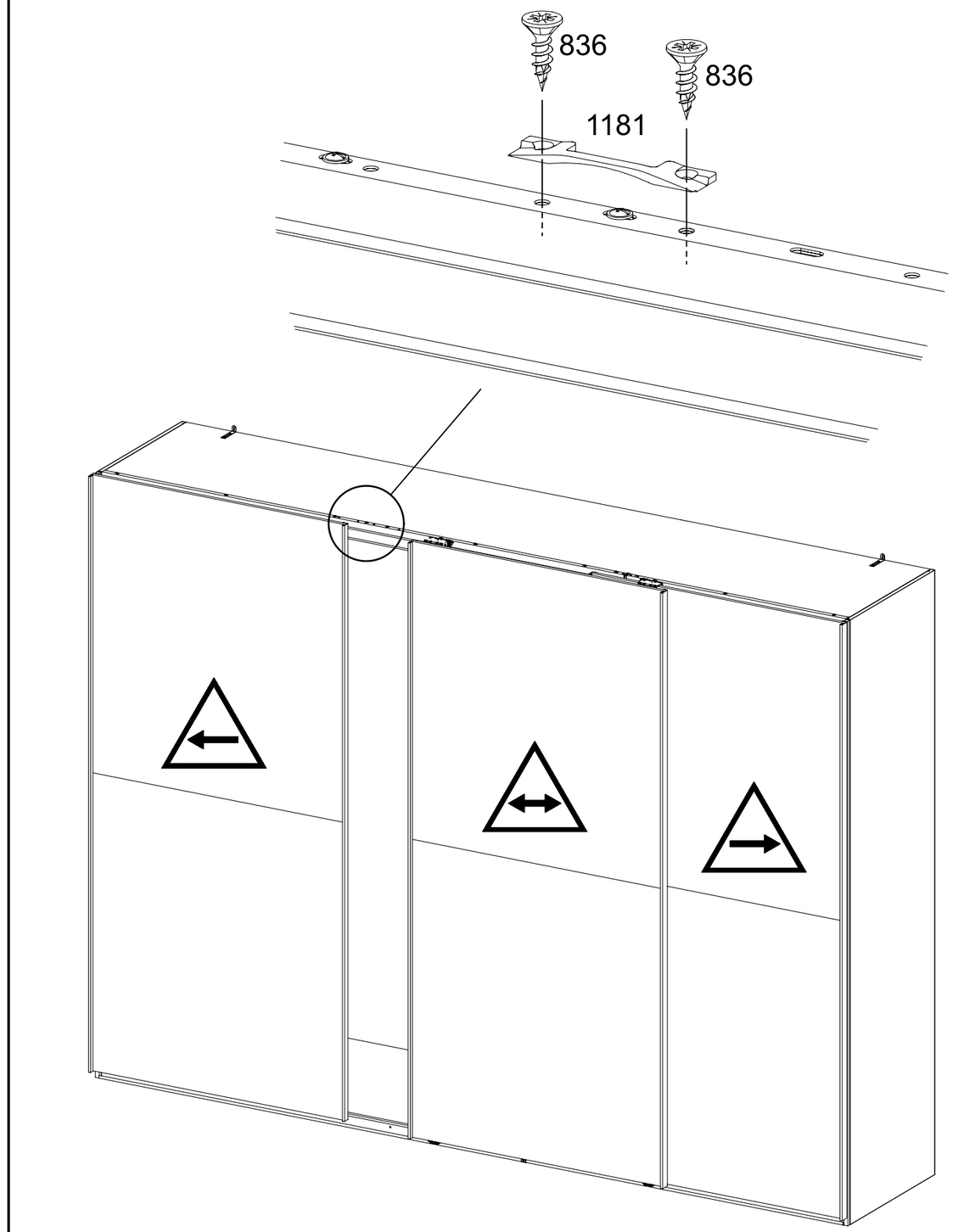

26

2x 1180 M4x6

1x 1182

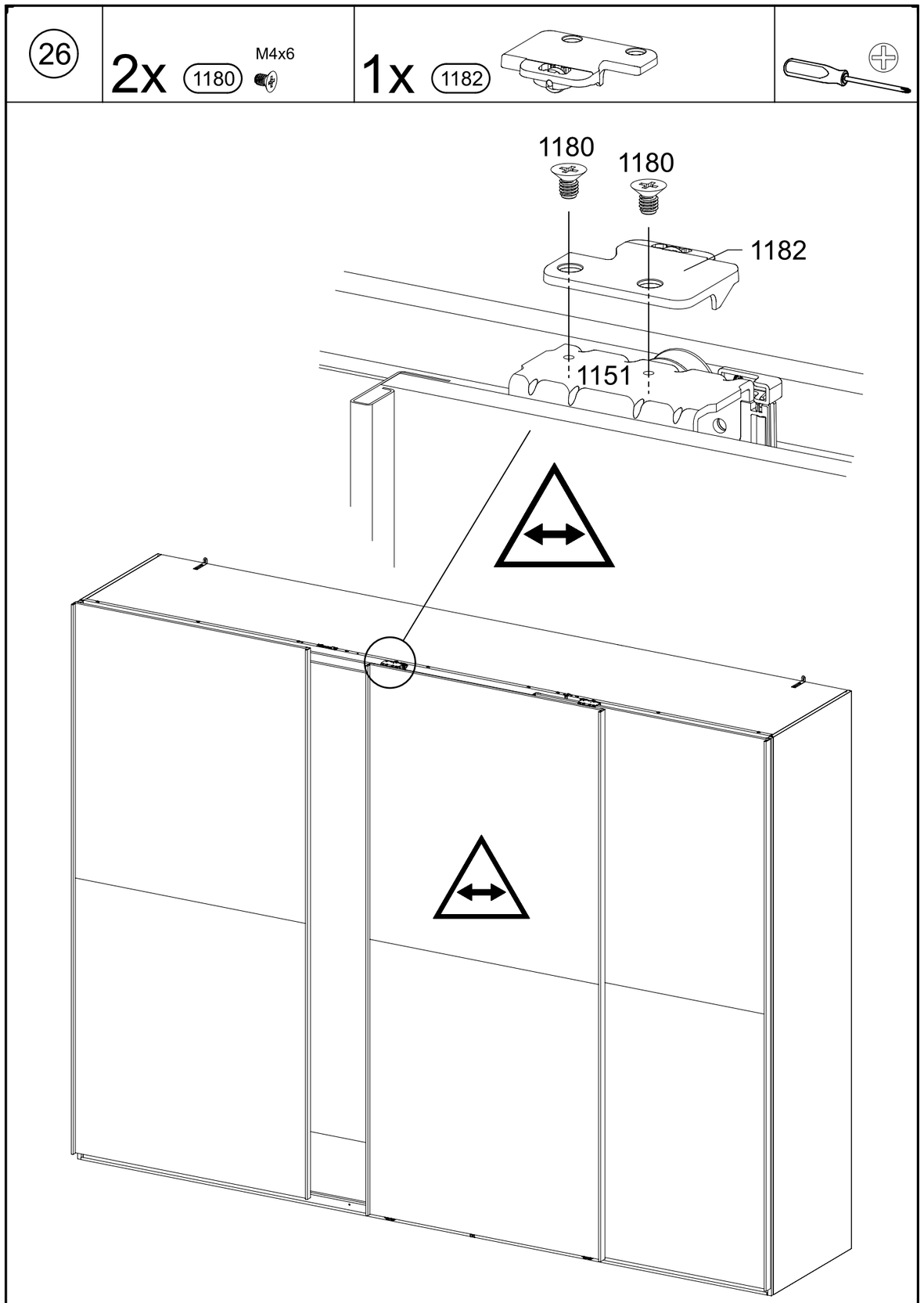

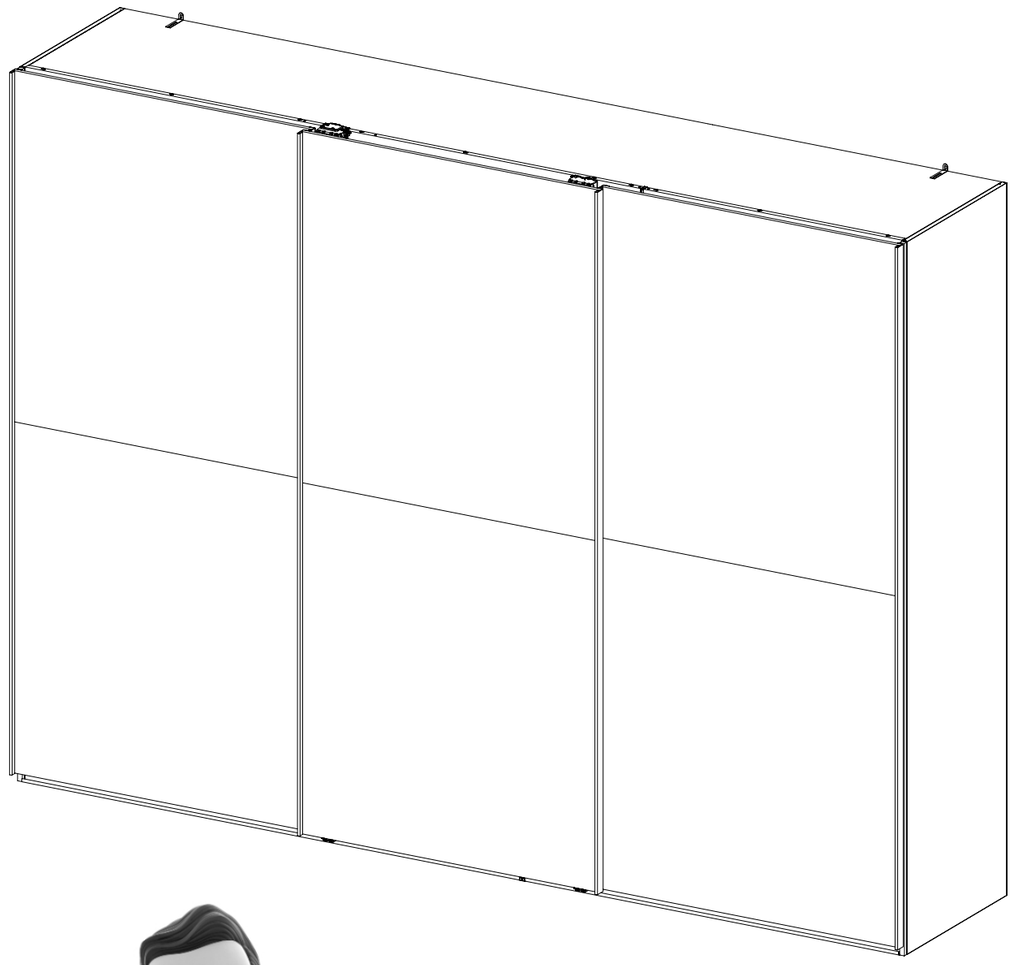

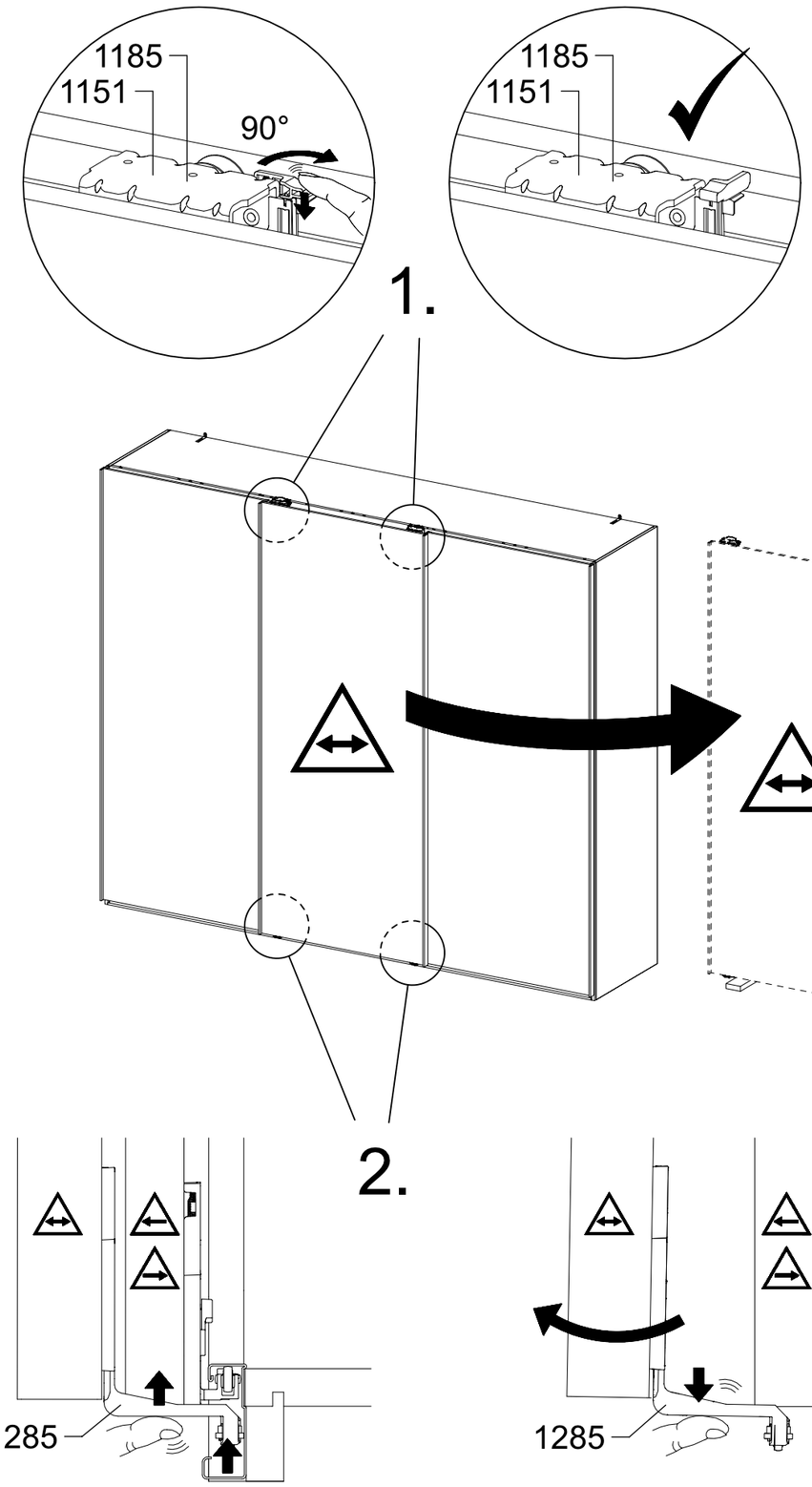
1185
1151
90°
1185
1151
1.
2.
1285
1285

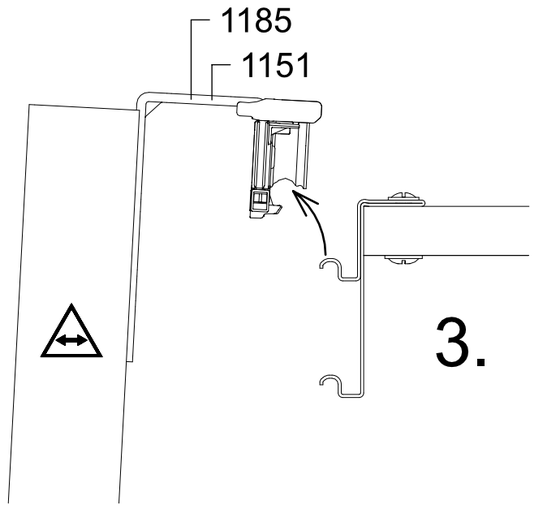
1185
1151
3.

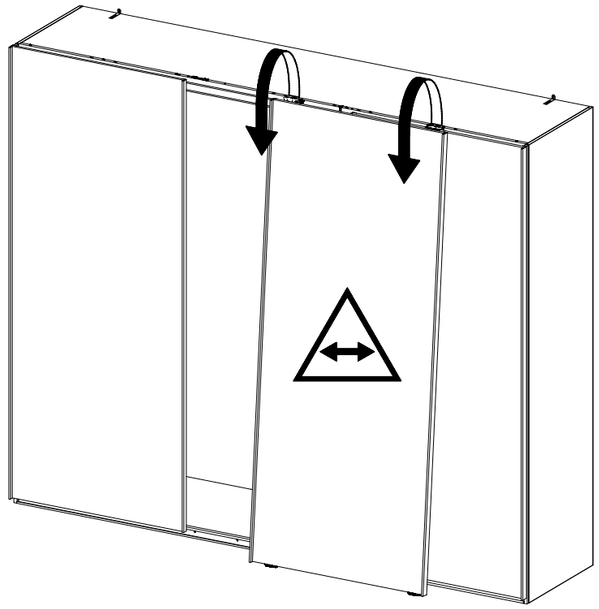

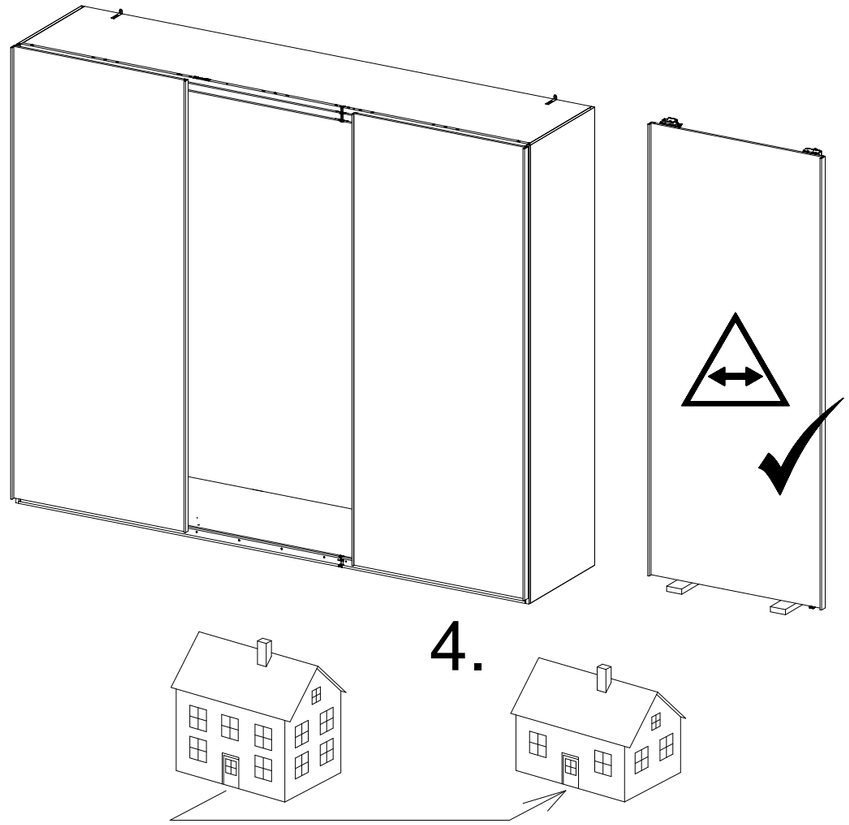
4.

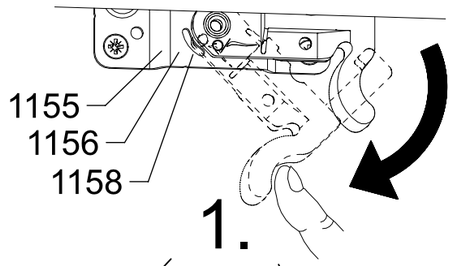

1.

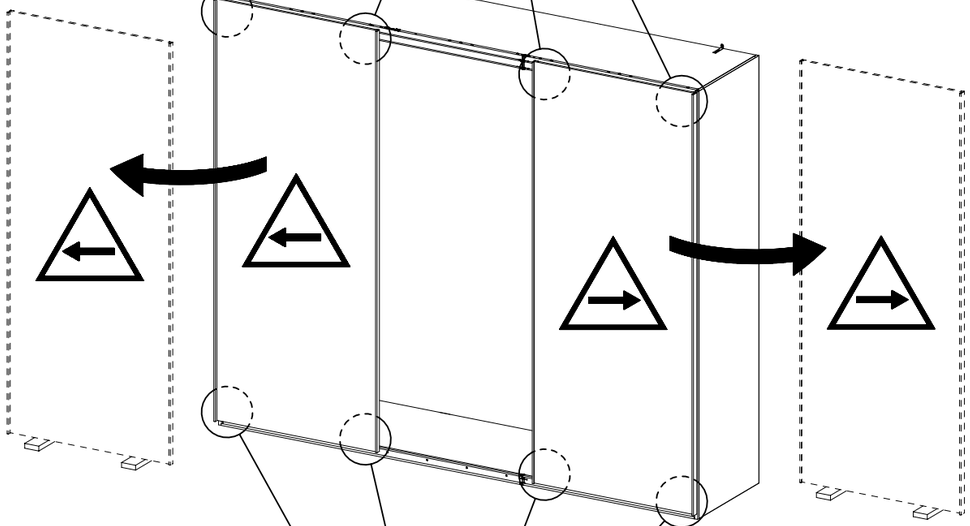

2.

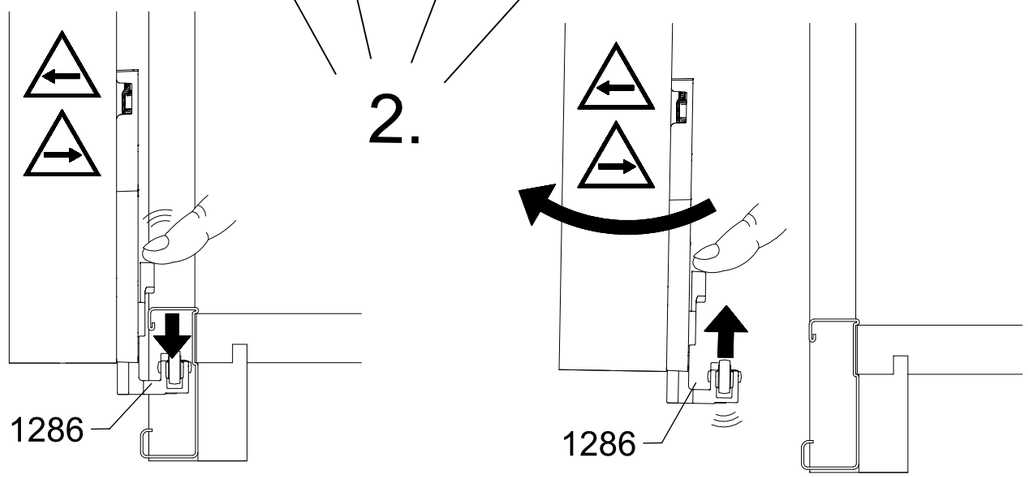

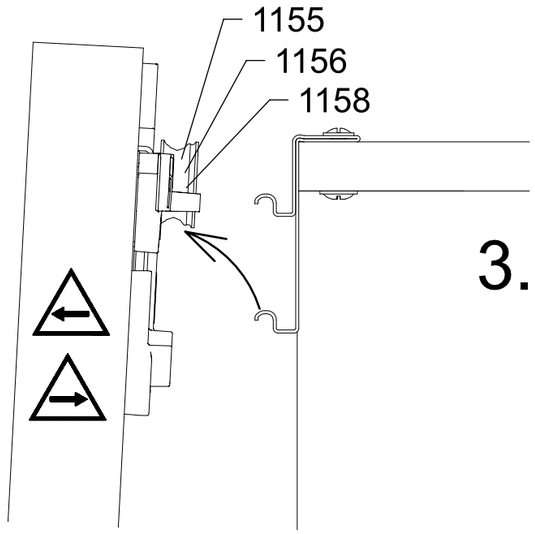

3.

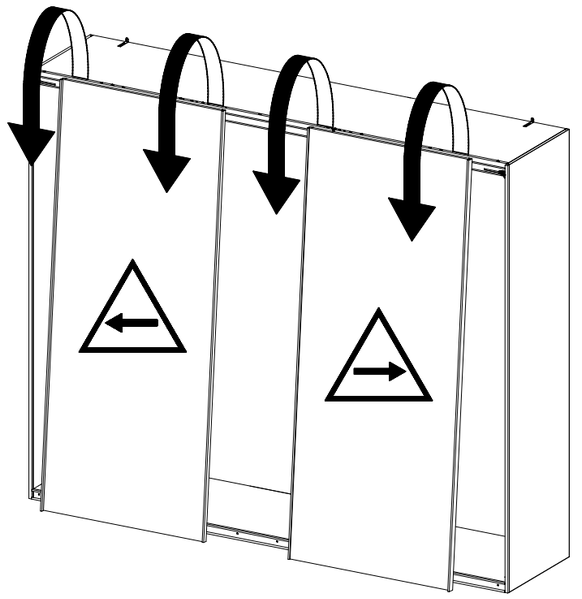

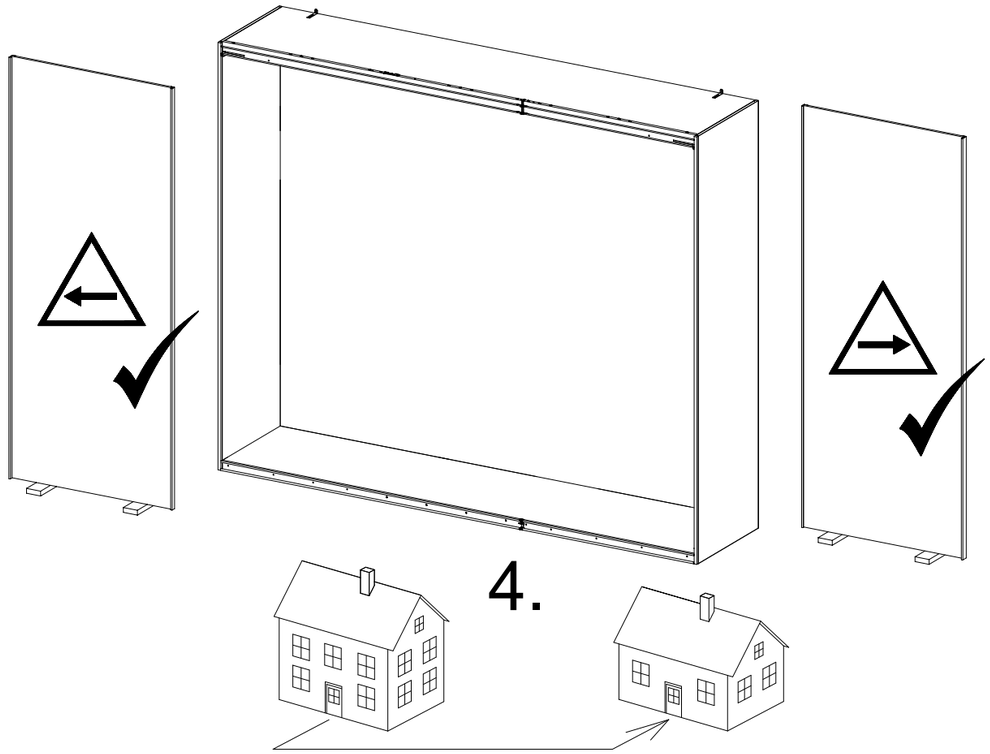

4.

1.

ME802_07

rauch

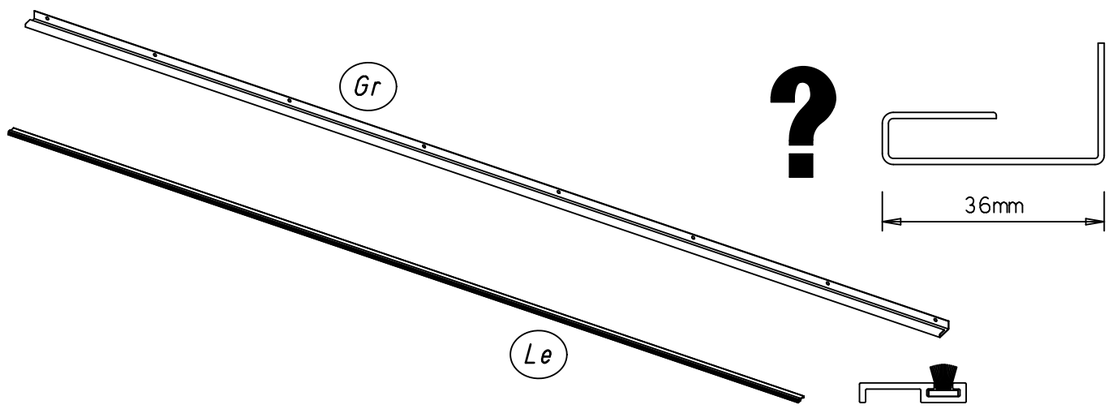

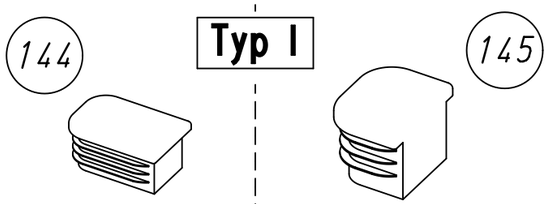

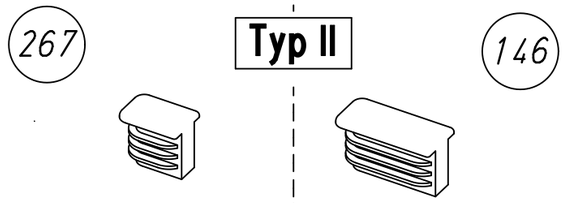

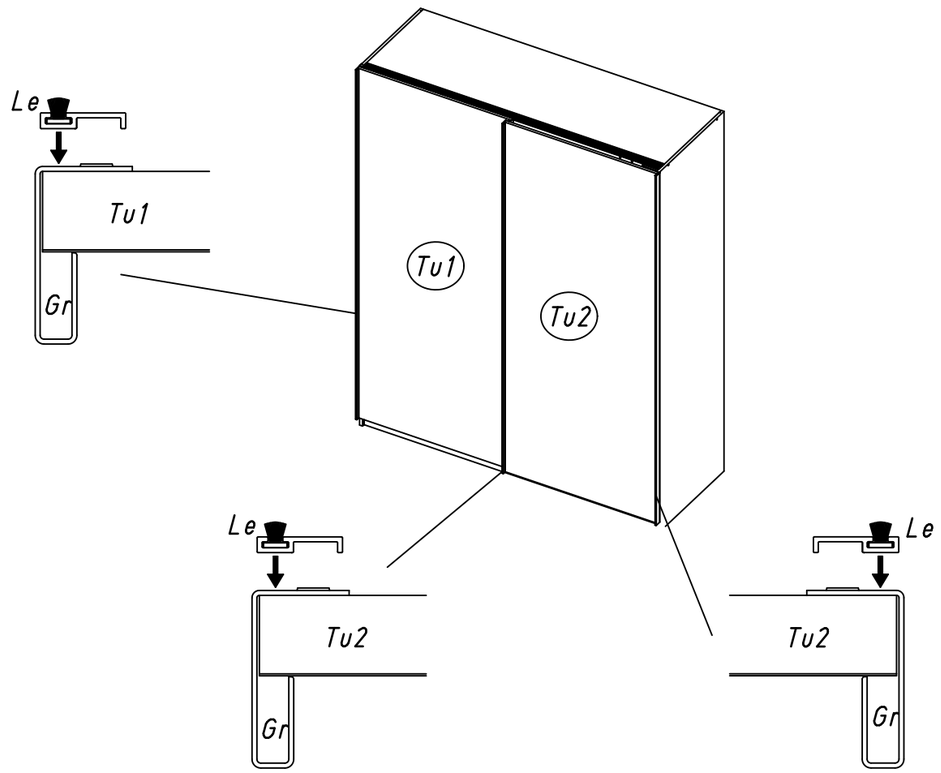

2.

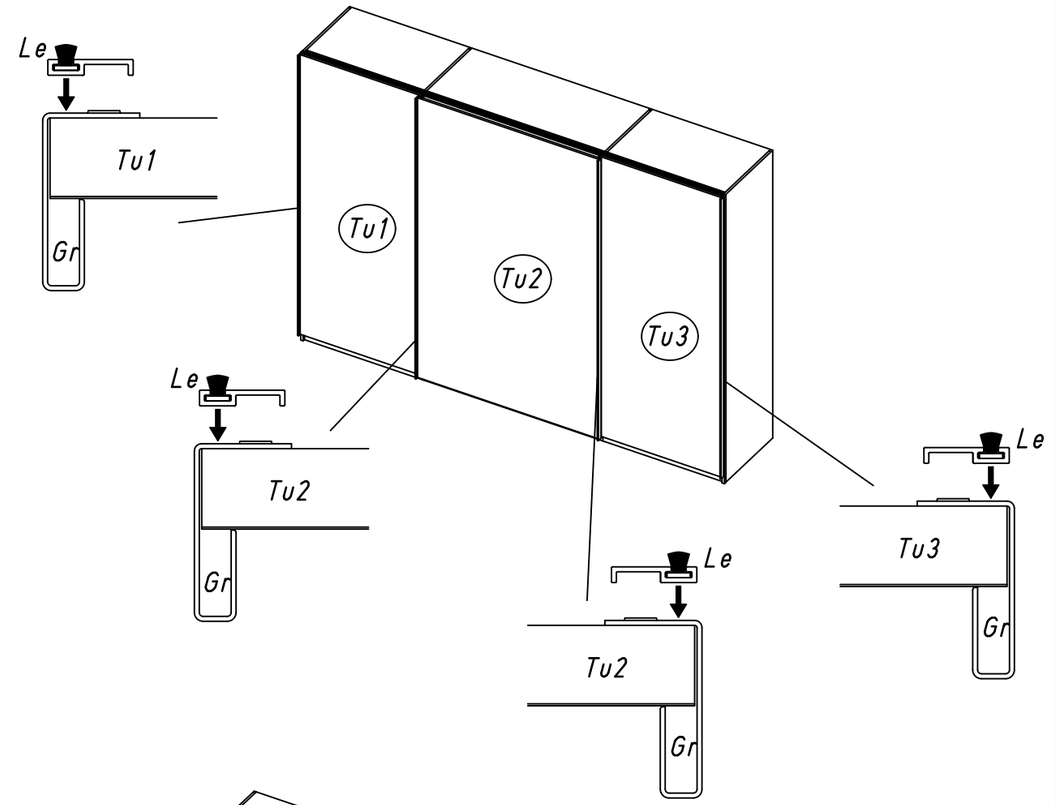

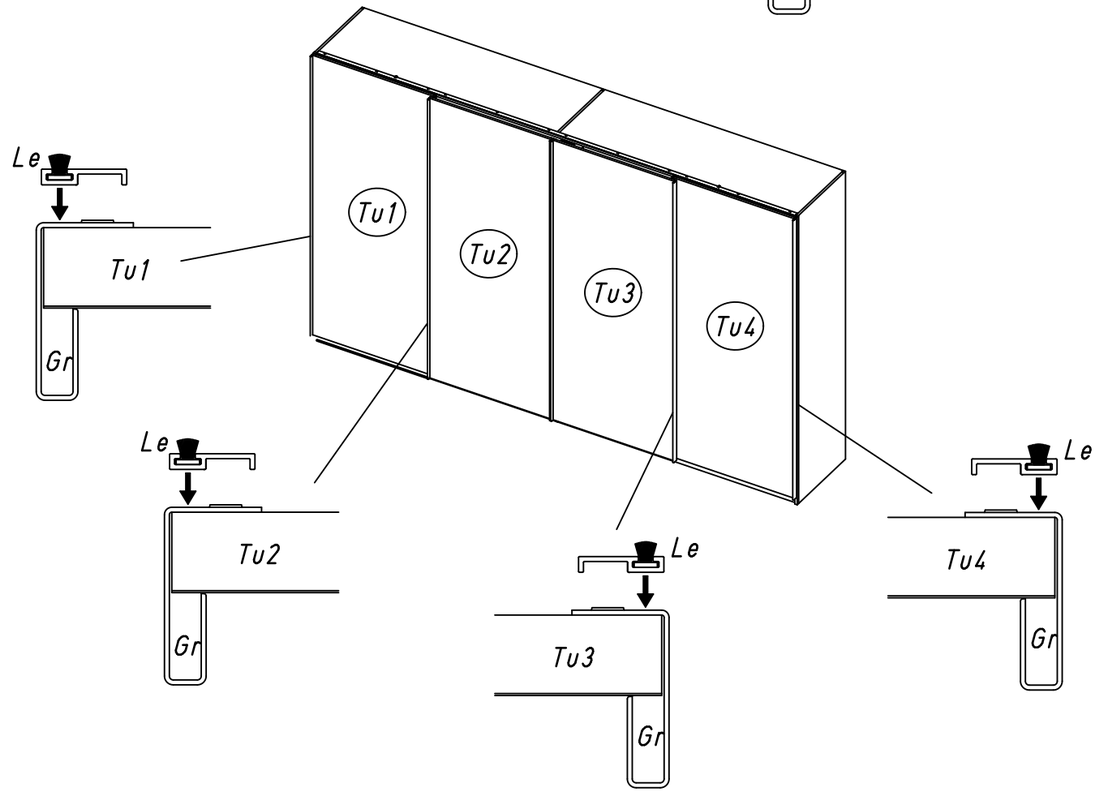

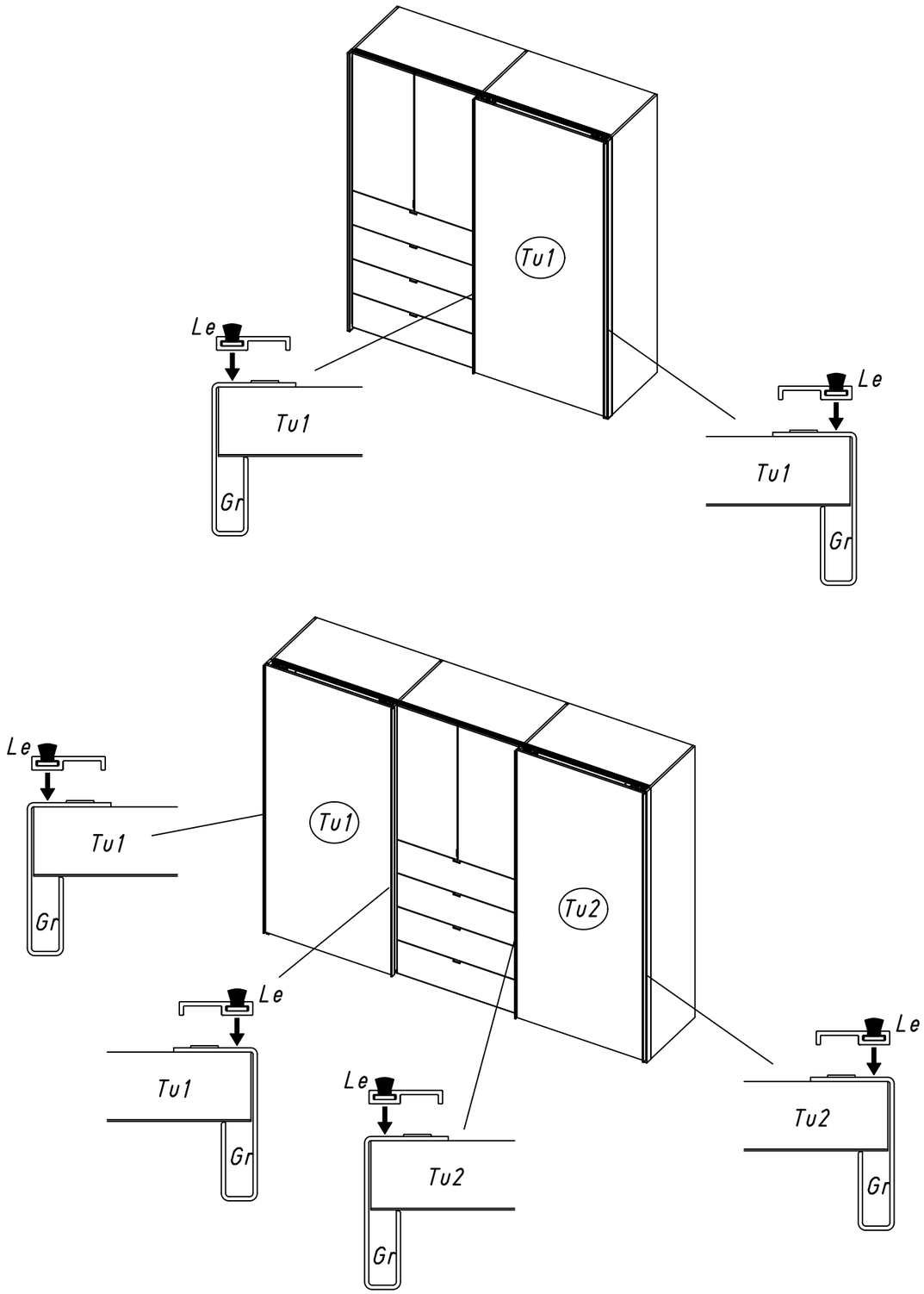

1

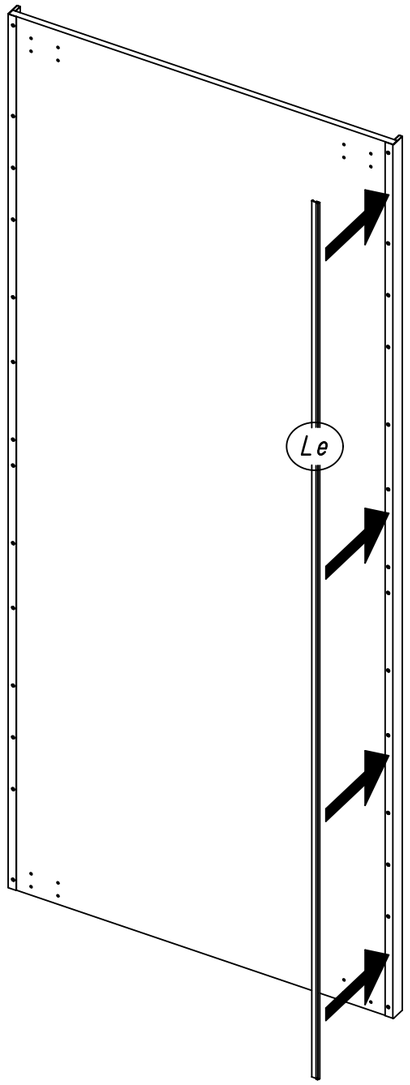

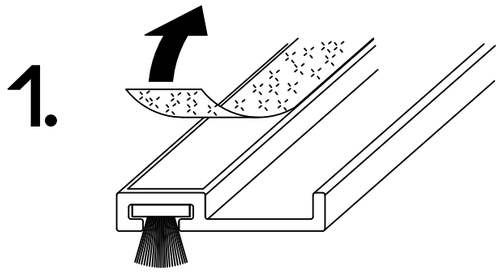

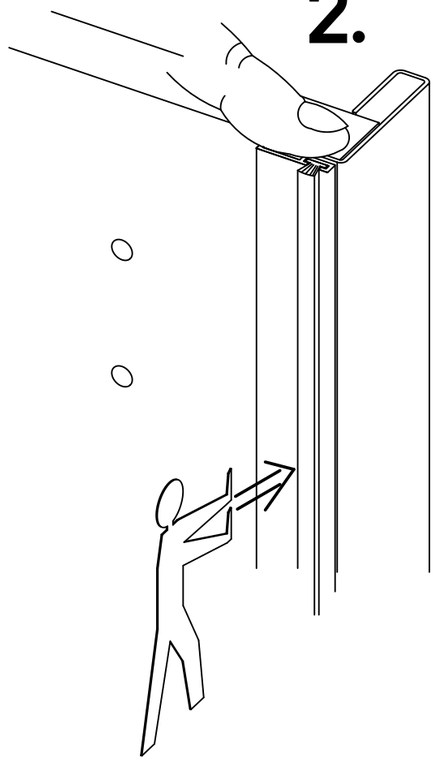

2	8x 144	4x 145	

Typ I

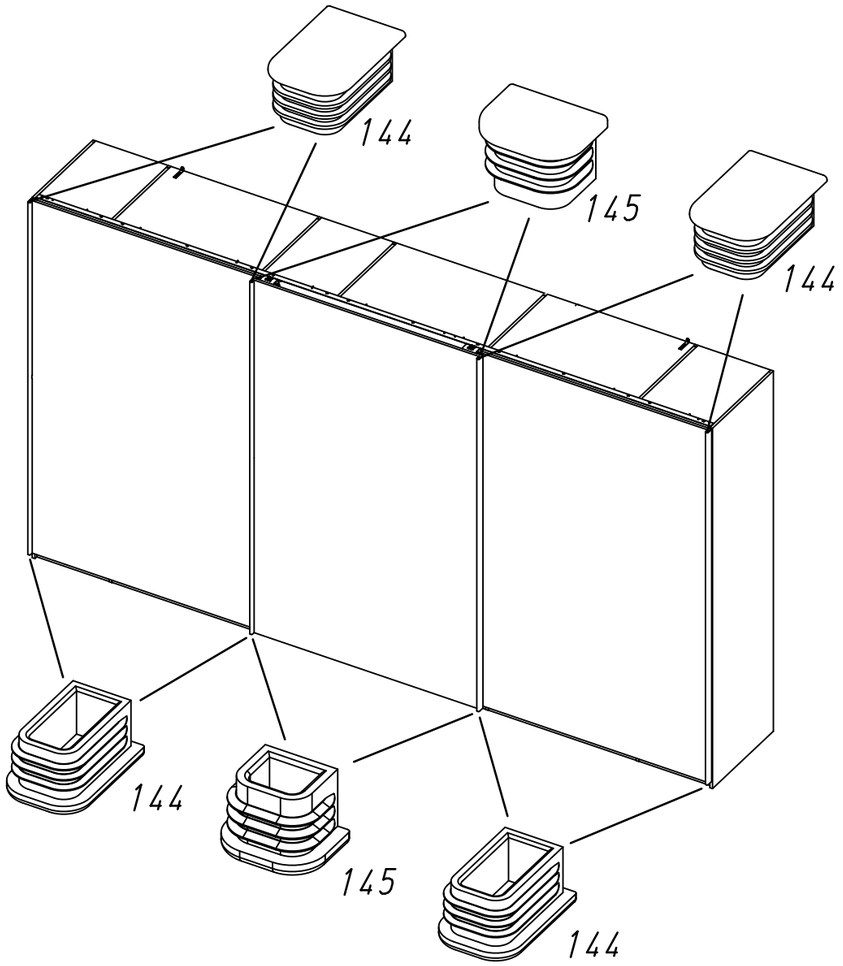

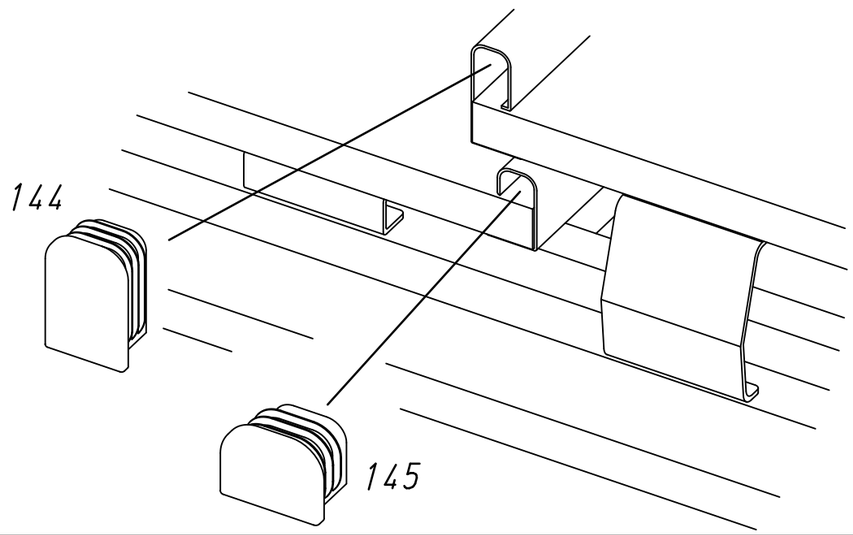

2	8x 146	4x 267	
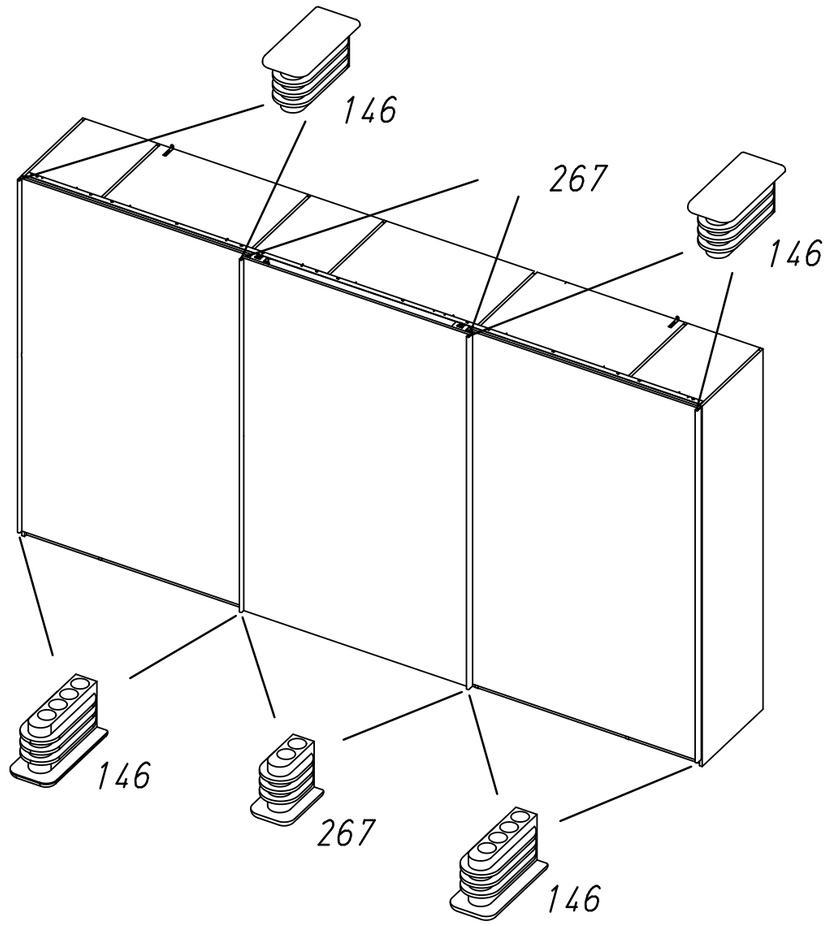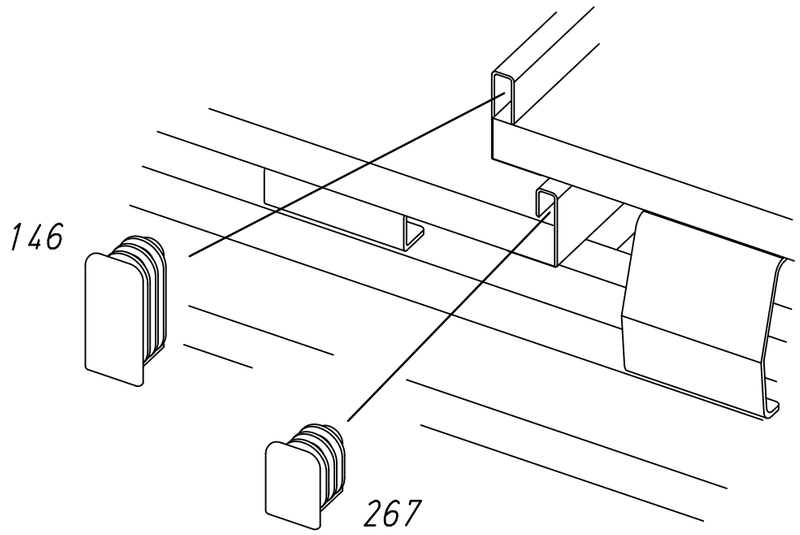
Typ II