89935.330

D

Wichtige Pflegehinweise

Bitte beachten Sie die wichtigen Pflegehinweise auf unserer Internetseite

www.held-hilft.de → Pflegehinweise

GB

Important care instructions

Please note the important care instructions on our website

www.held-hilft.de → Pflegehinweise

FR

Instructions d'entretien importantes

S'il vous plaît noter les instructions de soins importants sur notre site Web

www.held-hilft.de → Pflegehinweise

IT

Importanti istruzioni per la cura

Si prega di notare le importanti istruzioni per la cura sul nostro sito web

www.held-hilft.de → Pflegehinweise

NL

Belangrijke zorginstructies

Let op de belangrijke zorginstructies op onze website

www.held-hilft.de → Pflegehinweise

CZ

Důležité pokyny pro péči

Vezměte prosím na vědomí důležité pokyny pro péči na našich webových stránkáchg

www.held-hilft.de → Pflegehinweise

PL

Ważne instrukcje dotyczące pielęgnacji

Zwróc´uwagę na ważne instrukcję dotyczące pielęgnacji na naszej stronie internetowej

www.held-hilft.de → Pflegehinweise

SK

Dôležité pokyny na starostlivosť

Dbajte na dôležité pokyny týkajúce sa starostlivosti na našich webových stránkach

www.held-hilft.de → Pflegehinweise

HU

Fontos kezelési utasítások

Kérjük, vegye figyelembe a honlapunkon található fontos kezelési útmutatót

www.held-hilft.de → Pflegehinweise

RO

Instrucțiuni importante de îngrijire

Rețineți instrucțiunile importante de îngrijire de pe site-ul nostru

www.held-hilft.de → Pflegehinweise

TR

Önemli bakım talimatları

Lütfen web sitemizdeki önemli bak•m talimatlarını dikkate alınız

www.held-hilft.de → Pflegehinweise

RU

Важные инструкции по уходу

Обратите внимание на важные инструкции по уходу на нашем веб-сайте

www.held-hilft.de → Pflegehinweise

HELD MÖBEL hilft!

Wir sind für Sie da!

Schnelle Hilfe 24/7
www.held-hilft.de

Ersatzteil-Sofort-Hilfe:
0571-7983810

26-02-2018

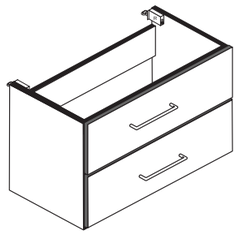

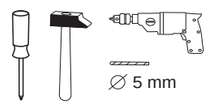

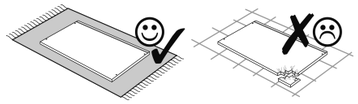

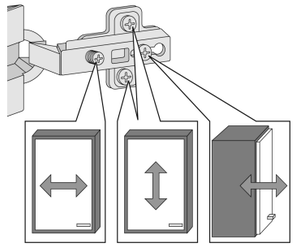

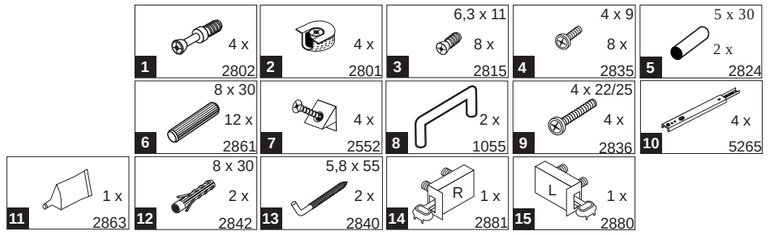

Das beigefügte Wandbefestigungsmaterial (Dübel und Schrauben) eignet sich nur für festes Mauerwerk (z.B.: Beton- oder Ziegelwände). Für andere Wandaufbauten sind eventuell Spezialdübel und andere Schrauben notwendig. Ziehen Sie gegebenfalls eine Fachkraft zu Rate.

De begeleidende wandmontage hardware (pluggen en schroeven) is alleen geschikt voor massief metselwerk (bijvoorbeeld beton of bakstenen muren). Voor andere muur structuren zijn eventueel bijzondere ankerbouten en andere noodzakelijke. Draai indien nodig, een deskundige.

Приложенный материал для крепления к стене (дюбели и винты) пригоден только для жестких кладок (например, бетонные или кирпичные стены). Для других настенных конструкций необходимы смотря по обстоятельствам специальные дюбели и другие винты. При необходимости проконсультируйтесь у специалиста.

Le mur d'accompagnement matériel de montage (chevilles et les vis) ne convient que pour la maçonnerie solide (par exemple en béton ou des murs de briques). Pour les structures de mur d'autres sont peut-etre spéciale boulons d'ancrage et d'autres nécessaires. Serrer le cas échéant, un expert.

Załączony materiał do mocowania do ściany (kołki rozprężne i wkręty) nadaje się tylko do ścian murowanych (np. z betonu lub cegieł). Do ścian wykonanych w innych technologiach konieczne być mogą specjalne kołki rozprężne i inne wkręty. W razie potrzeby skorzystaj z fachowej pomocy.

Il muro di accompagnamento hardware di montaggio (tasselli e viti) è'e adatto solo per muratura piena (ad esempio calcestruzzo o muratura). Per le altre strutture murarie sono forse speciali bulloni di ancoraggio e necessari di altri. Serrare se necessario, un esperto.

The accompanying wall mounting hardware (anchors and screws) is suitable only for solid masonry (eg concrete or brick walls). For other wall structures are possibly special anchor bolts and other necessary. Tighten if necessary, an expert.

Ekteki duvara sabit montaj malzemeleri (dübel ve vidalar), sadece sağlam duvarlar için (örnek: beton veya tuğla) elverişlidir. Başka duvarlar için özel dübeller ve farklı vidalar gerekebilir. Gerektiğinde bir bilene danışınız.

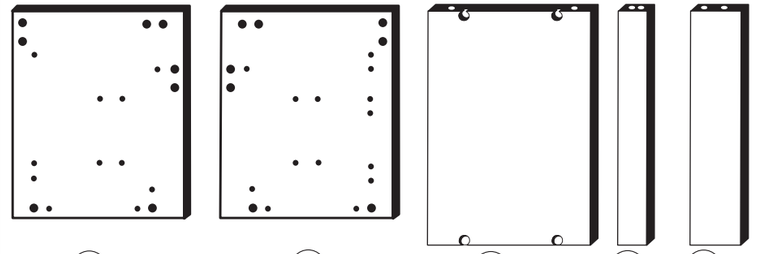

22 1 x 23 1 x 24 1 x 25 1 x 26 1 x

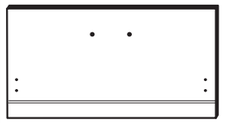

28 1 x

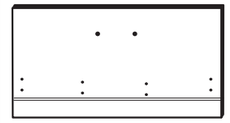

27 1 x

29 1 x

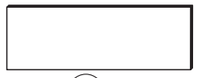

30 1 x

31 2 x

32 2 x

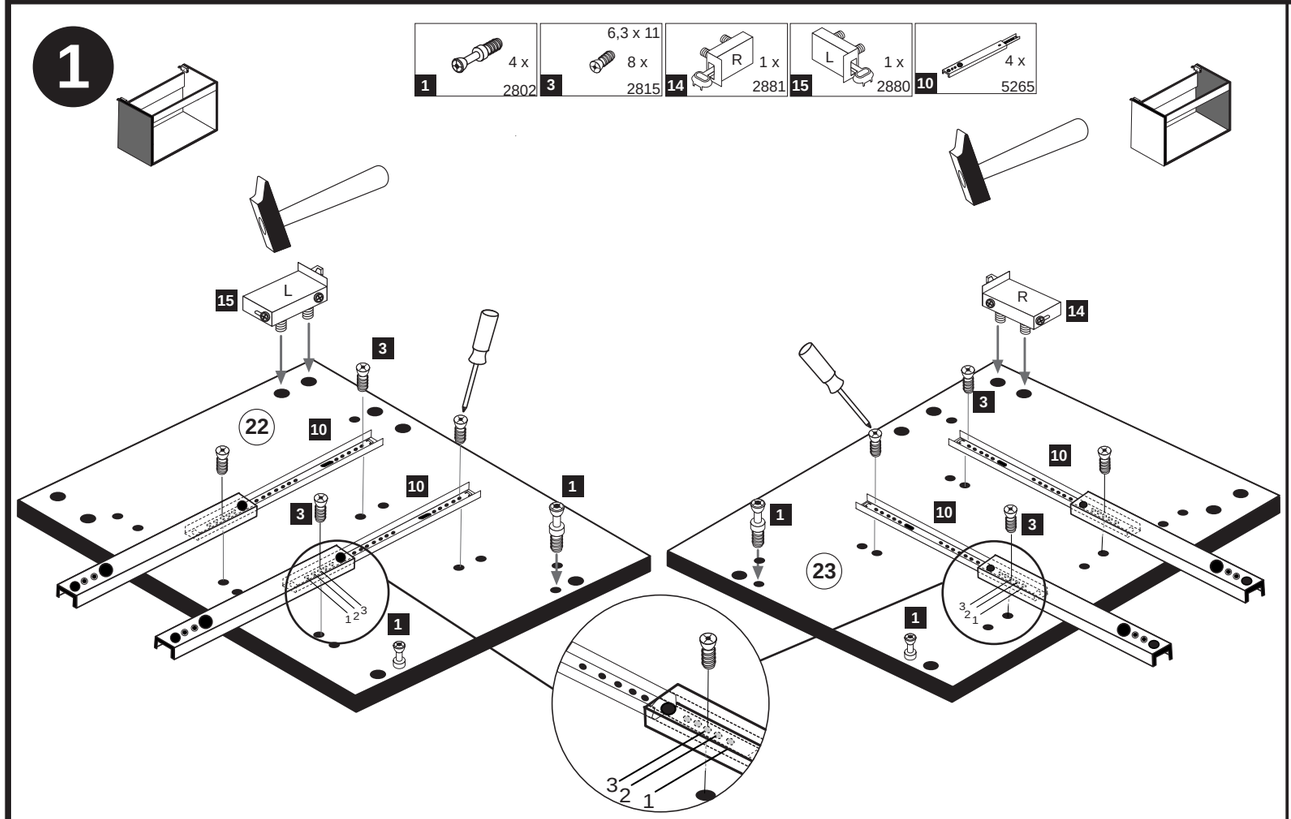

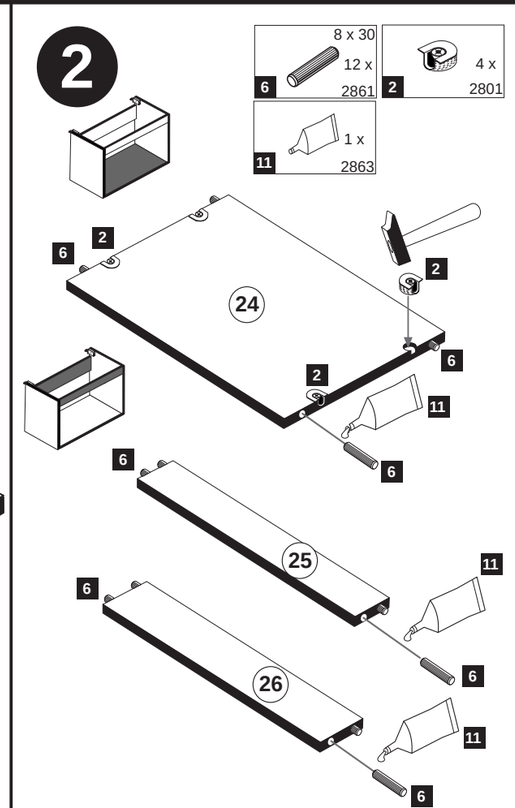

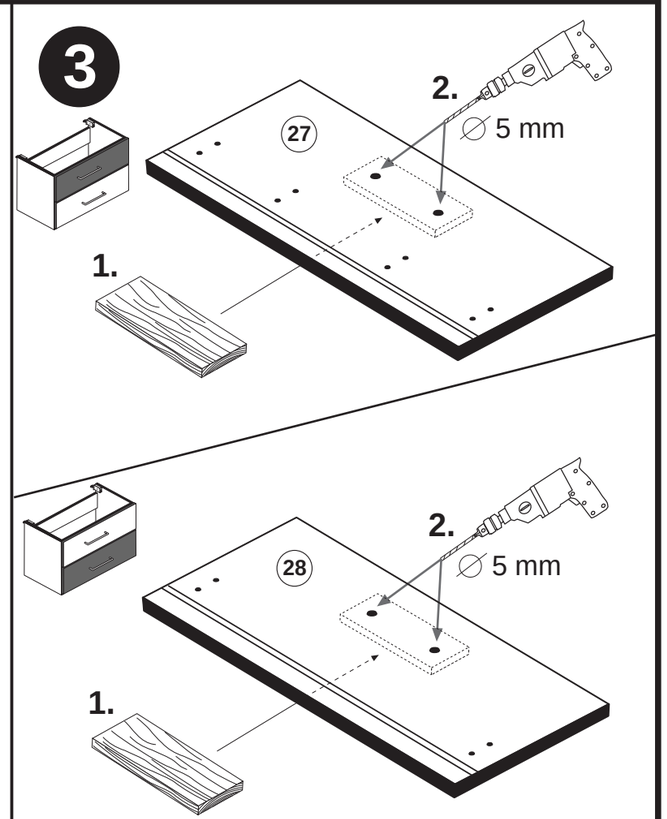

4

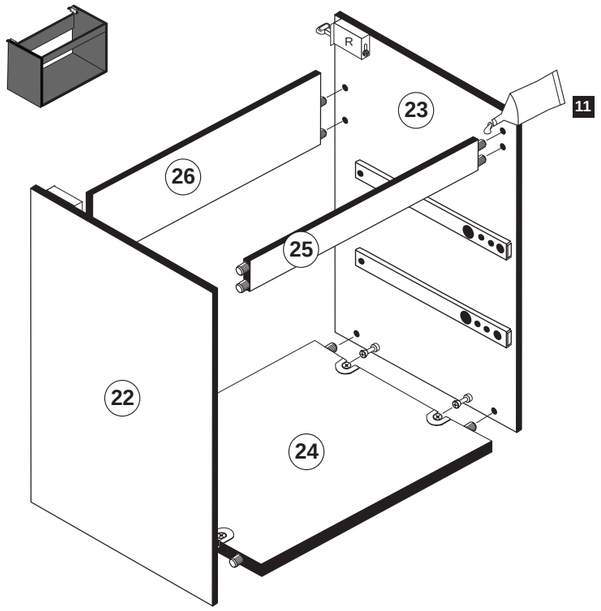

20 min.

11 — 1 x — 2863

D Leim
GB Glue
NL Lijm
PL Klej
TR Tutkal
F Colle
I Colla

5

8 — 2 x — 1055

9 — 4 x 22 — 4 x — 2836

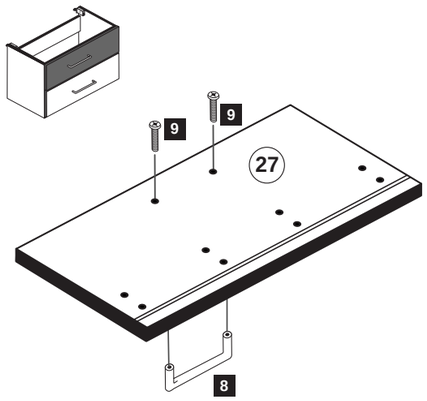

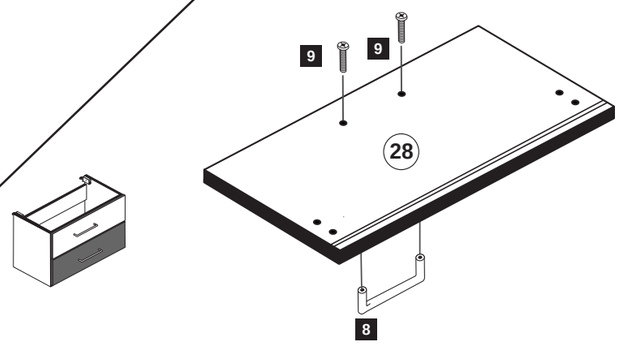

6

11 — 1 x — 2863

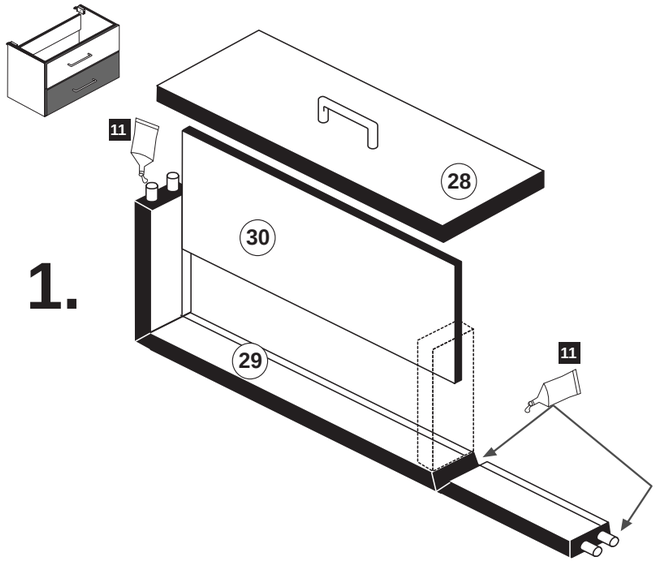

7 — 4 x — 2552

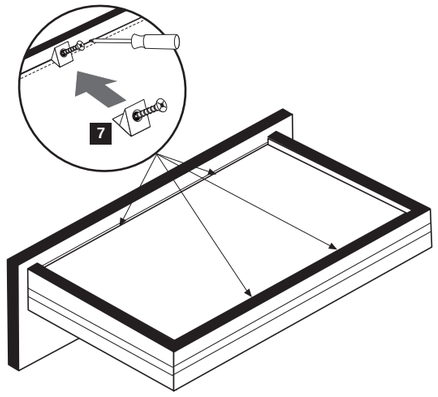

7

11 — 1 x — 2863

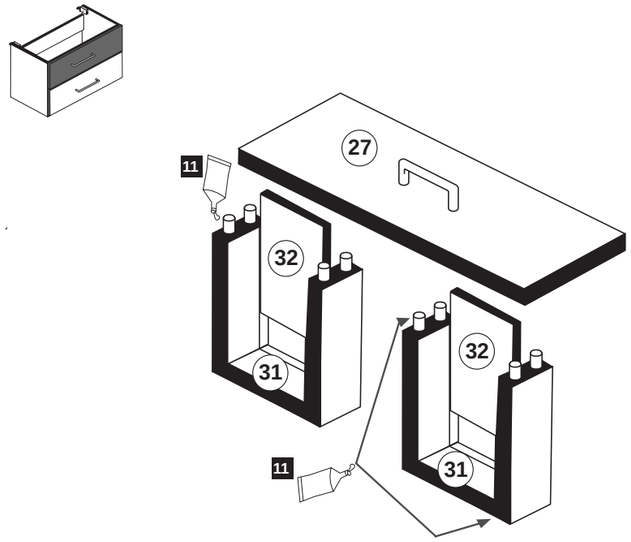

8

4 — 4 x 9 — 4 x — 2835

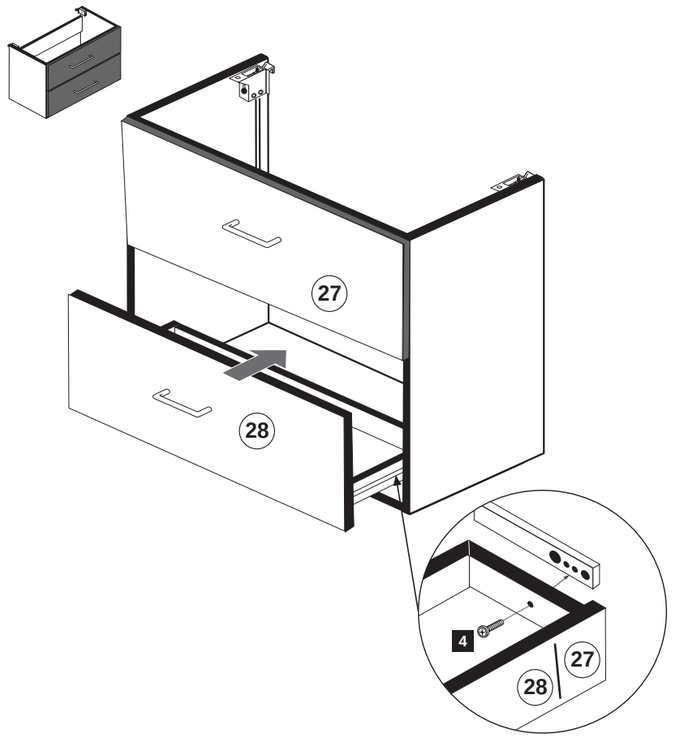

9 Modell 60cm

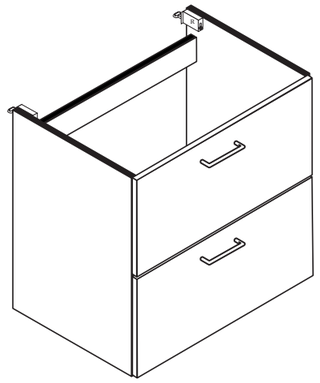

10

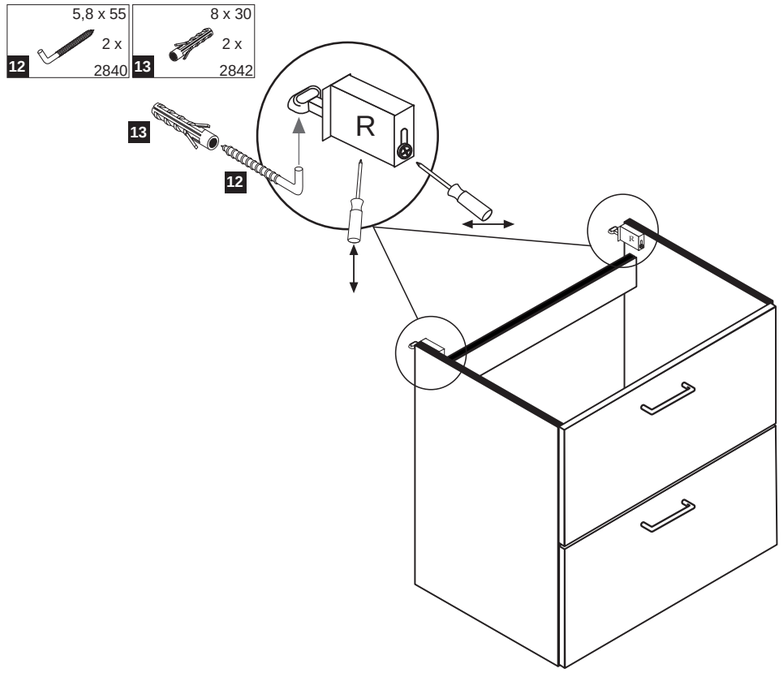

11

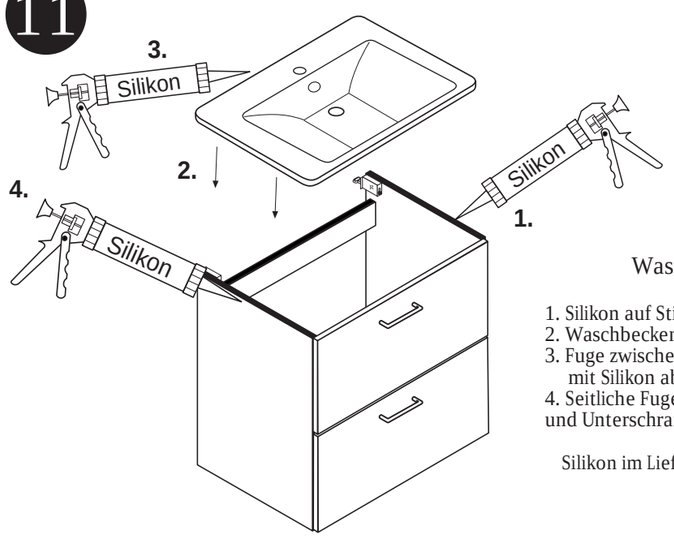

Waschbeckenmontage

1. Silikon auf Stirnkanten der Seiten auftragen
2. Waschbecken auflegen
3. Fuge zwischen Waschbecken und Wand mit Silikon abdichten
4. Seitliche Fugen zwischen Waschbecken und Unterschrank mit Silikon abdichten

Silikon im Lieferumfang nicht enthalten

9 Modell 120cm (2x60cm)

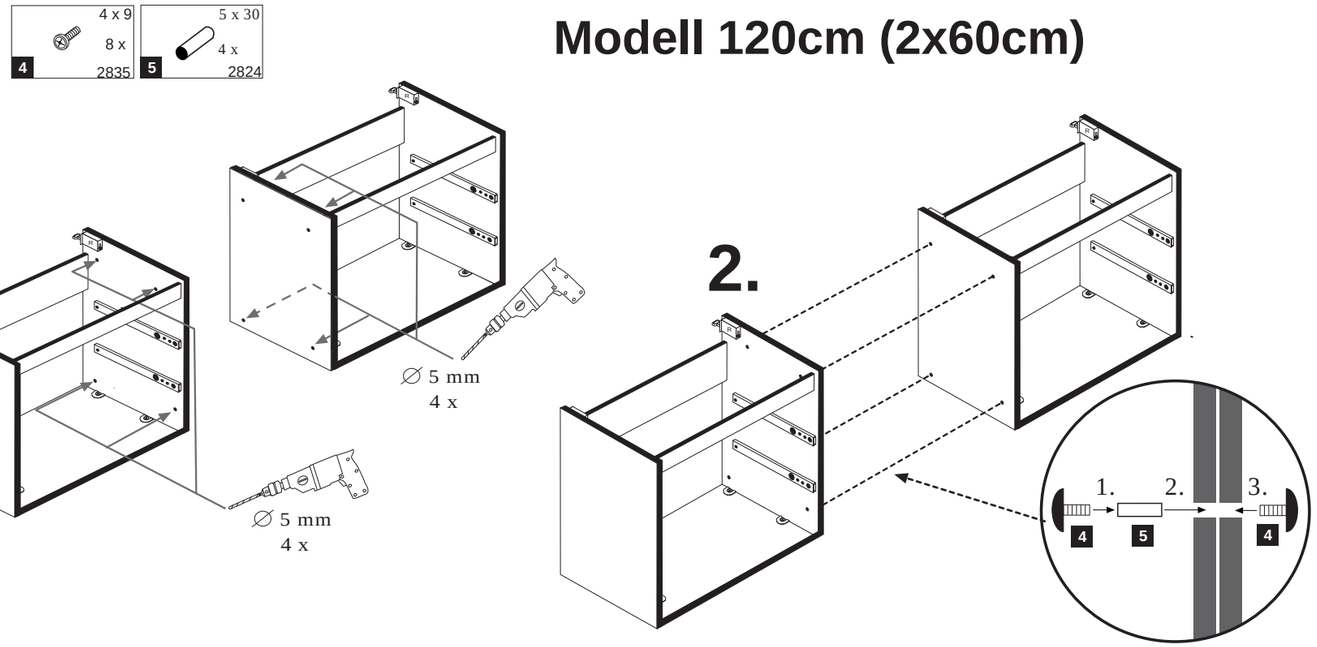

10

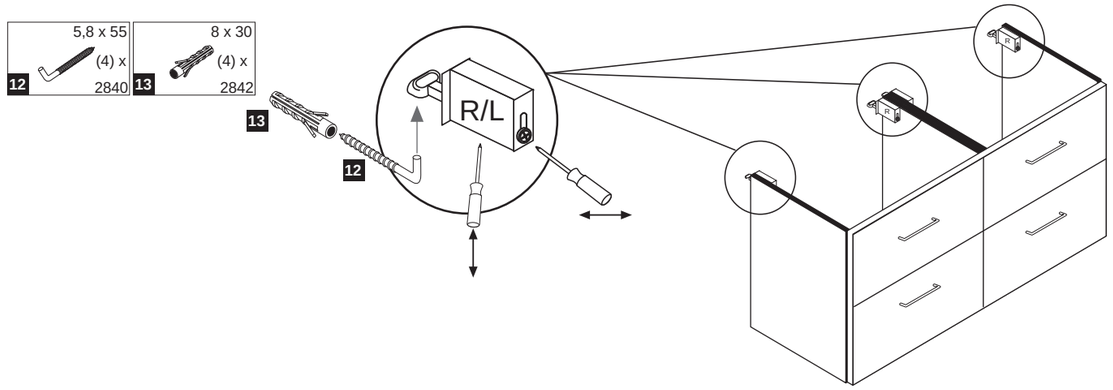

11

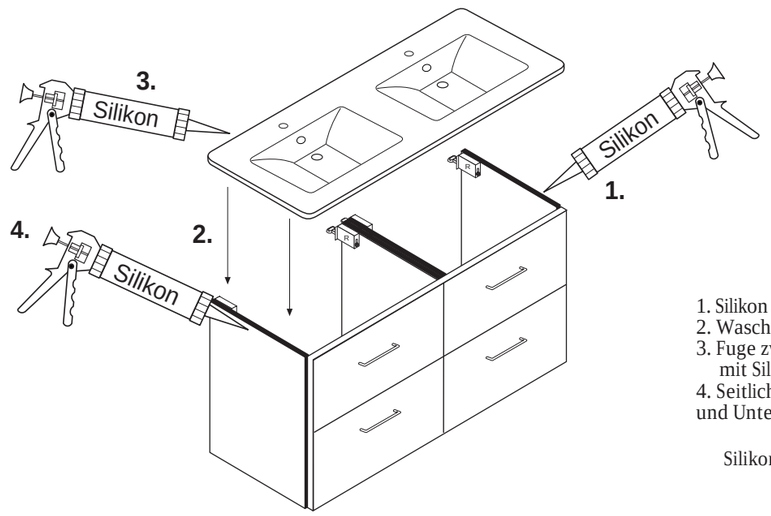

Waschbeckenmontage

1. Silikon auf Stirnkanten der Außenseiten auftragen
2. Waschbecken auflegen
3. Fuge zwischen Waschbecken und Wand mit Silikon abdichten
4. Seitliche Fugen zwischen Waschbecken und Unterschrank mit Silikon abdichten

Silikon im Lieferumfang nicht enthalten