Art. Nr. 53471208, 50133410, 49563548

LKZ 40605

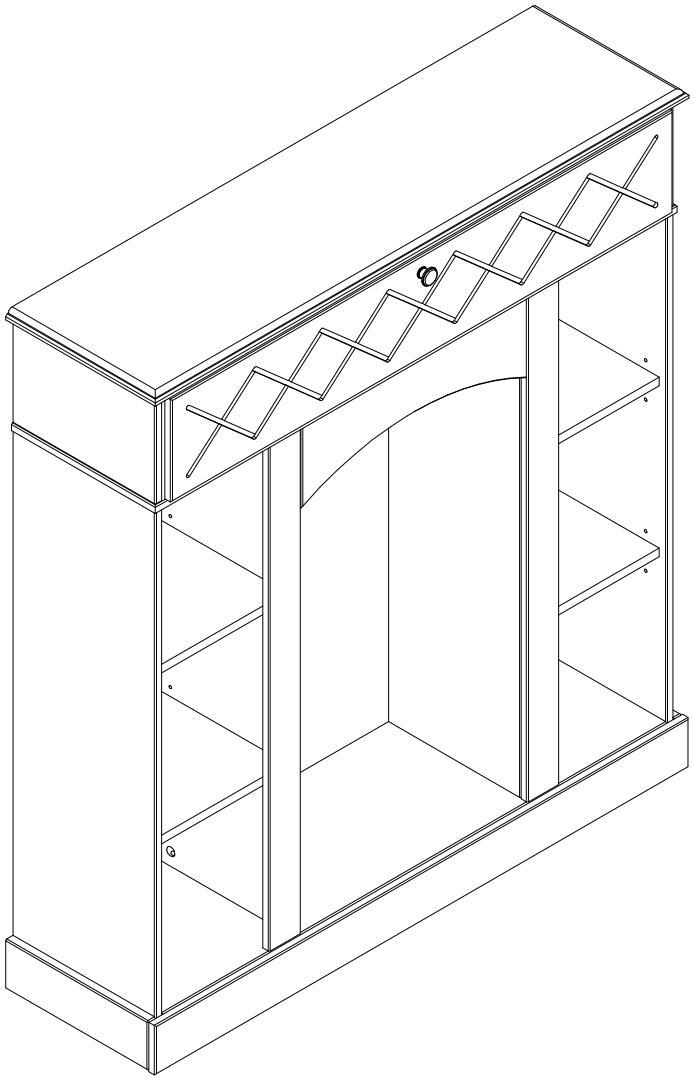

D	Montageanleitung	GB	Assembly instructions
FR	Notice de montage	IT	Istruzioni di montagglo
NL	Handlieding voor de montage	PL	Instrukcja montażu
CZ	Montážní návod	SK	Návod na montáž
HU	Szerelési útmutató	RO	Instrukctiuni de montaj
TR	Montaj talimatı	RU	Инструкция по монтажу

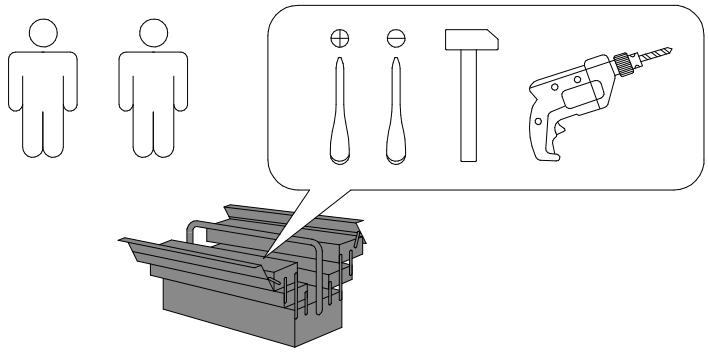

Service · Dienstverlening · Serwis · Servis · Сервисная служба

Name · Naam · Nazwa · Isim · Название

Nr. · No. · Номер

Typ · Type · Tip · Тип

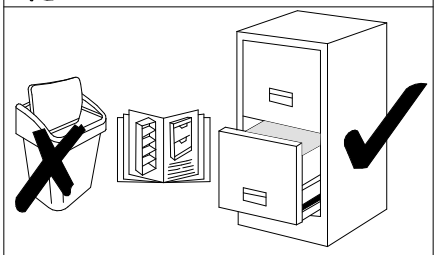

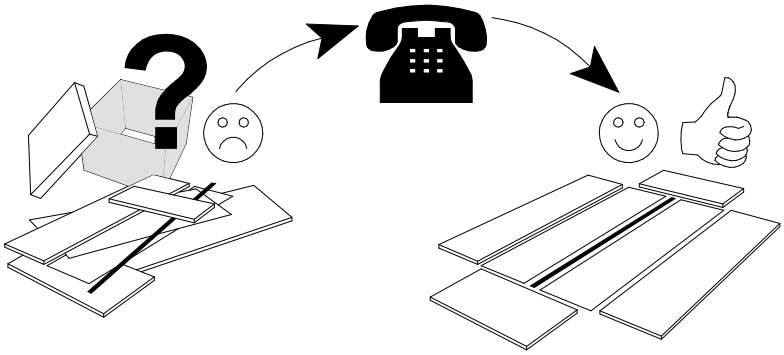

N	Size/MaB (mm)	Qty	√	N	Size/MaB (mm)	Qty	√
1	942×266	1		11	422×130	1	
2	998×280	1		12	938×166	1	
3	897×266	1		13	998×80	1	
4	817×247	1		14	266×80	1	
5	817×247	1		15	266×80	1	
6	897×266	1		16	245×245	4	
7	170×266	2		17	833×436	1	
8	976×269	1		18	833×262	2	
9	817×60	1		19	186×960	1	
10	817×60	1		20	66×40	2	

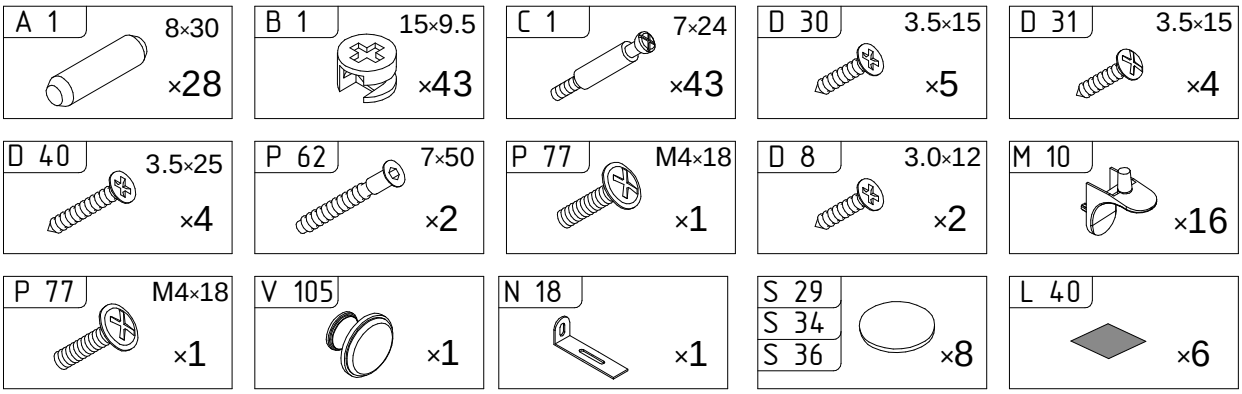

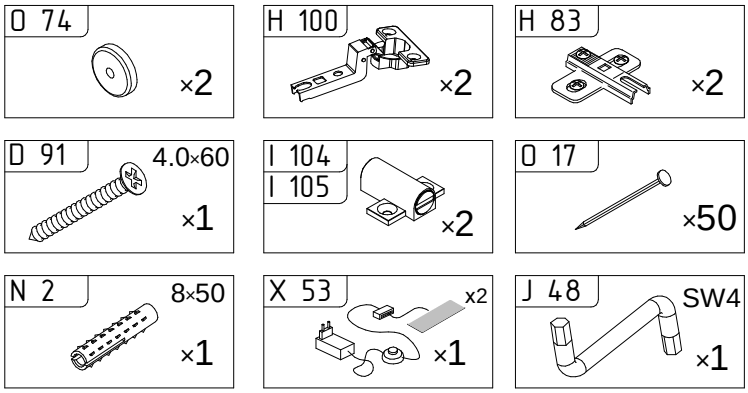

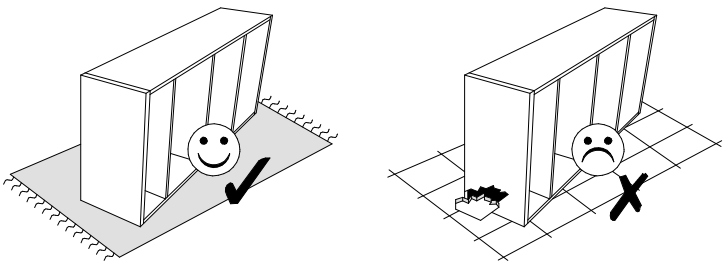

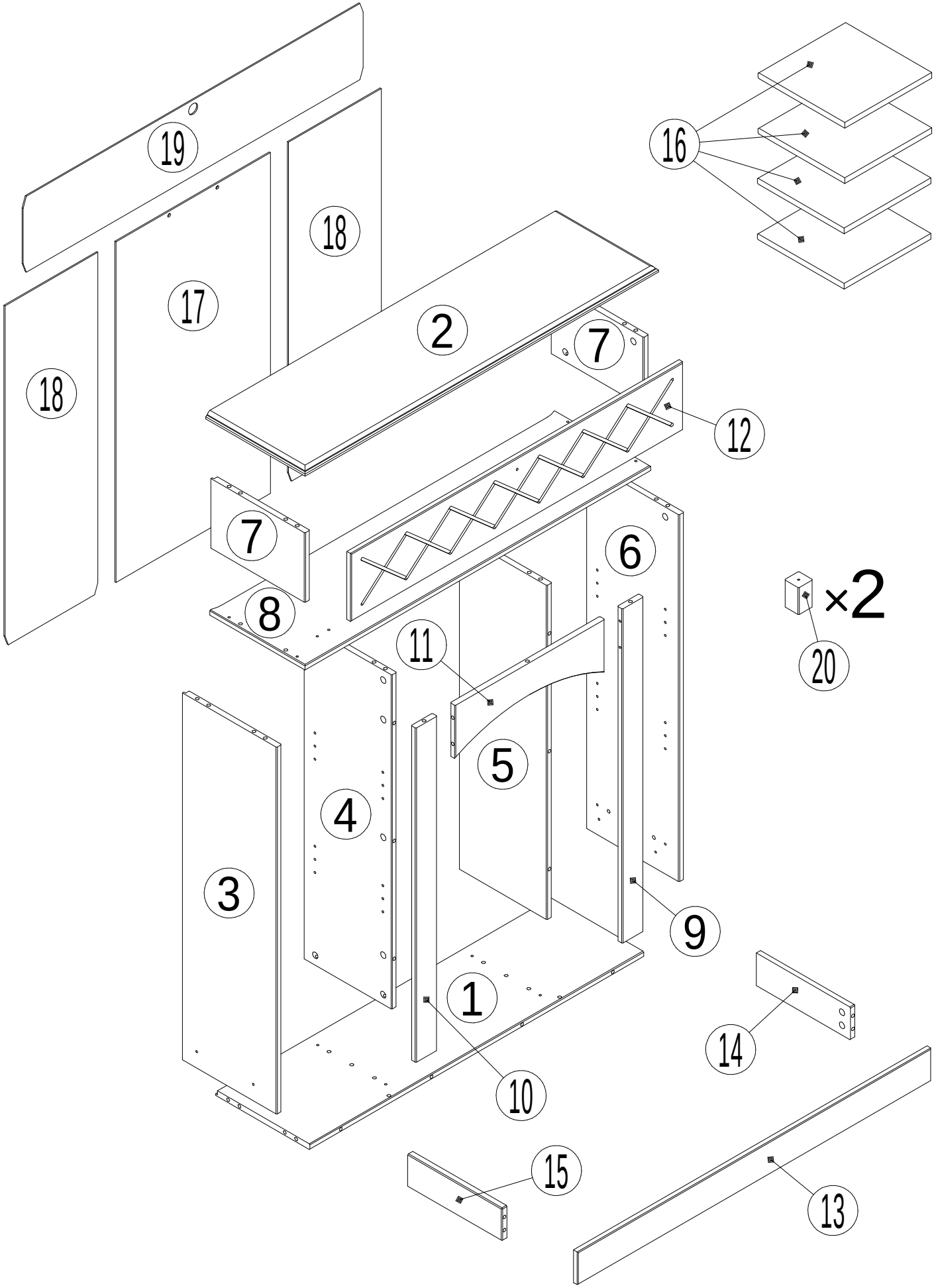
19
18
17
18
2
7
16
12
7
6
8
×2
20
11
5
4
3
9
1
14
10
15
13

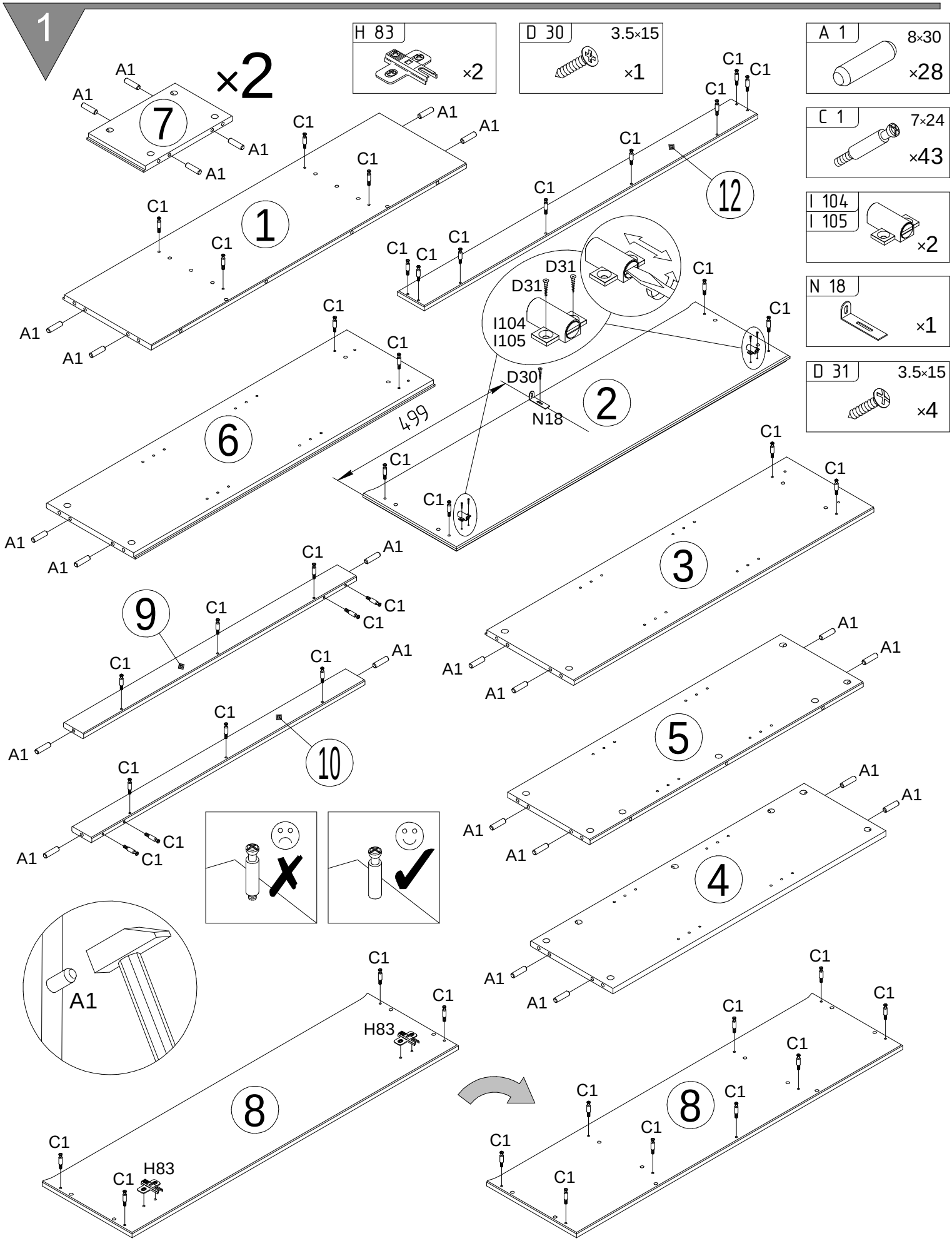
1
H 83
×2
D 30
3.5×15
×1
A 1
8×30
×28
C 1
7×24
×43
I 104
I 105
×2
N 18
×1
D 31
3.5×15
×4
×2
7
1
12
6
2
3
9
10
5
4
8
8
A1
C1
D31
I104
I105
D30
N18
H83
499

2

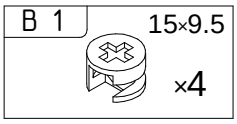
B 1
15×9.5
×4

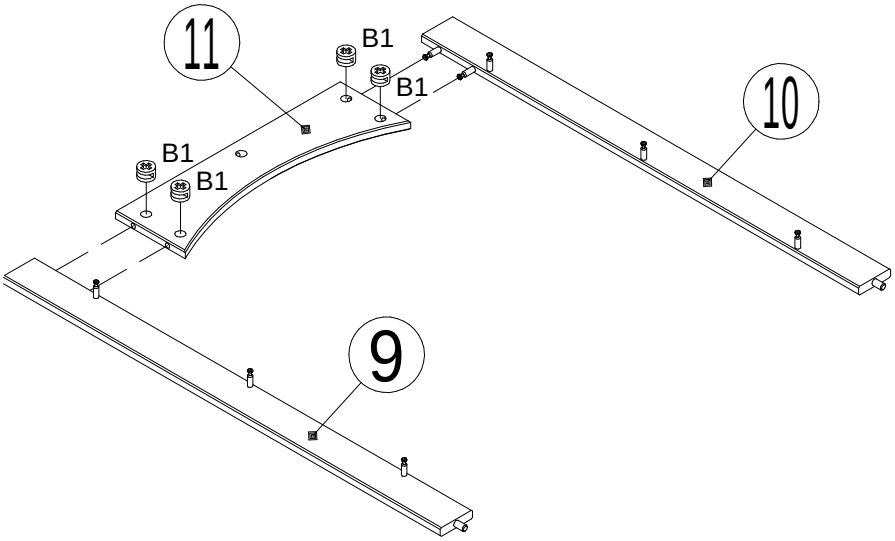
11
B1
B1
B1
B1
10
9

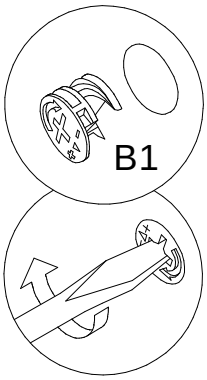
B1

3

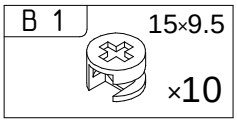
B 1
15×9.5
×10

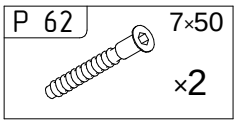
P 62
7×50
×2

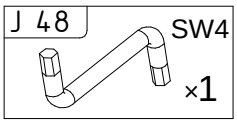
J 48
SW4
×1

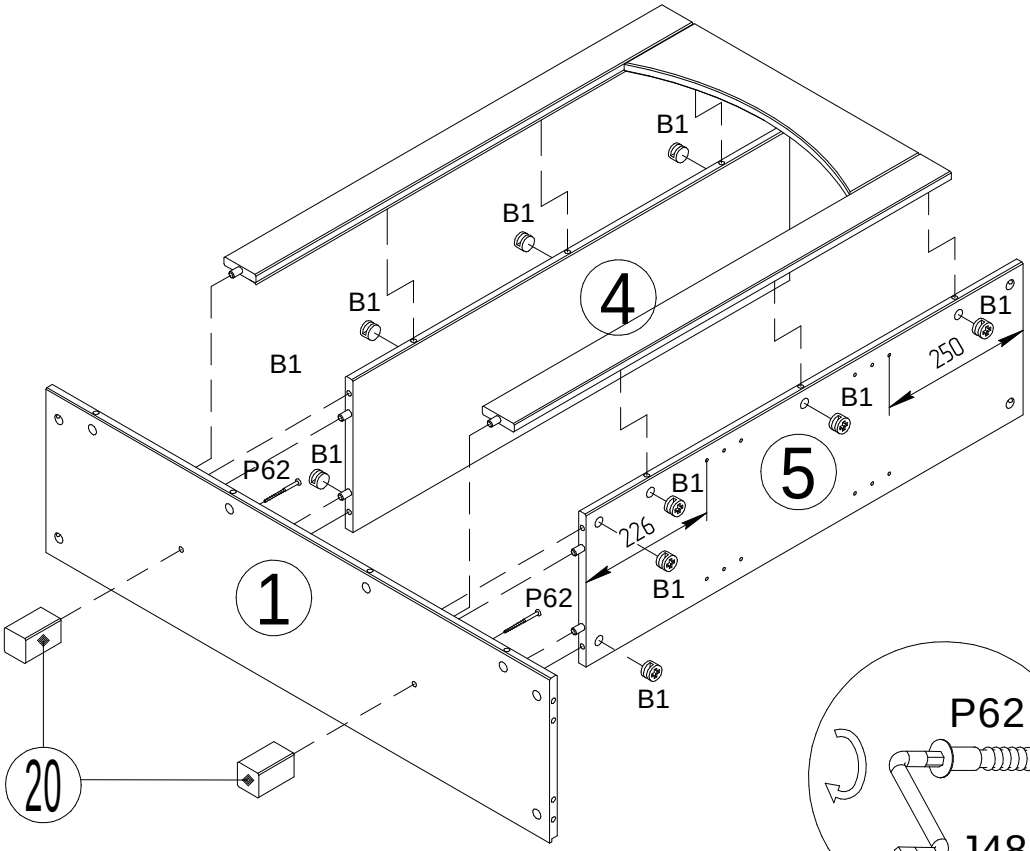
B1
B1
B1
B1
4
B1
250
B1
5
P62
B1
B1
226
B1
1
P62
B1
20

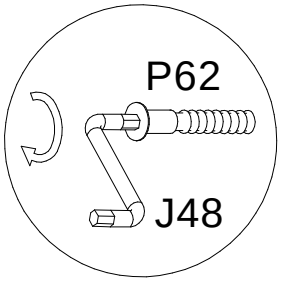
P62
J48

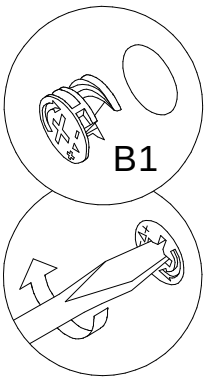
B1

4

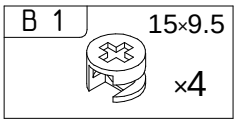

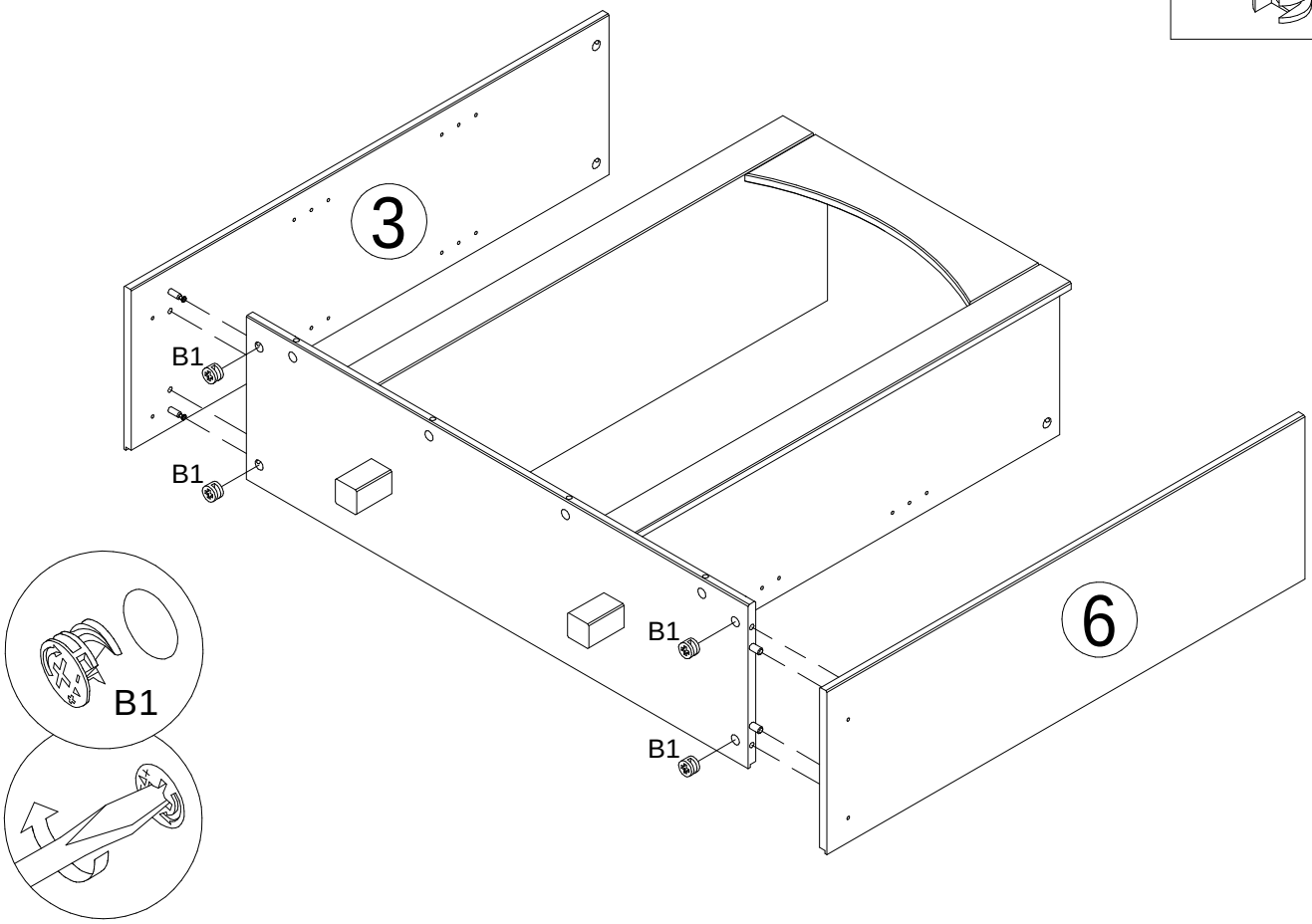

5

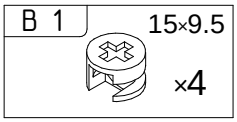

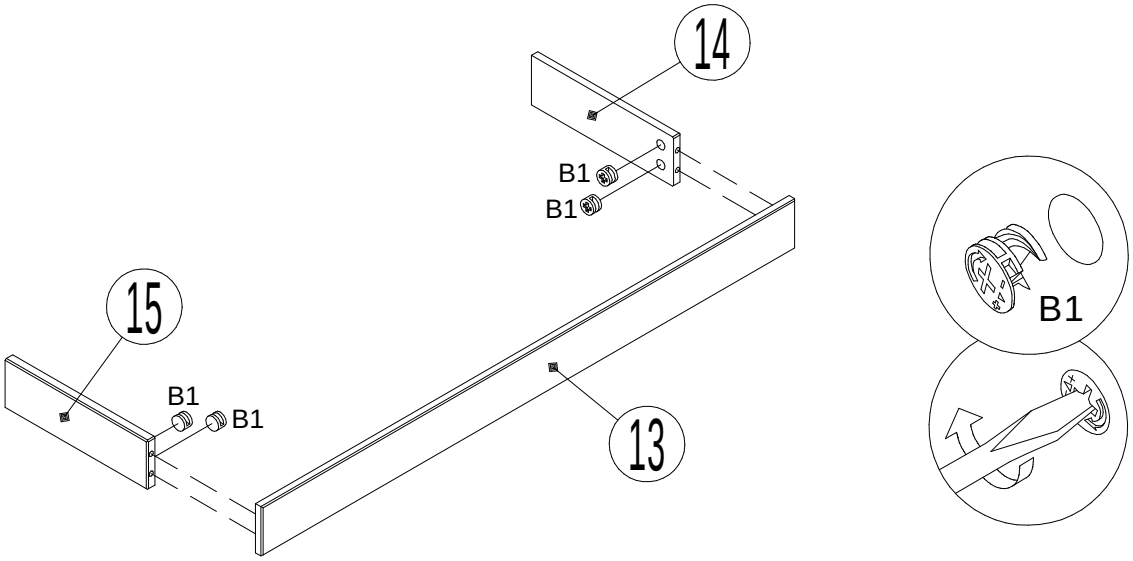

6

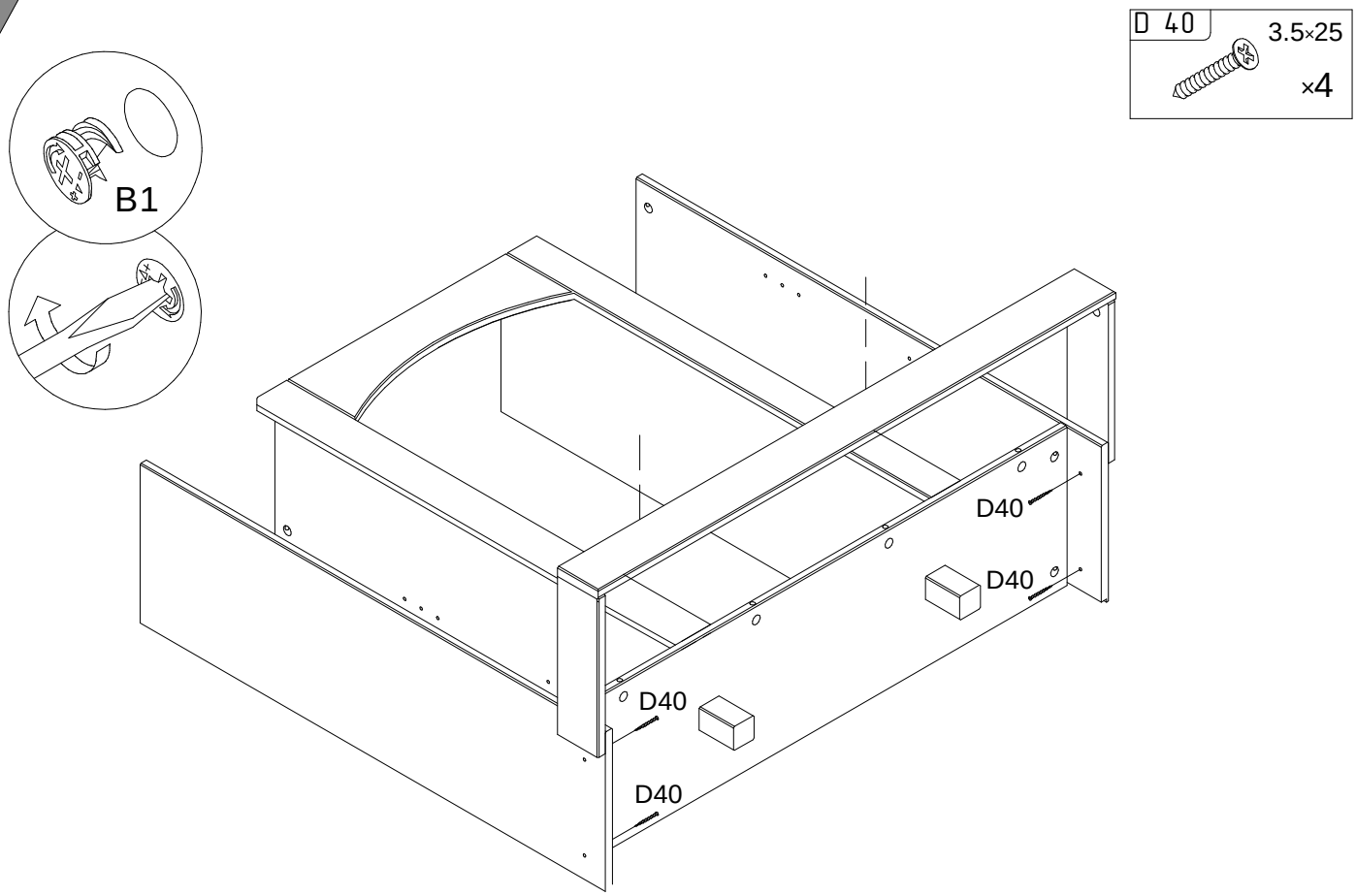
D 40
3.5×25
×4
B1
D40
D40
D40
D40

7

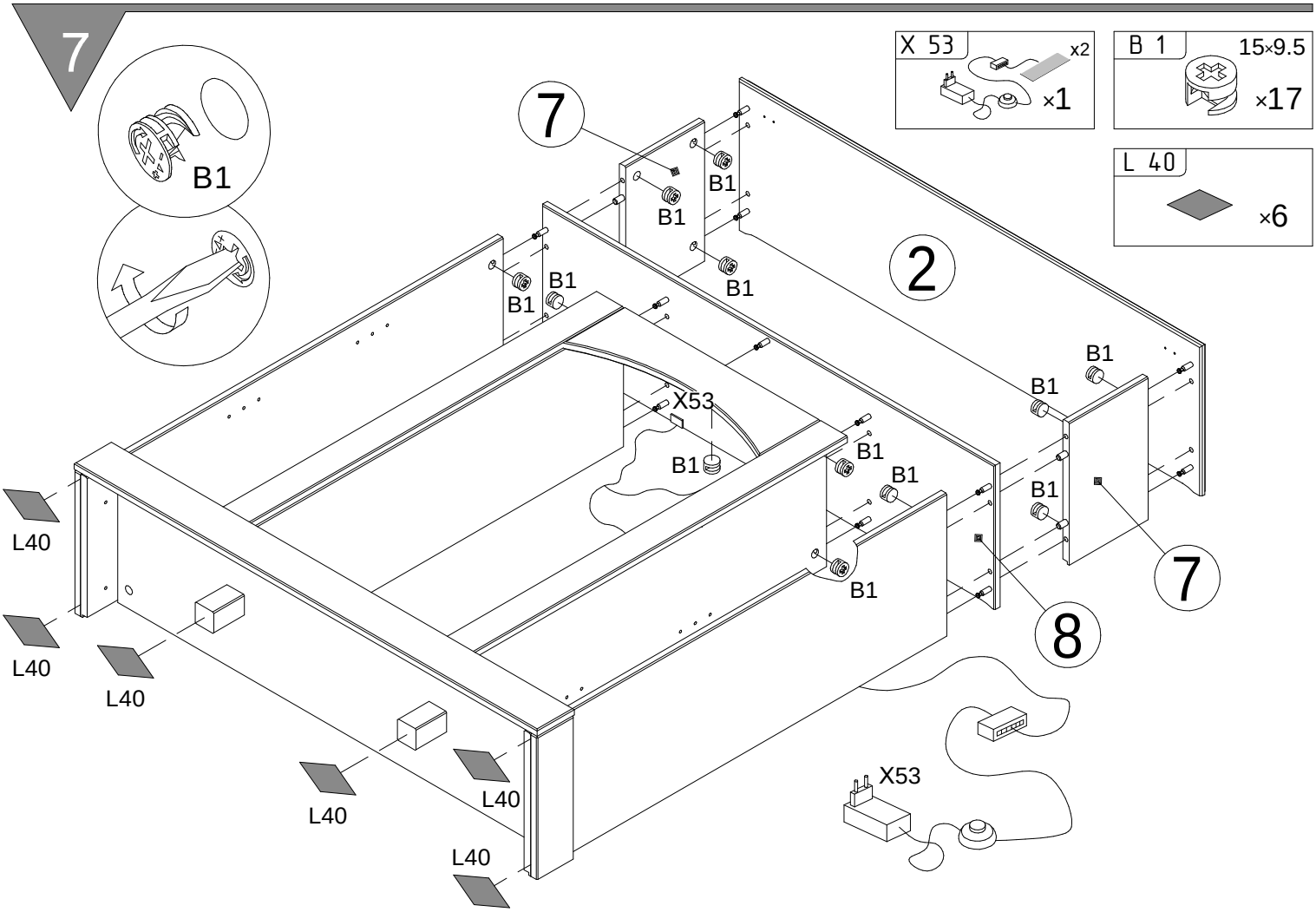
X 53
x2
×1
B 1
15×9.5
×17
L 40
×6
B1
7
2
8
X53
L40

8

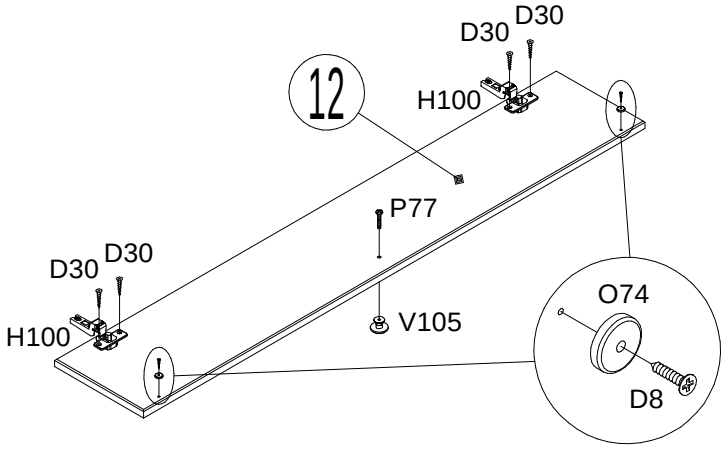
D30
D30
12
H100
P77
D30
D30
H100
V105
O74
D8

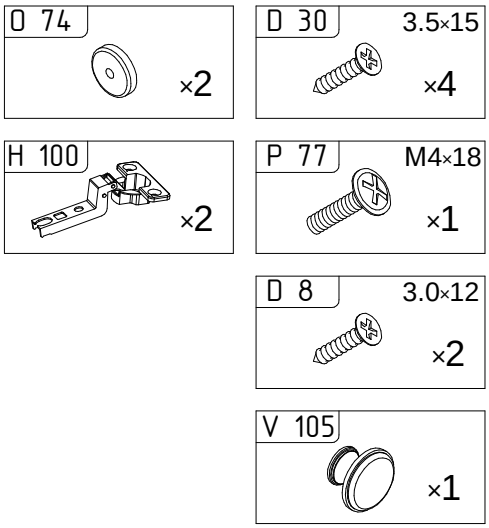
O 74
×2
D 30
3.5×15
×4
H 100
×2
P 77
M4×18
×1
D 8
3.0×12
×2
V 105
×1

9

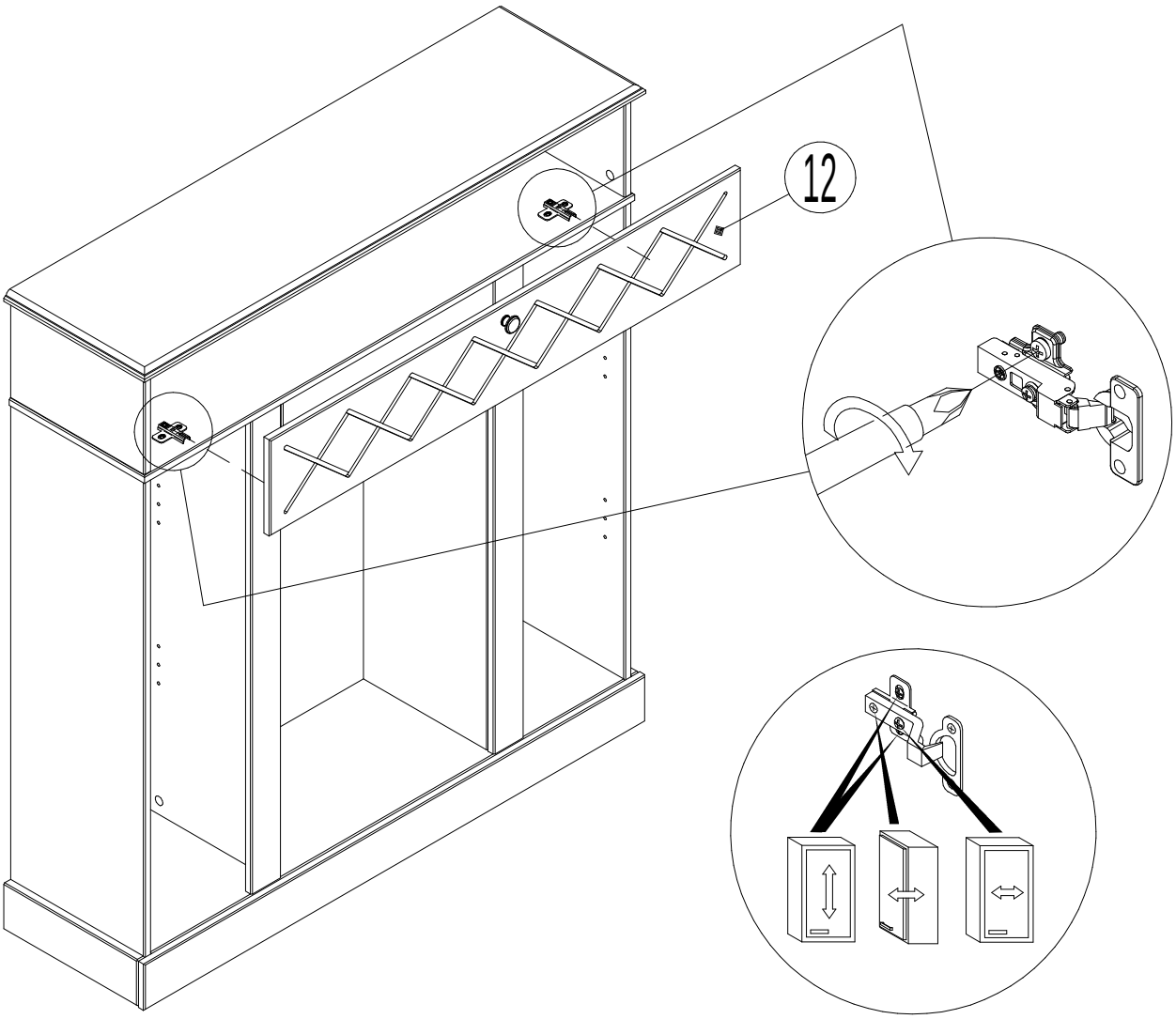
12

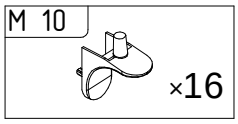
M 10
×16

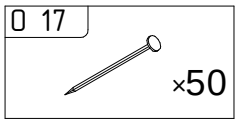
O 17
×50

1)

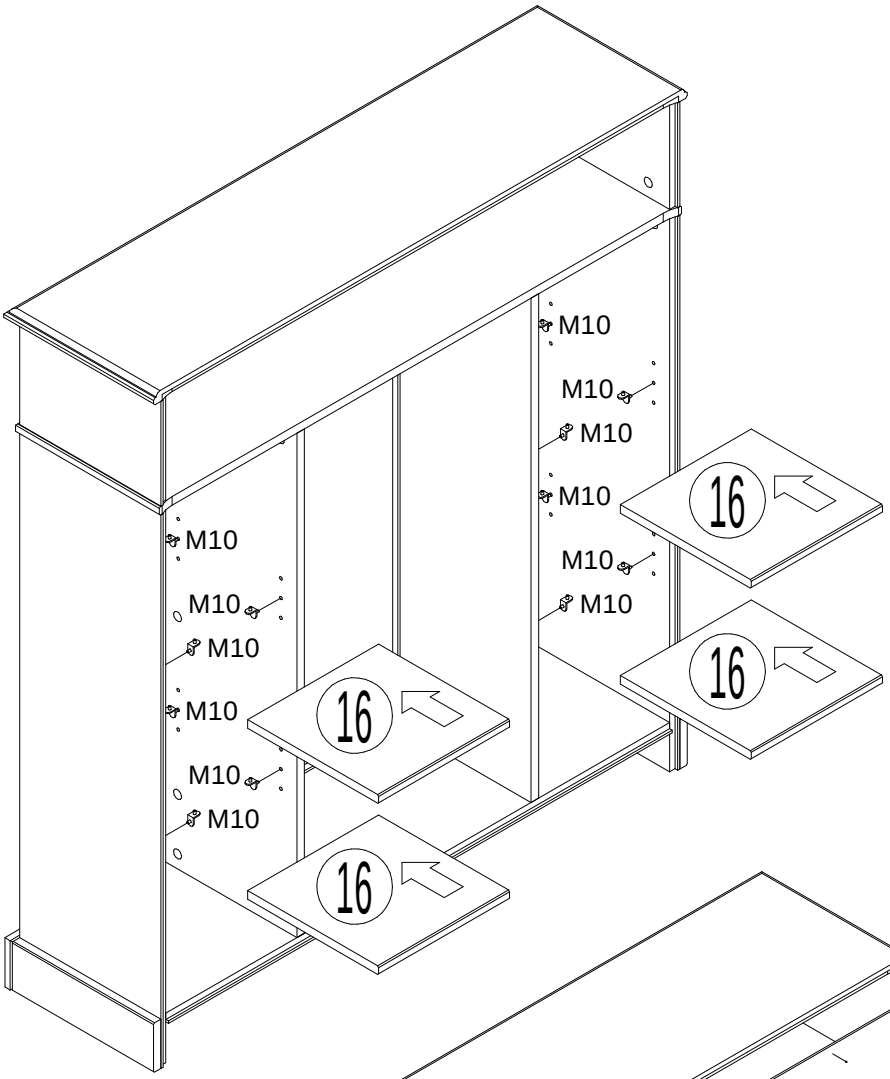
M10
M10
M10
M10
M10
M10
M10
M10
M10
M10
M10
M10
16
16
16
16

2)

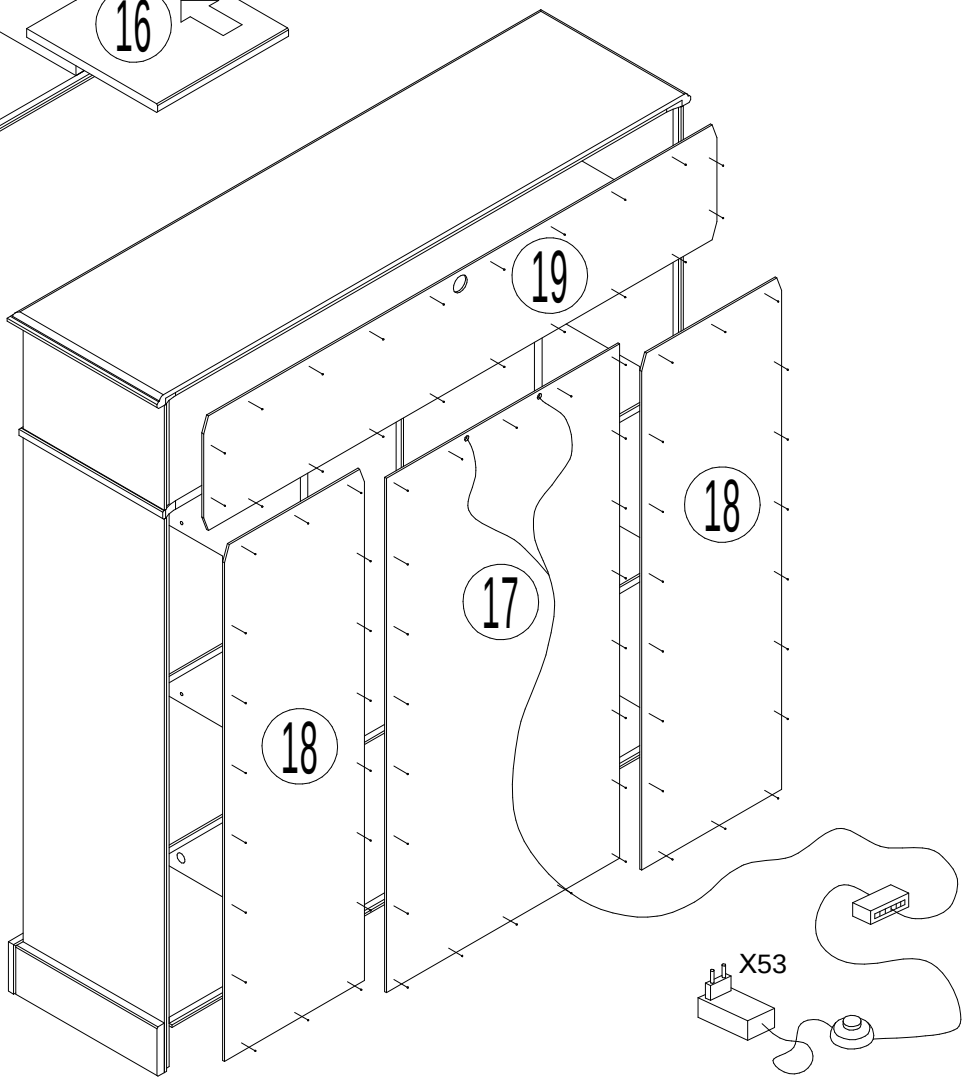
19
18
17
18
X53

11

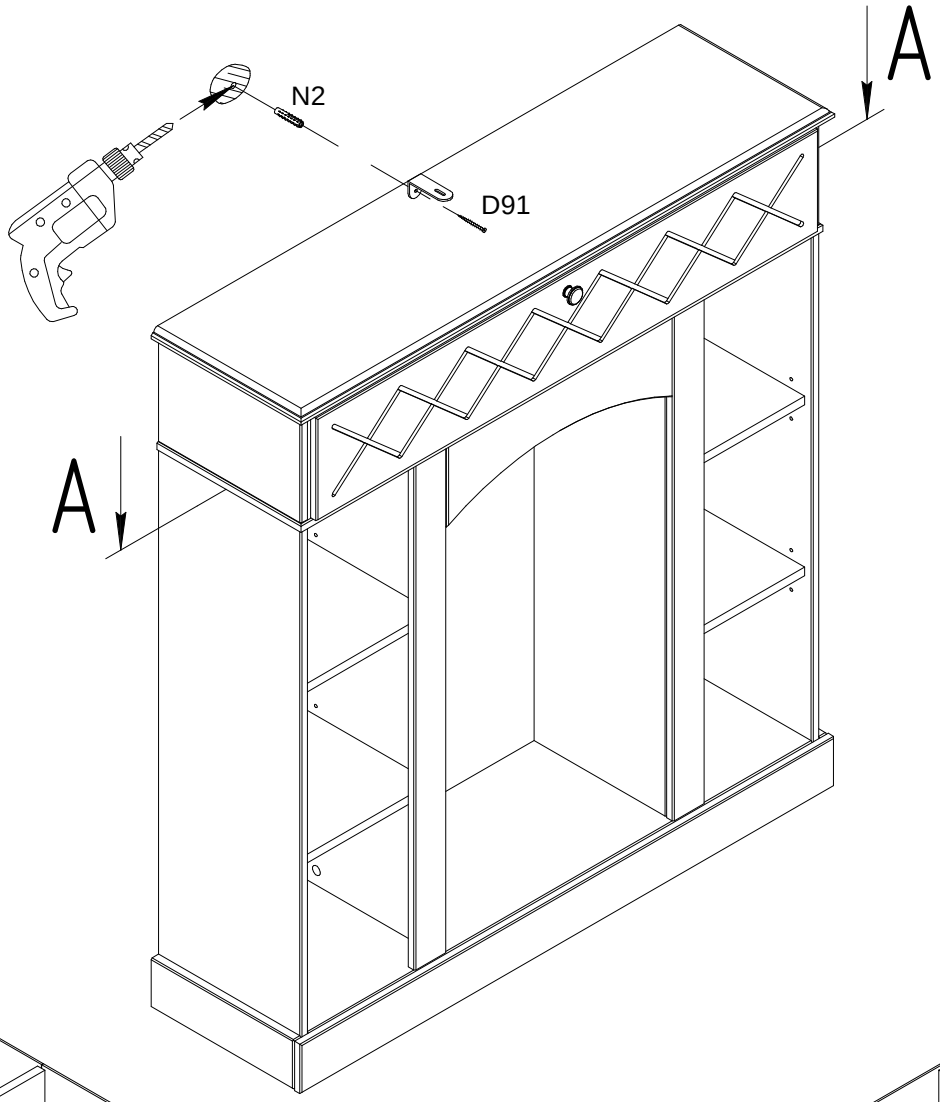

S 29 S 34 S 36	×8
N 2	8×50 ×1
D 91	4.0×60 ×1

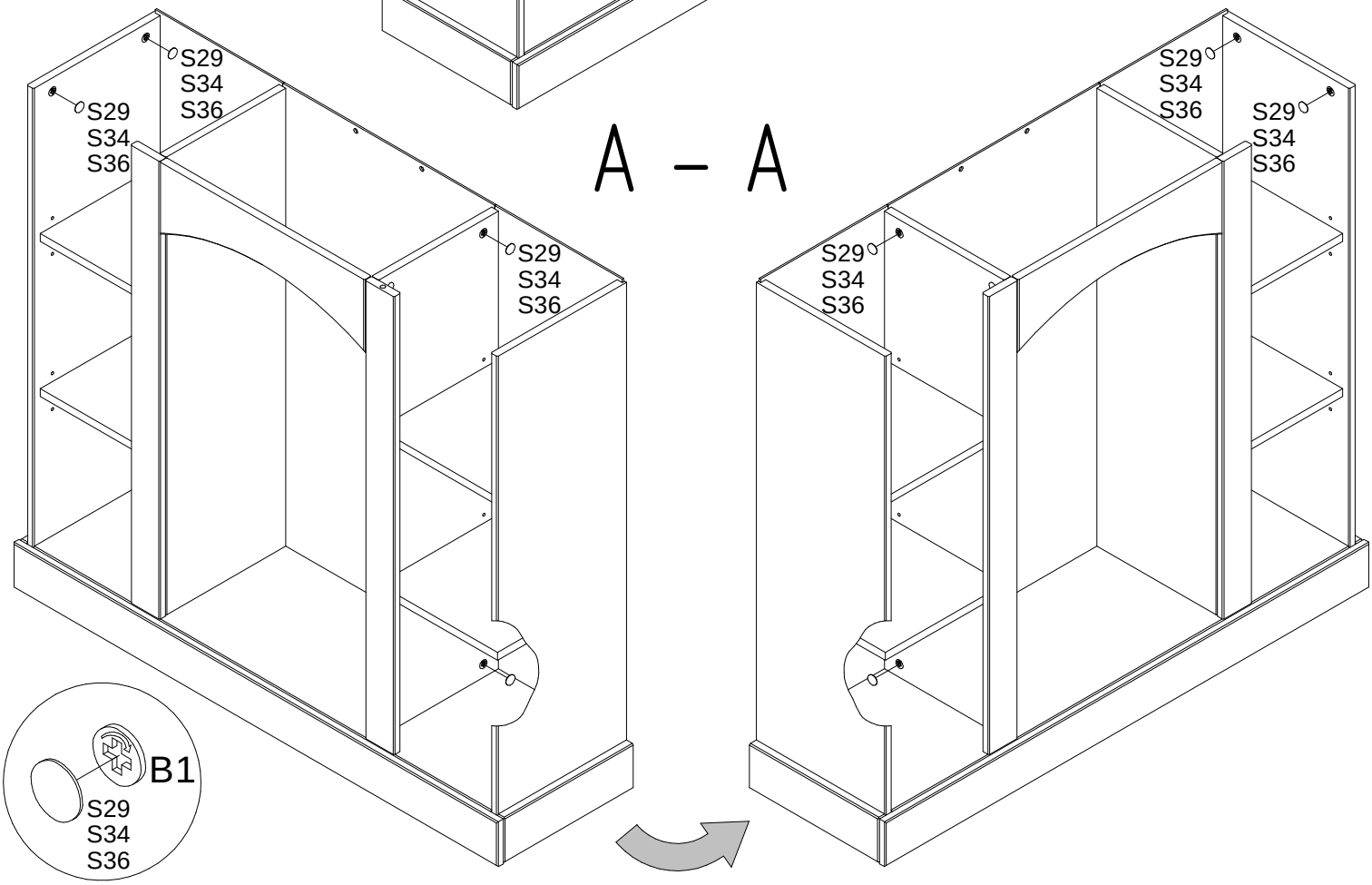

Achtung • Attention • Attenzione Opgelet • Uwaga • Pozor • Figyelem Atenţie • Dikkat • Внимание	
D	Wandbefestigung dient als Kippschutz – unbedingt anbringen (rückläufig)! Bei einigen Wandtypen kann ein Spezialdübel erforderlich sein!
GB	The wall fastening serves to prevent tipping – be absolutely sure to mount it (falling)! For certain wall types, a special wall plug may be necessary!
FR	La fixation murale sert de protection contre le basculement – à installer impérativement (chute) ! Pour certains types de murs il faut des chevilles spéciales !
IT	Il fissaggio alla parete serve da protezione anti-ribaltamento – attaccarla assolutamente (caduta)! Per alcune strutture di parete può essere necessario un tassello speciale!
NL	Bevestiging aan de muur dient als kantelbescherming – zeker en vast bevestigen (vallend)! Bij enkele muurtypes is een speciale plug mis-schien vereist!
PL	Mocowanie do ściany jest jednocześnie zabezpieczeniem przed przewróceniem – koniecznie zamontować (spadanie)! Do niektórych rodzajów ścian koniecznie zastosować specjalne kołki mocujące.
CZ	Montáž na stěnu slouží jako ochrana proti převrhnutí – bezpodmínečně umístěte (padající)! U některých typů stěn může být zapotřebí speci-ální hmoždinka!
SK	Upevnenie na stenu slúži ako ochrana proti prevráteniu – bezpodmienečne použite (padajúce)! Pre niektoré druhy stien môže byť potrebná špeciálna hmoždinka!
HU	A terméket a falhoz kel rögzíteni, különben az felborulhat (eső)! Egyes faltípusoknál speciális tiplit kell használni!
RO	Sistemul de fixare la perete serveşte ca protecţie la răsturnare – de montat obligatoriu (cădere)! Pentru unele tipuri de pereţi este posibil să fie necesar un diblu special!
TR	Duvardaki sabitleme, devrilmeye karş› bir emniyet tedbiridir ve mutlaka monte edilmelidir (düşen)! Baz› duvar tiplerinde bunun için özel bir dübel gerekli olabilir!
RU	Обязательно установите крепление на стене во избежание опрокидывания (падения) ! Для некоторых типов стен может потребоваться специальный дюбель !