1.

M1792_02

rauch

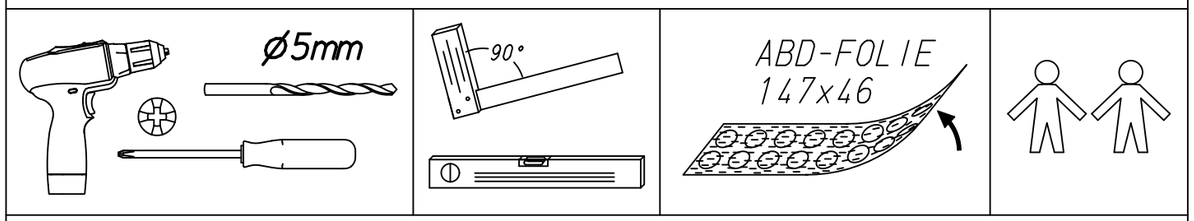

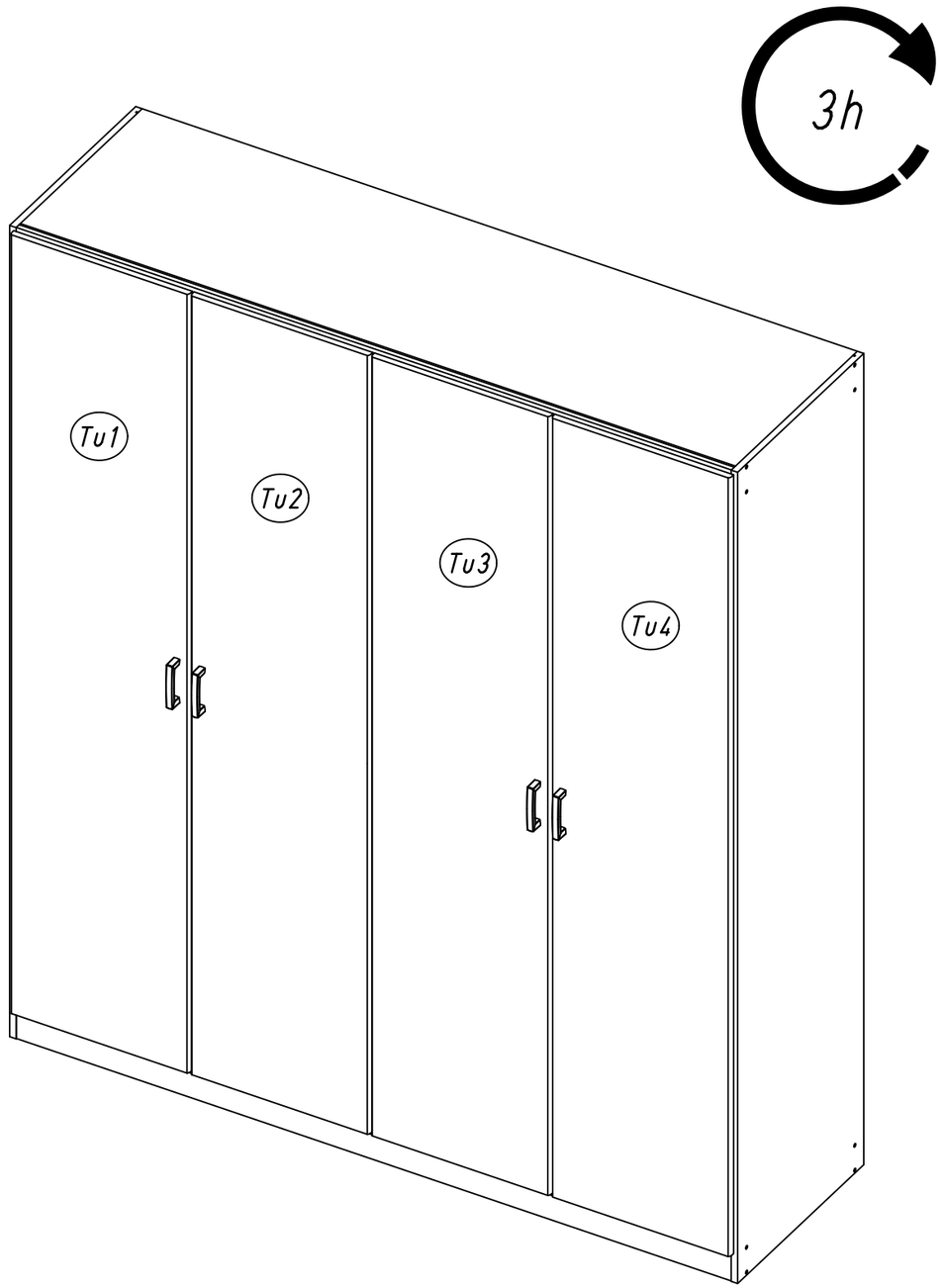

2.

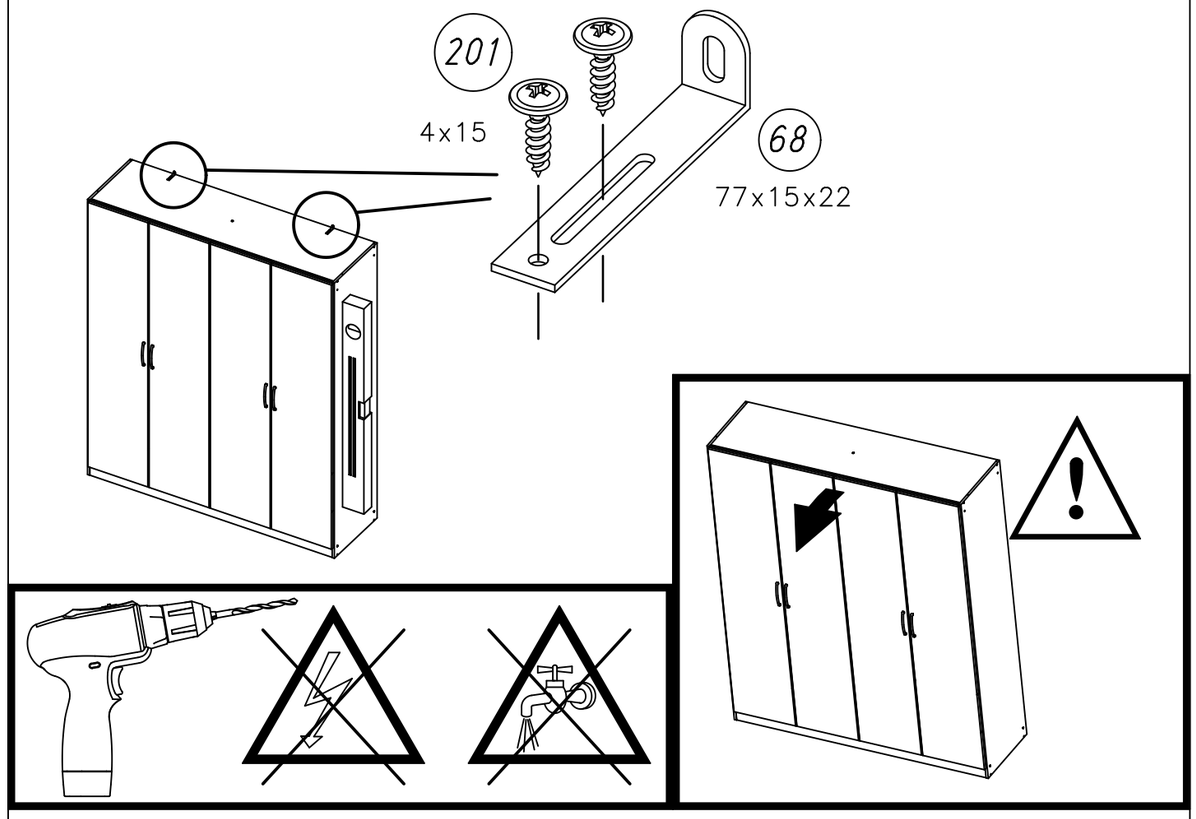

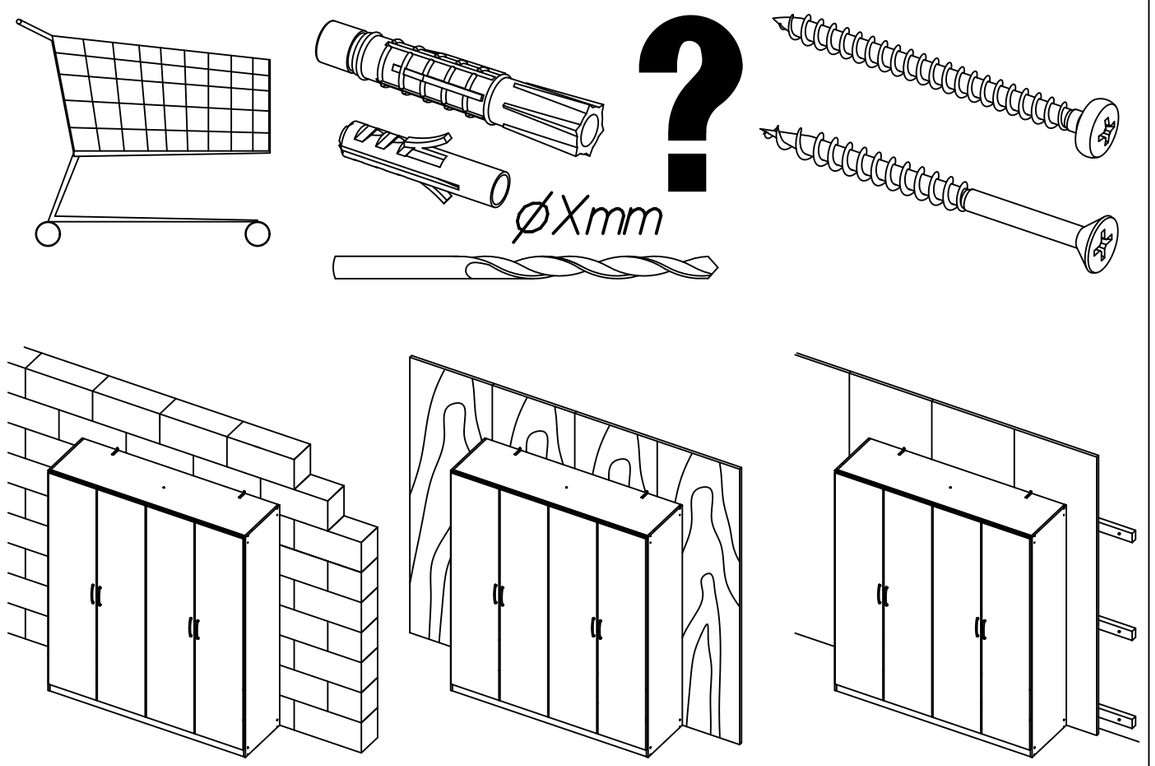

3.

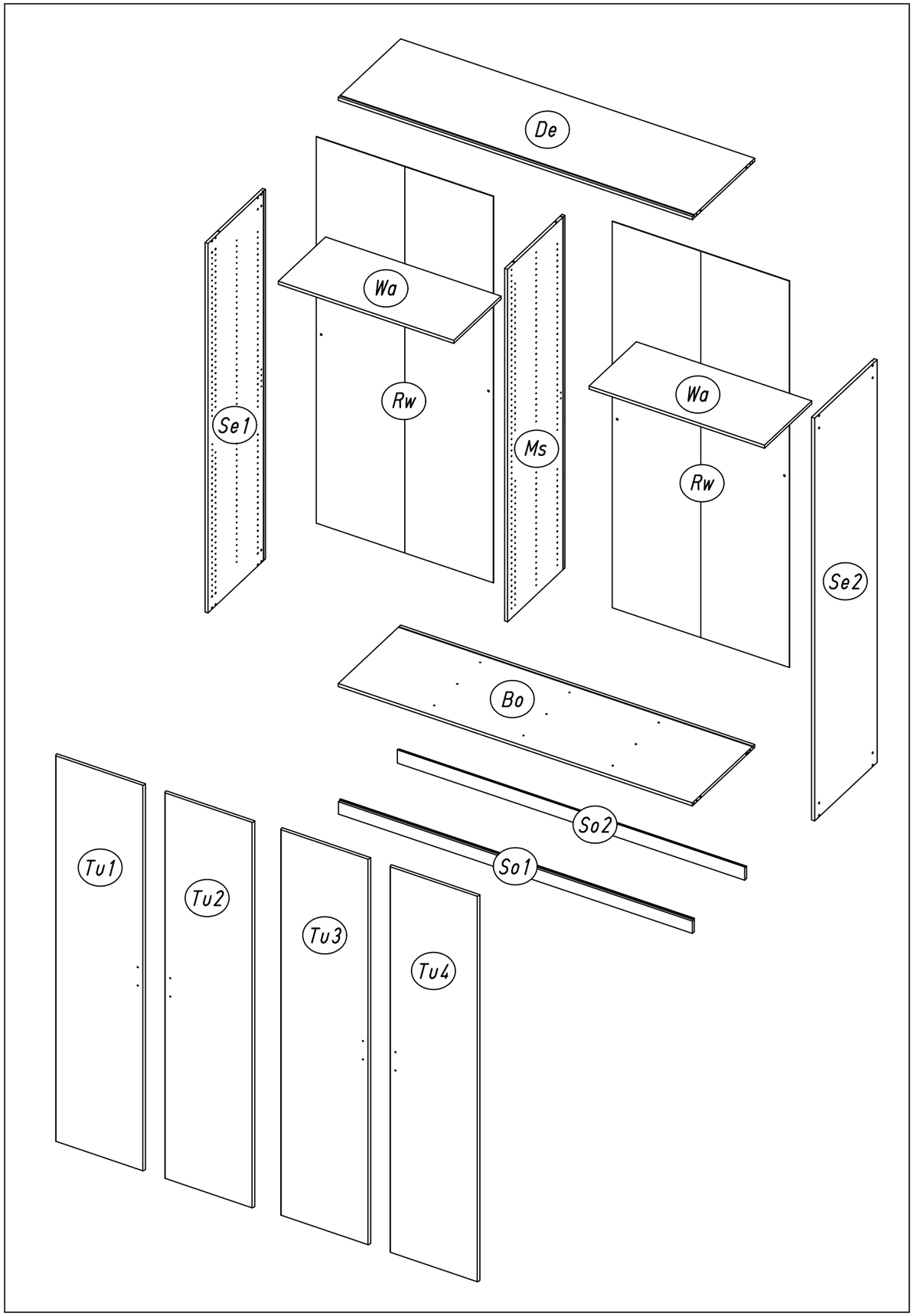

M1792

4.

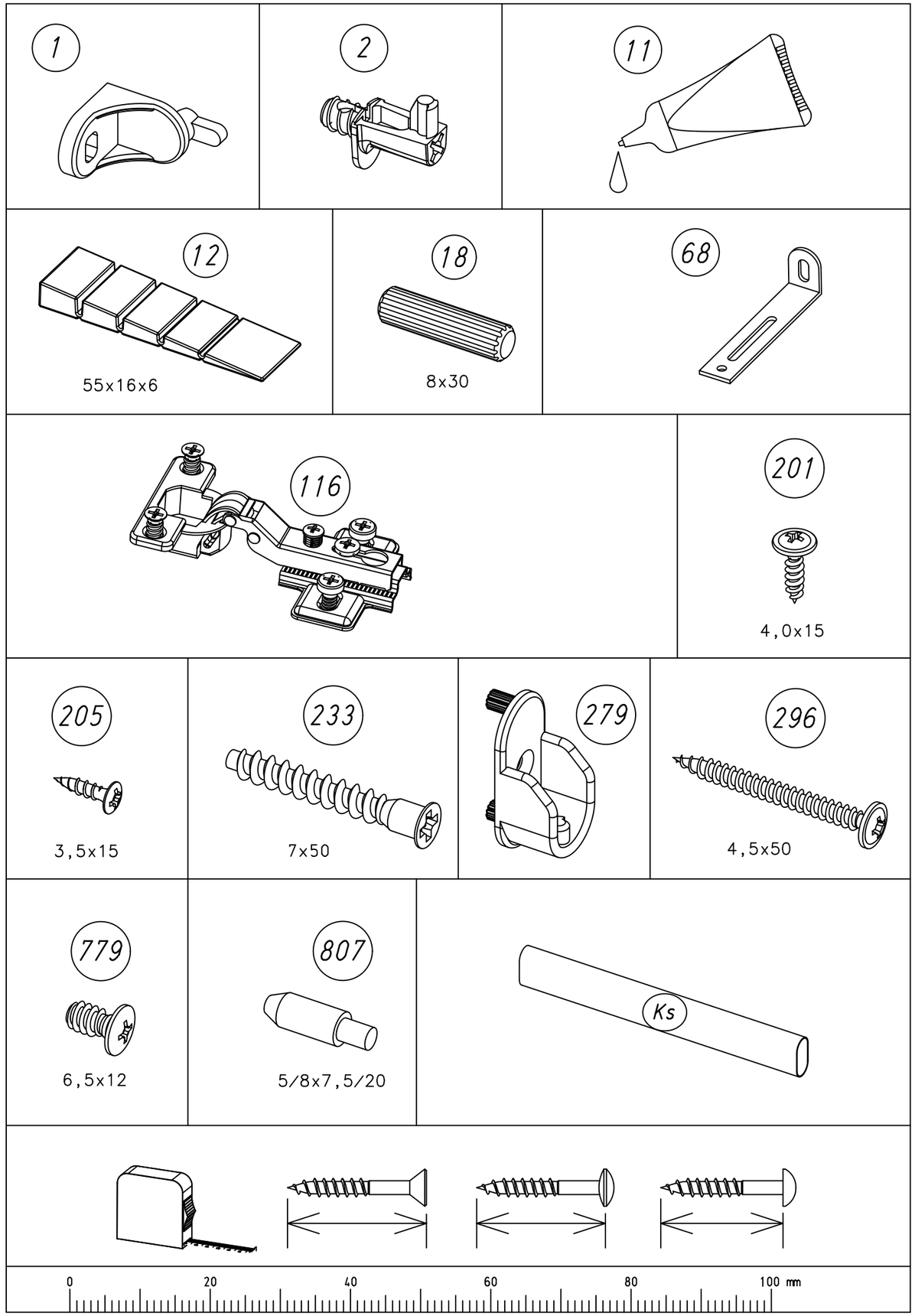

M1792

1

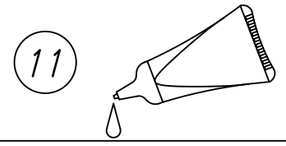
11

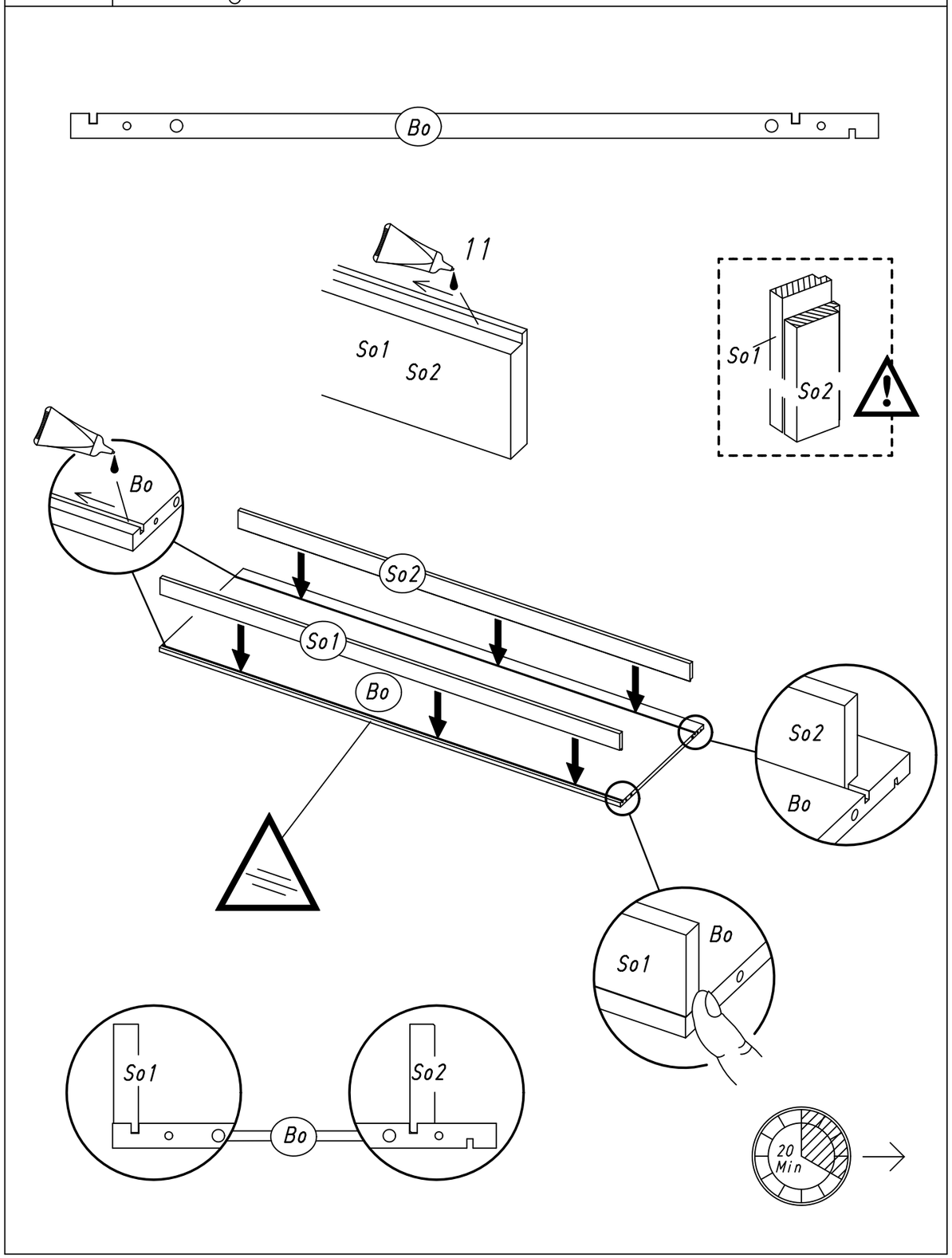
Bo
11
So1
So2
So1
So2
Bo
So2
So1
Bo
So2
Bo
So1
Bo
So1
So2
Bo
20
Min

2

4x

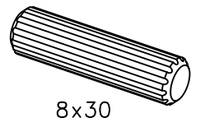
18
8x30

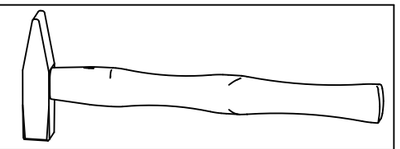

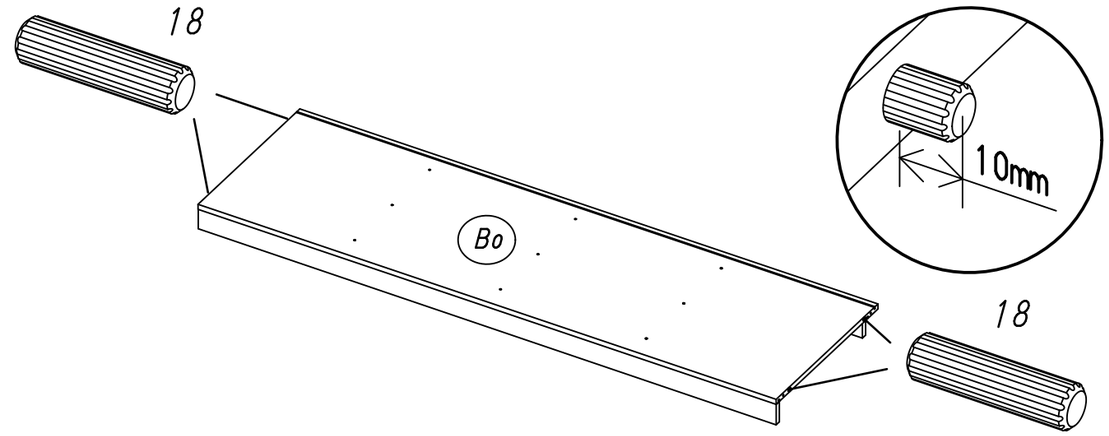
18
Bo
10mm
18

3

2x

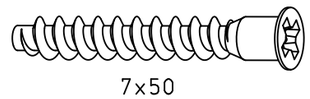
233
7x50

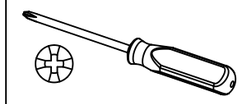

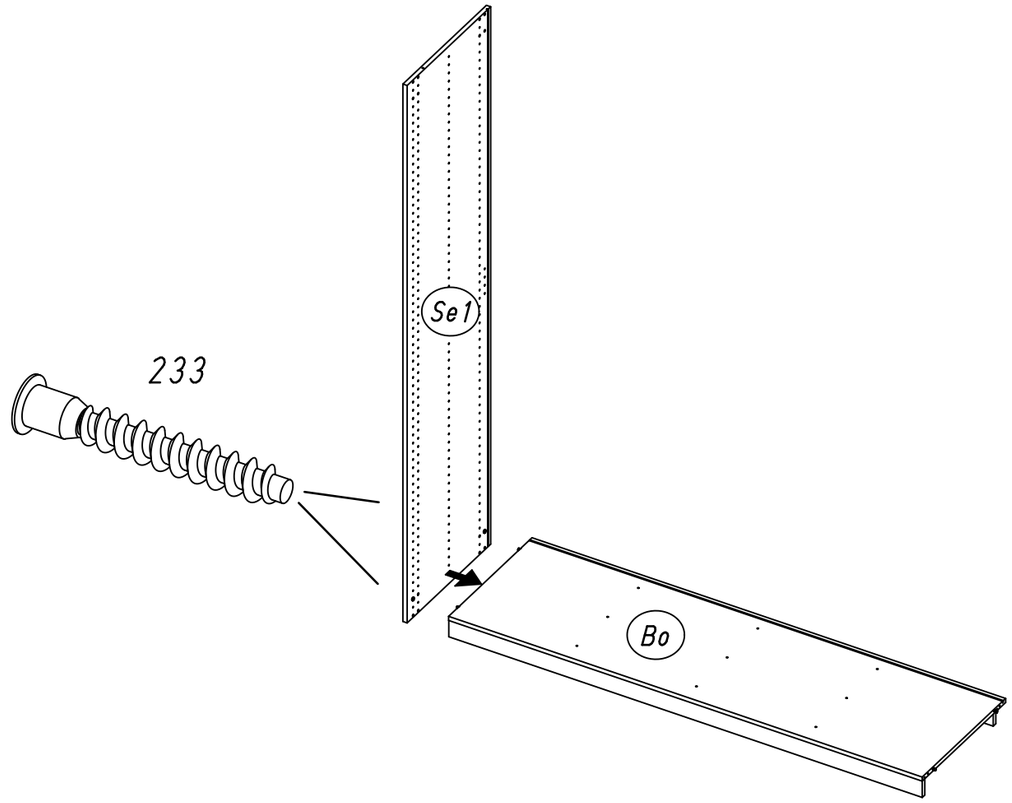
Se1
233
Bo

7.

4	1x 1	1x 779 6,5x12	

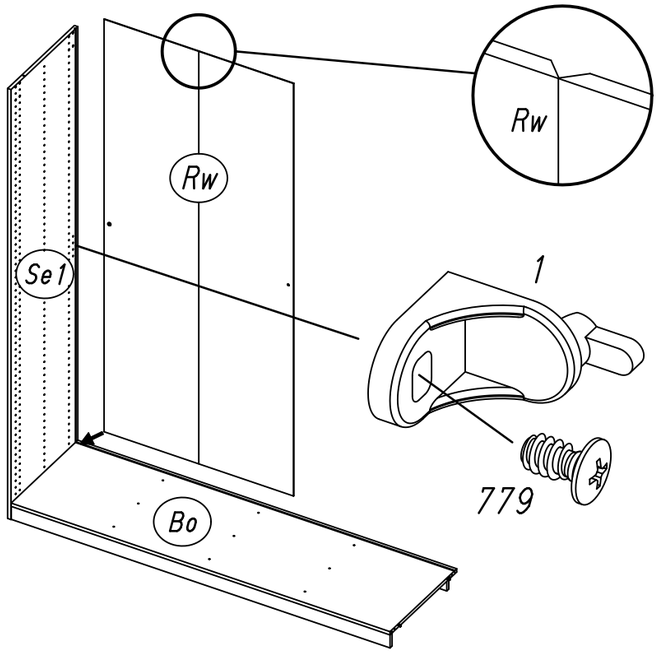

5	2x 807 5/8x7,5/20	

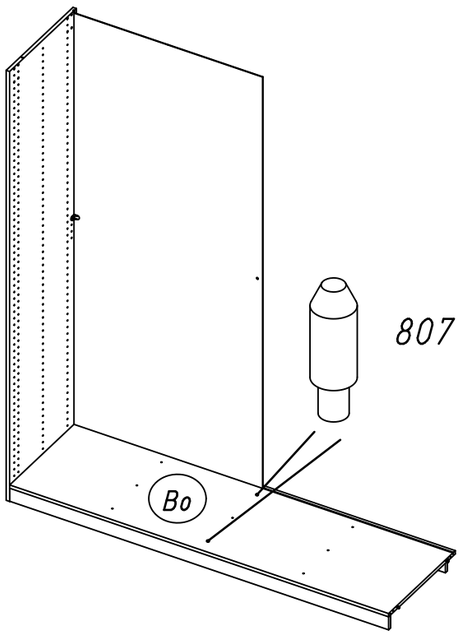

M1792

8.

6	1x 1	1x 779 6,5x12	

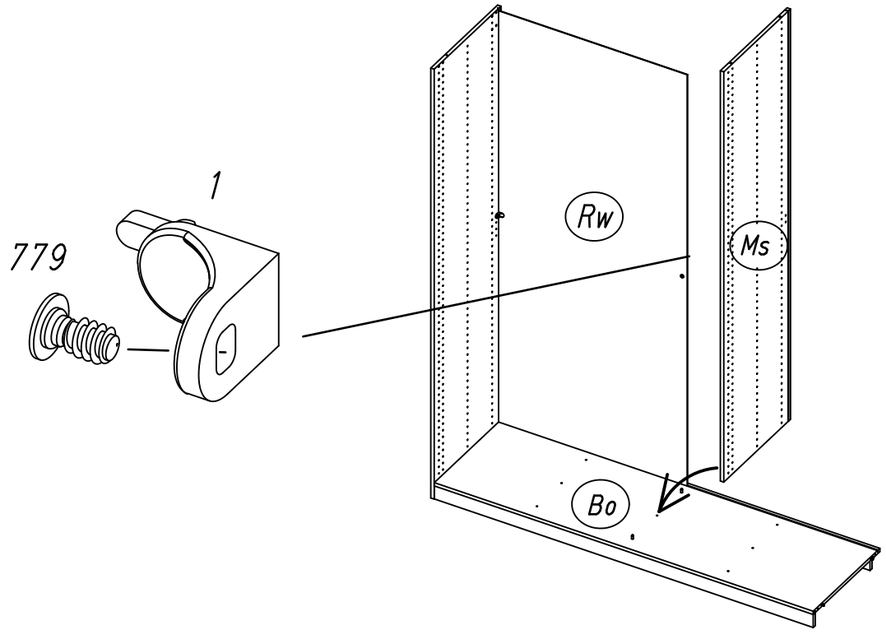

7	1x 1	1x 779 6,5x12	

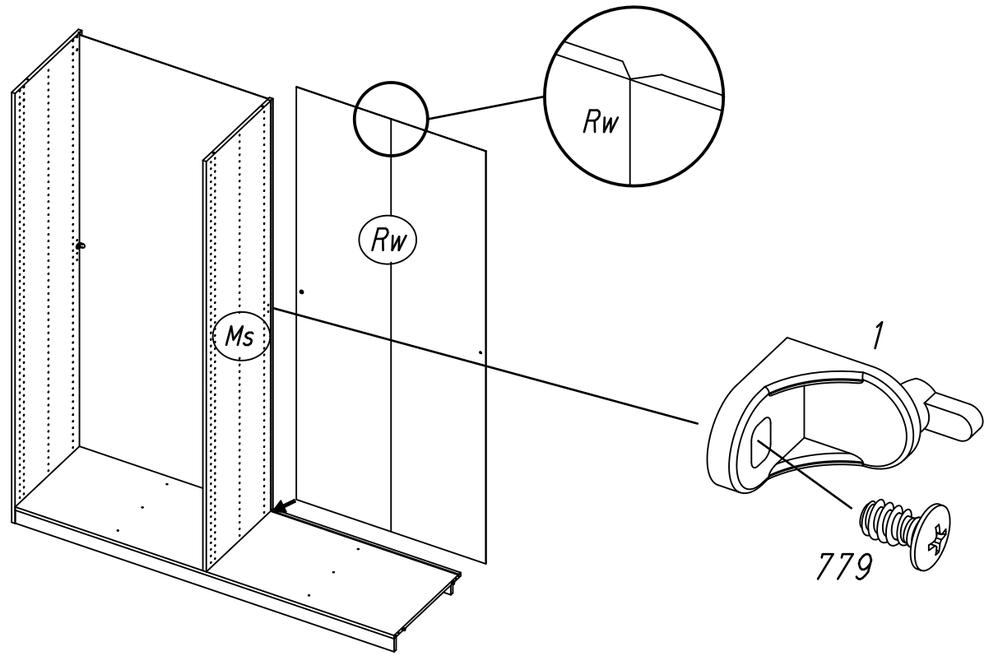

M1792

8 **4x** 18

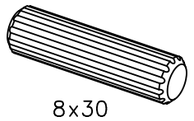

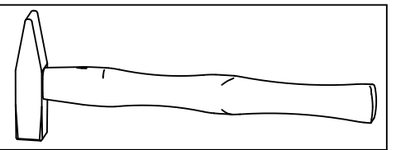

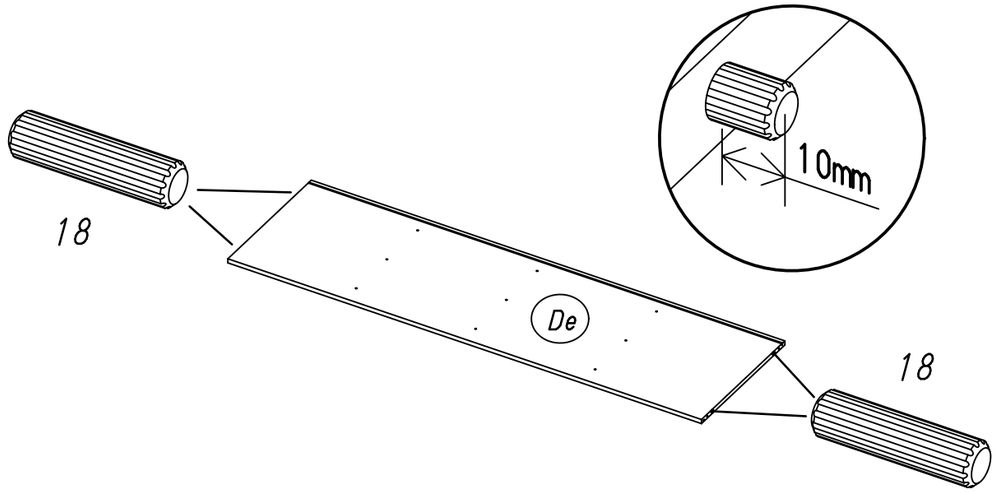

9 **2x** 807

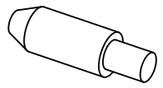

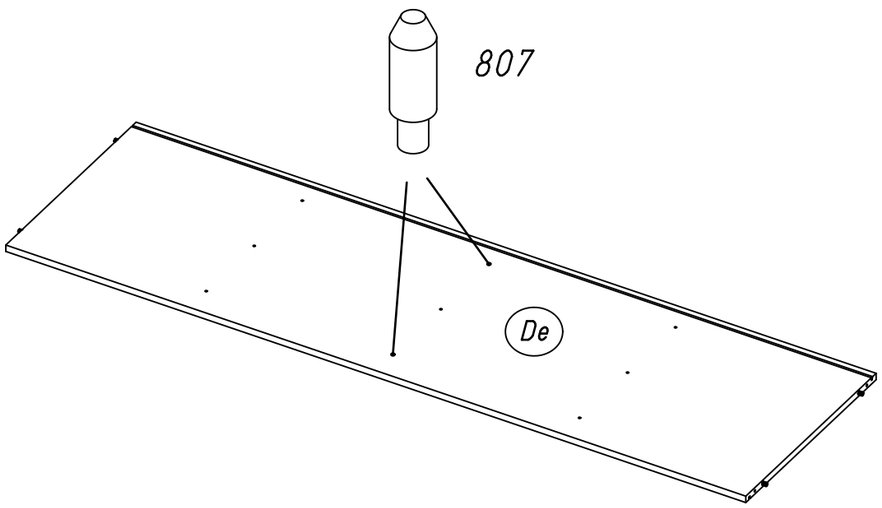

10

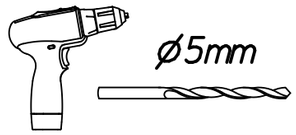

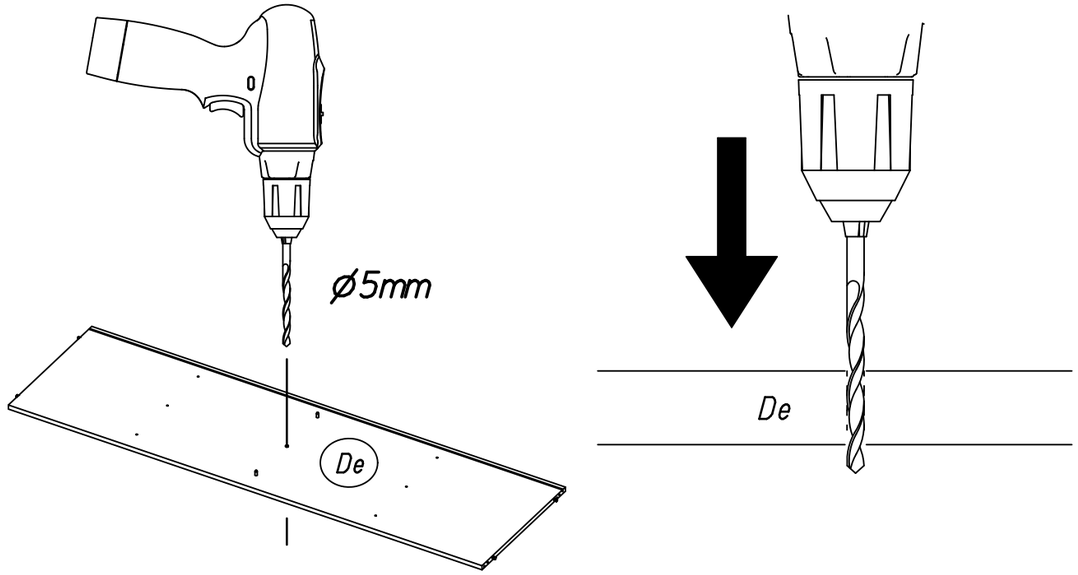

11 **2x** 233

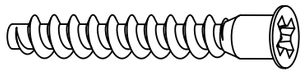

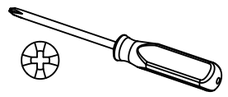

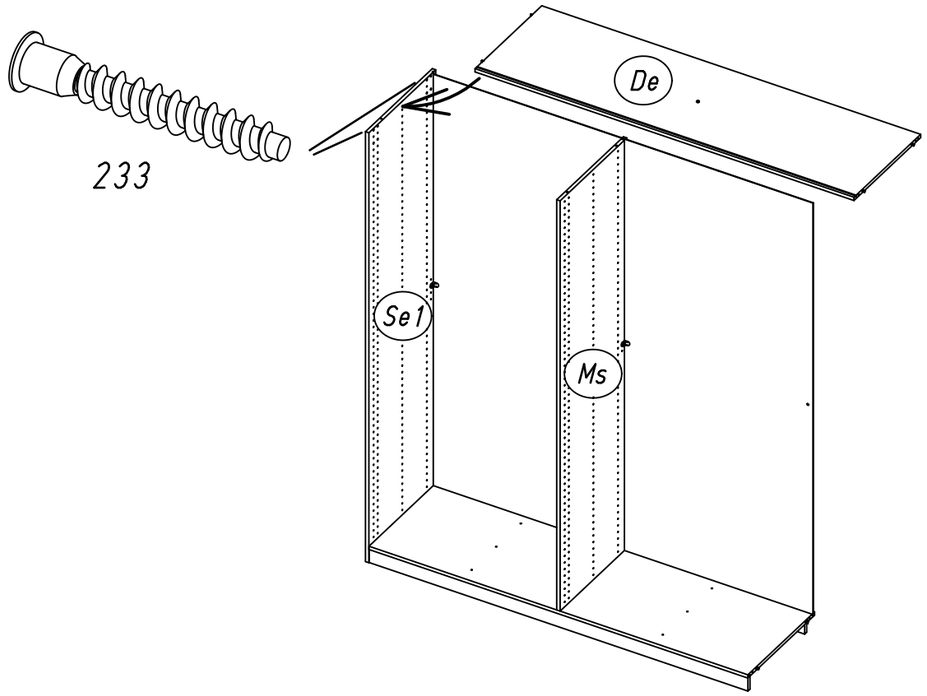

12	4x 233 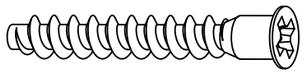 7x50	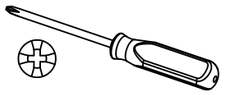

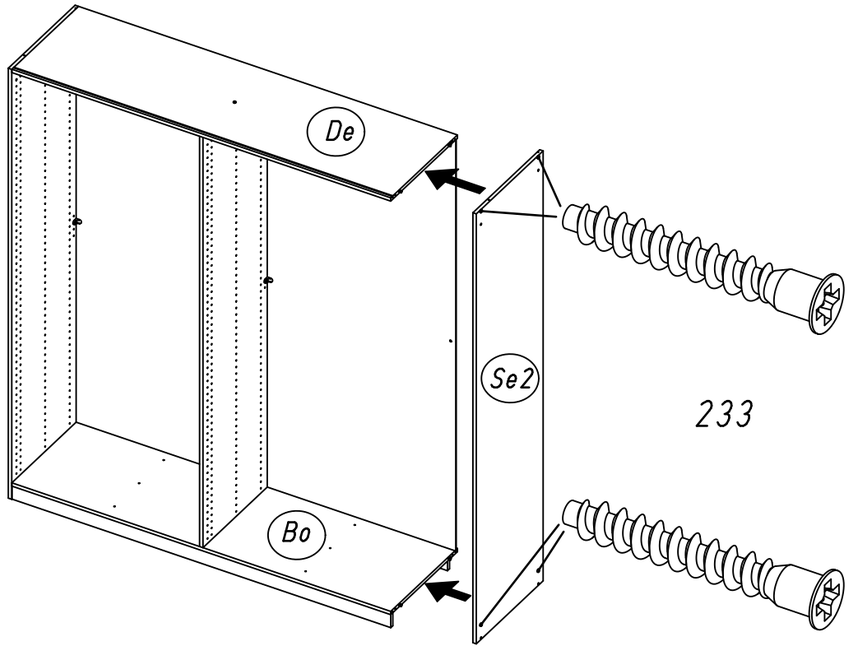

13	1x 1 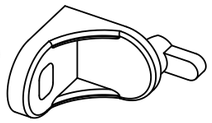	1x 779 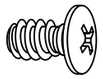 6,5x12	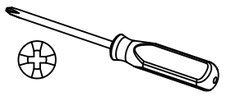

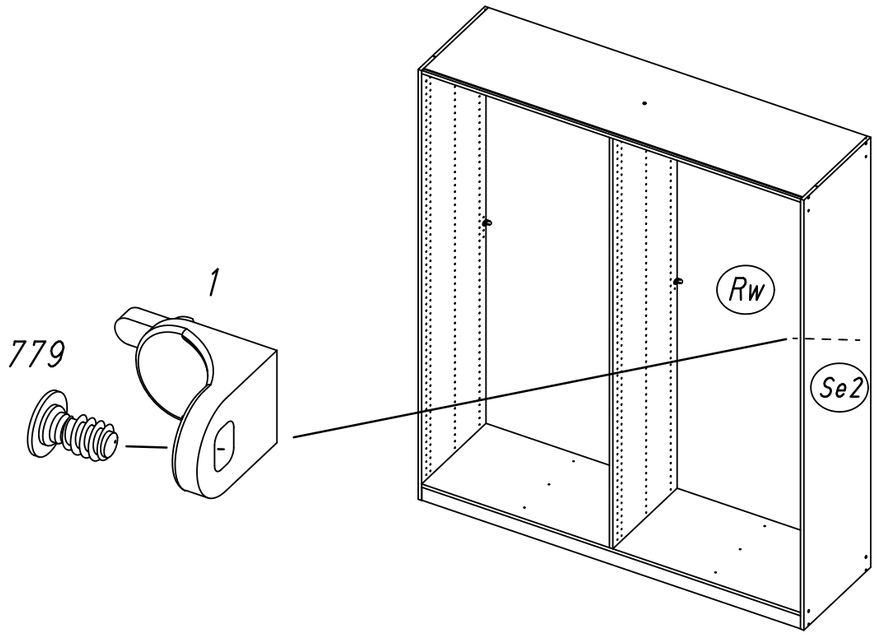

14	1x 296 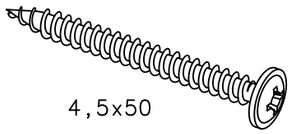 4,5x50	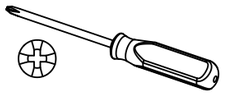

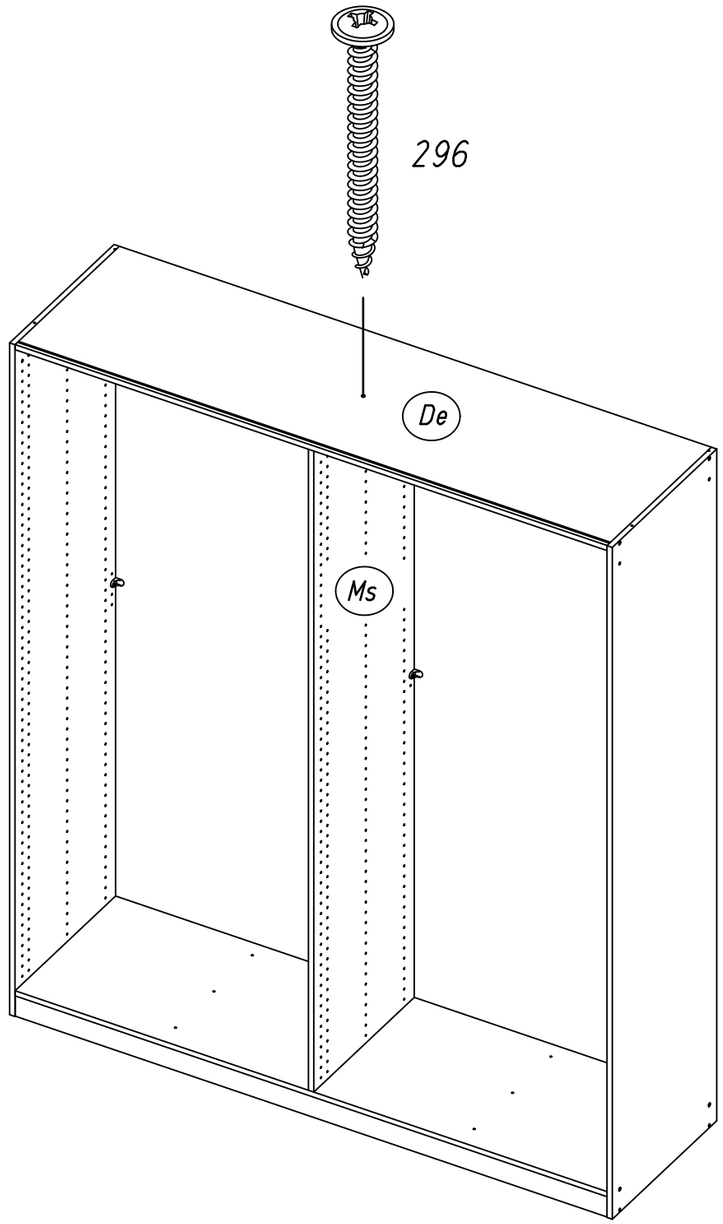

13.

15	4x 2	

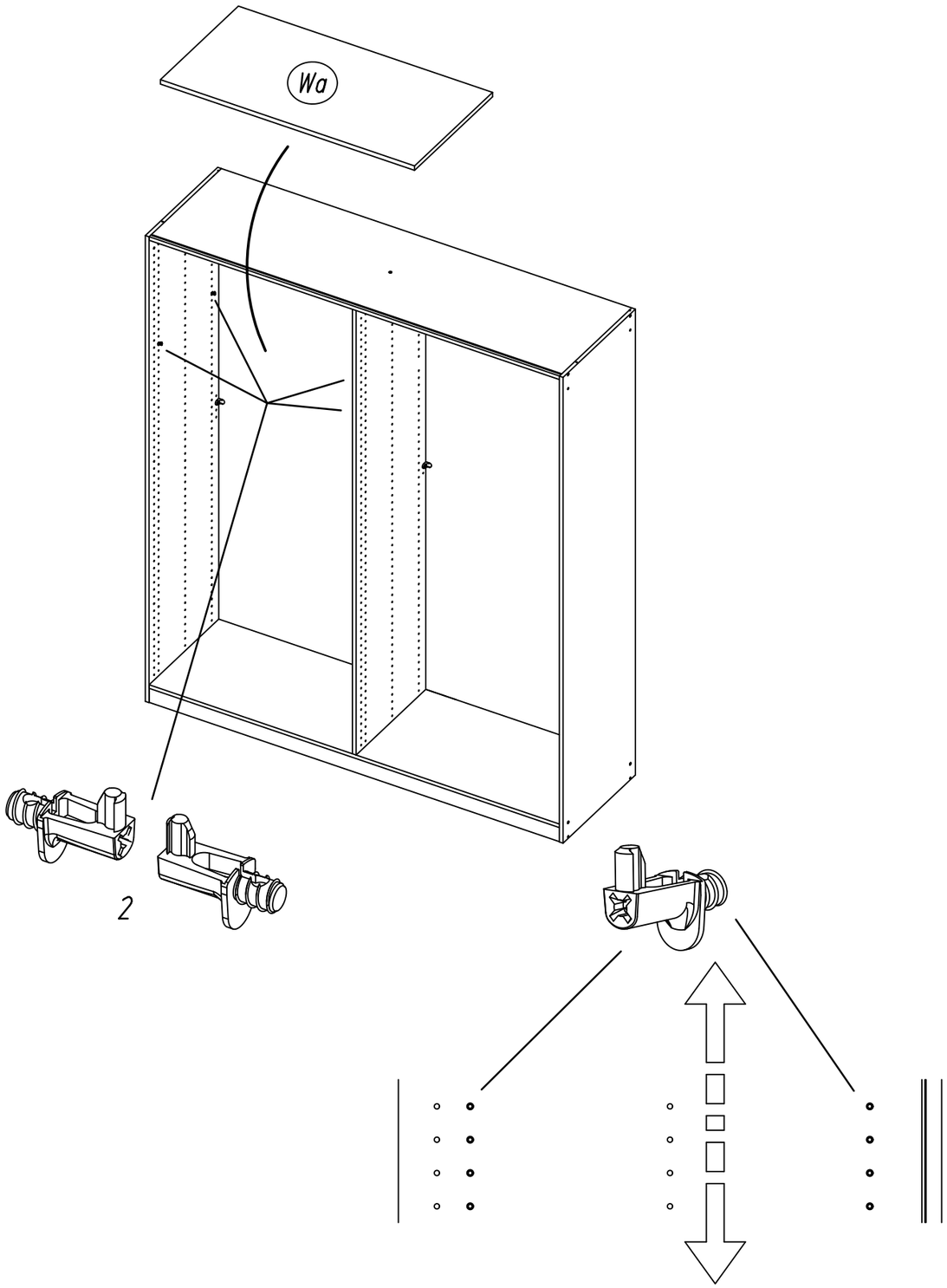

M1792

14.

16	2x 279	2x 205 3,5x15	

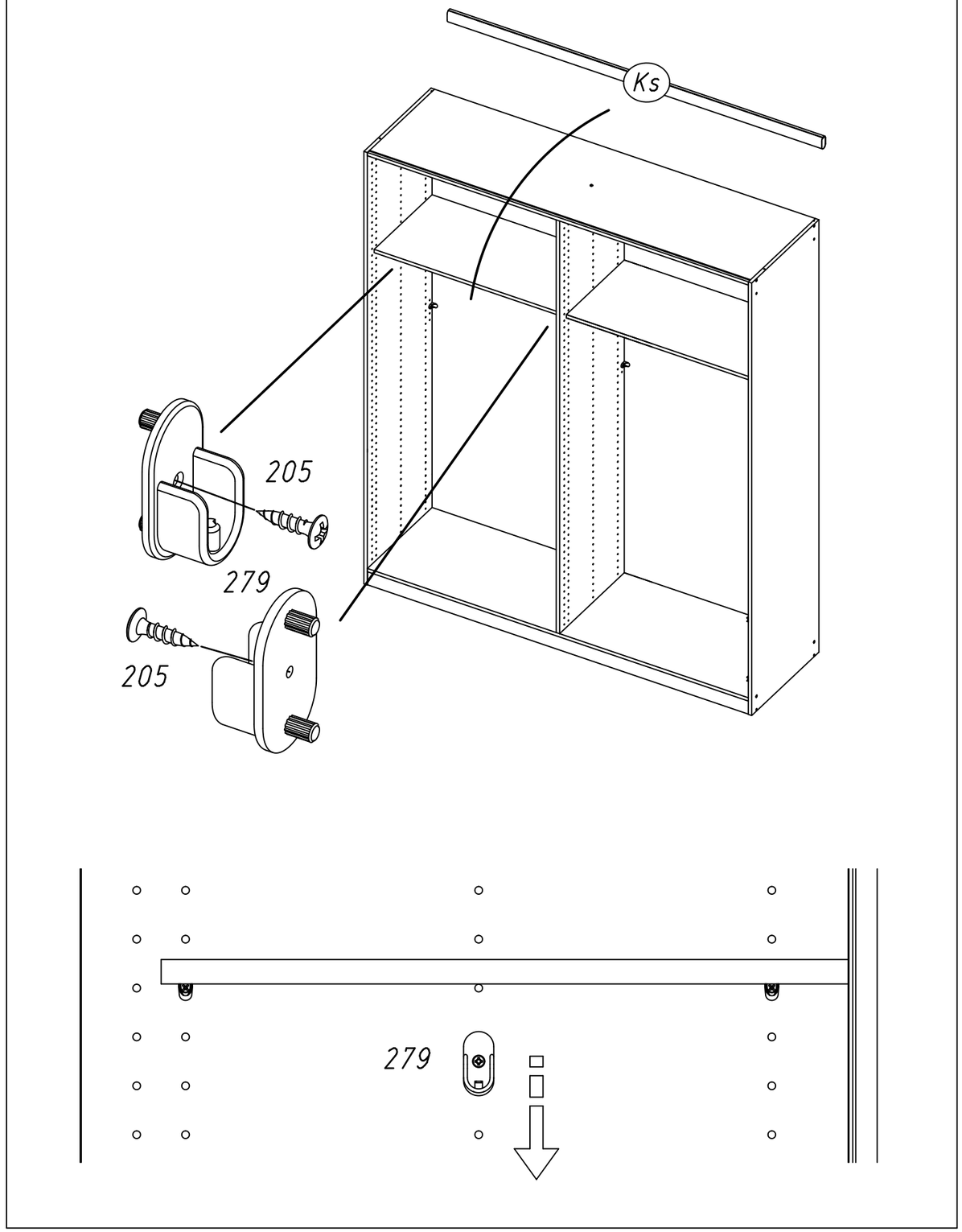

M1792

17

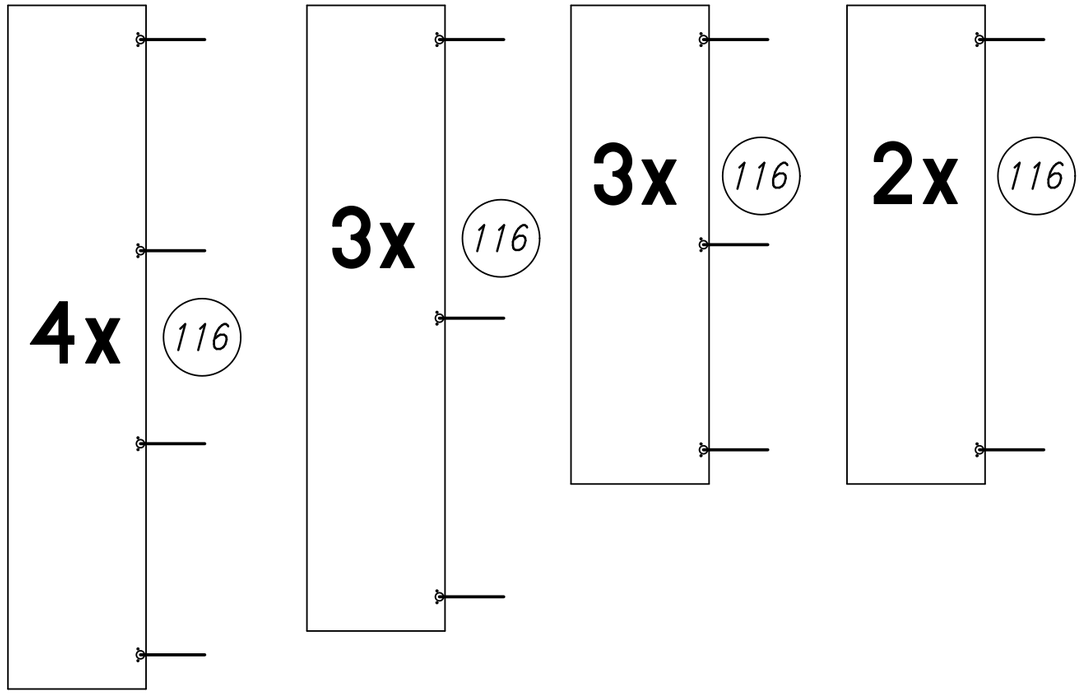
116
4x
116
3x
116
3x
116
2x
116

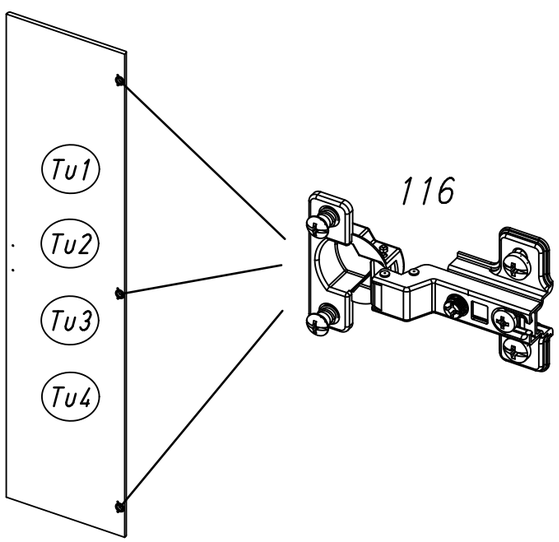
Tu1
Tu2
Tu3
Tu4
116

18

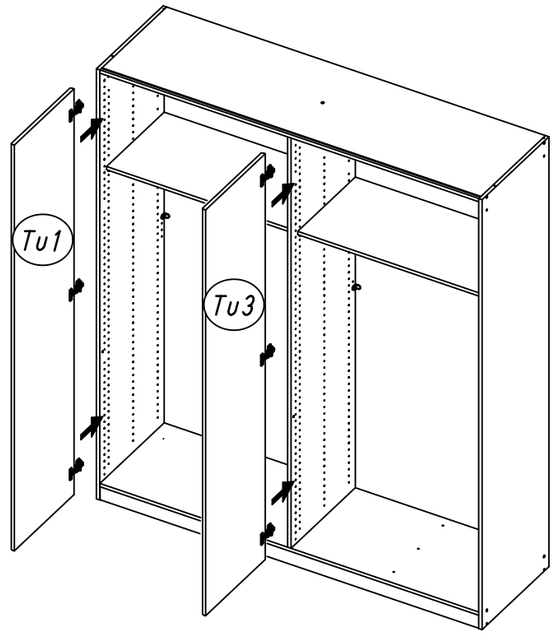
Tu1
Tu3

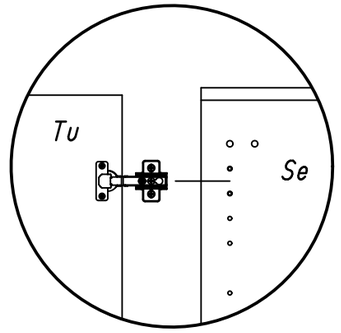
Tu
Se

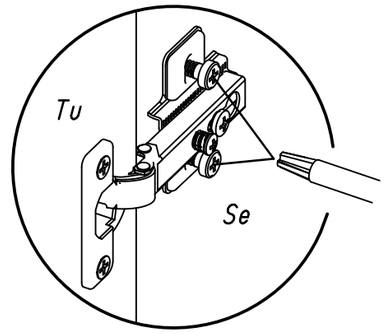
Tu
Se

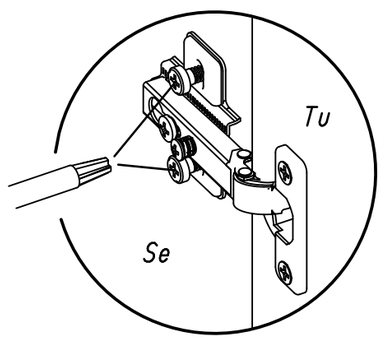
Tu
Se

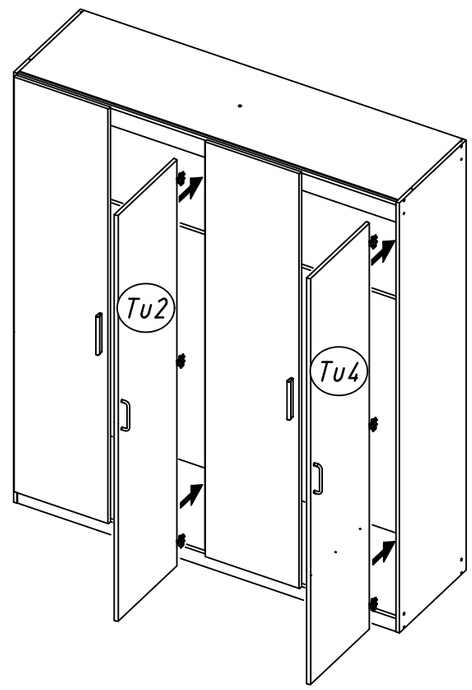
Tu2
Tu4

19	12		

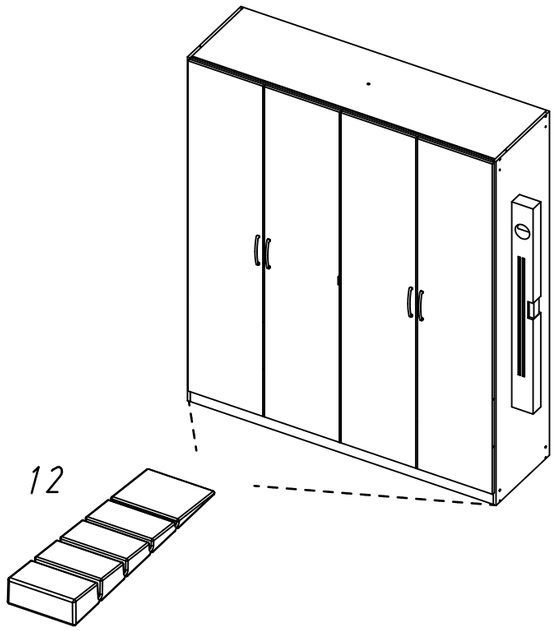

20	201	68	

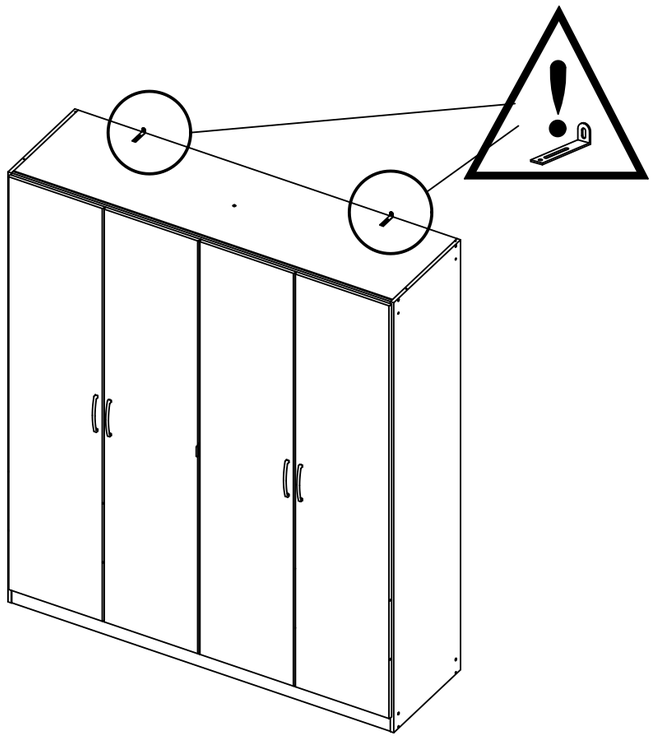

21		ABD-FOLIE 147x46

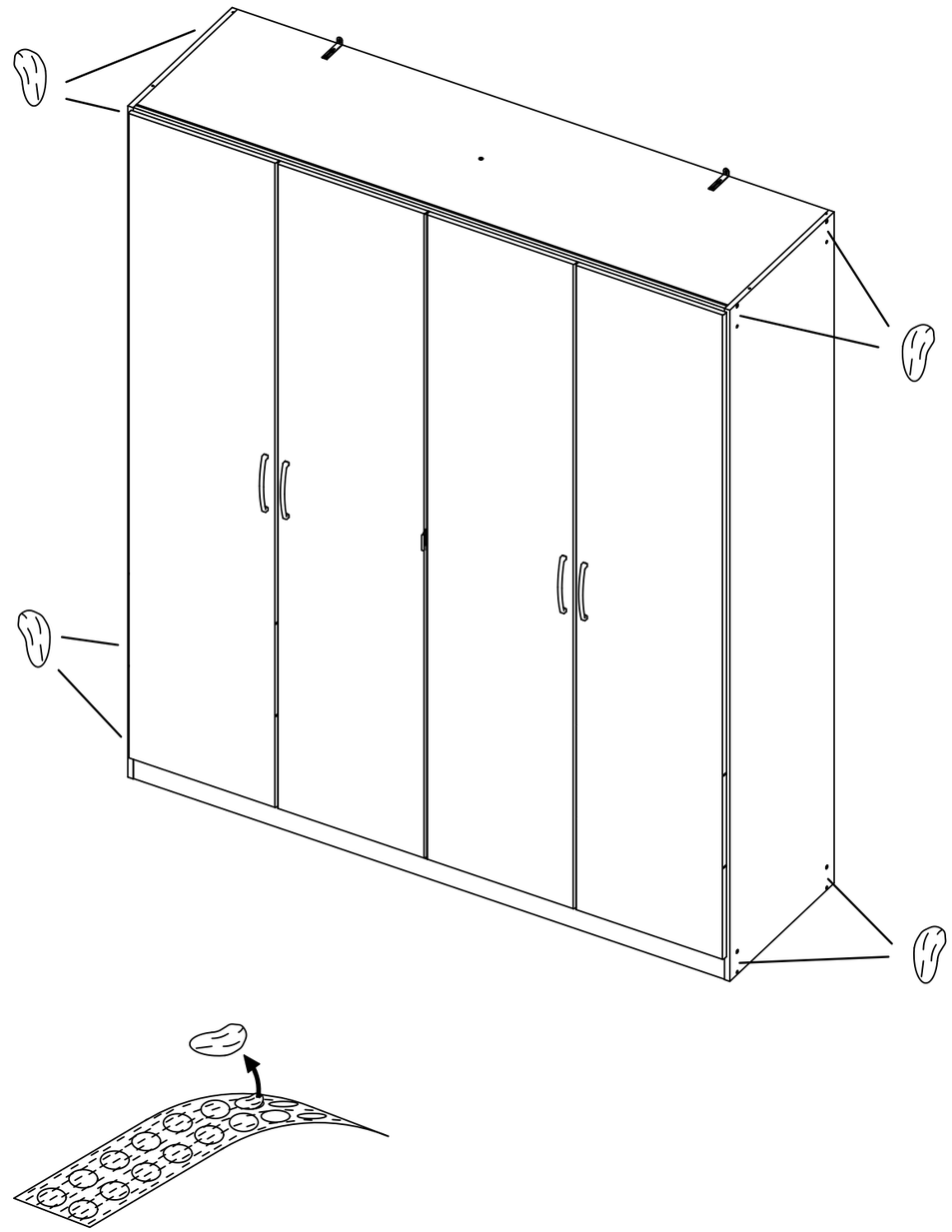

22

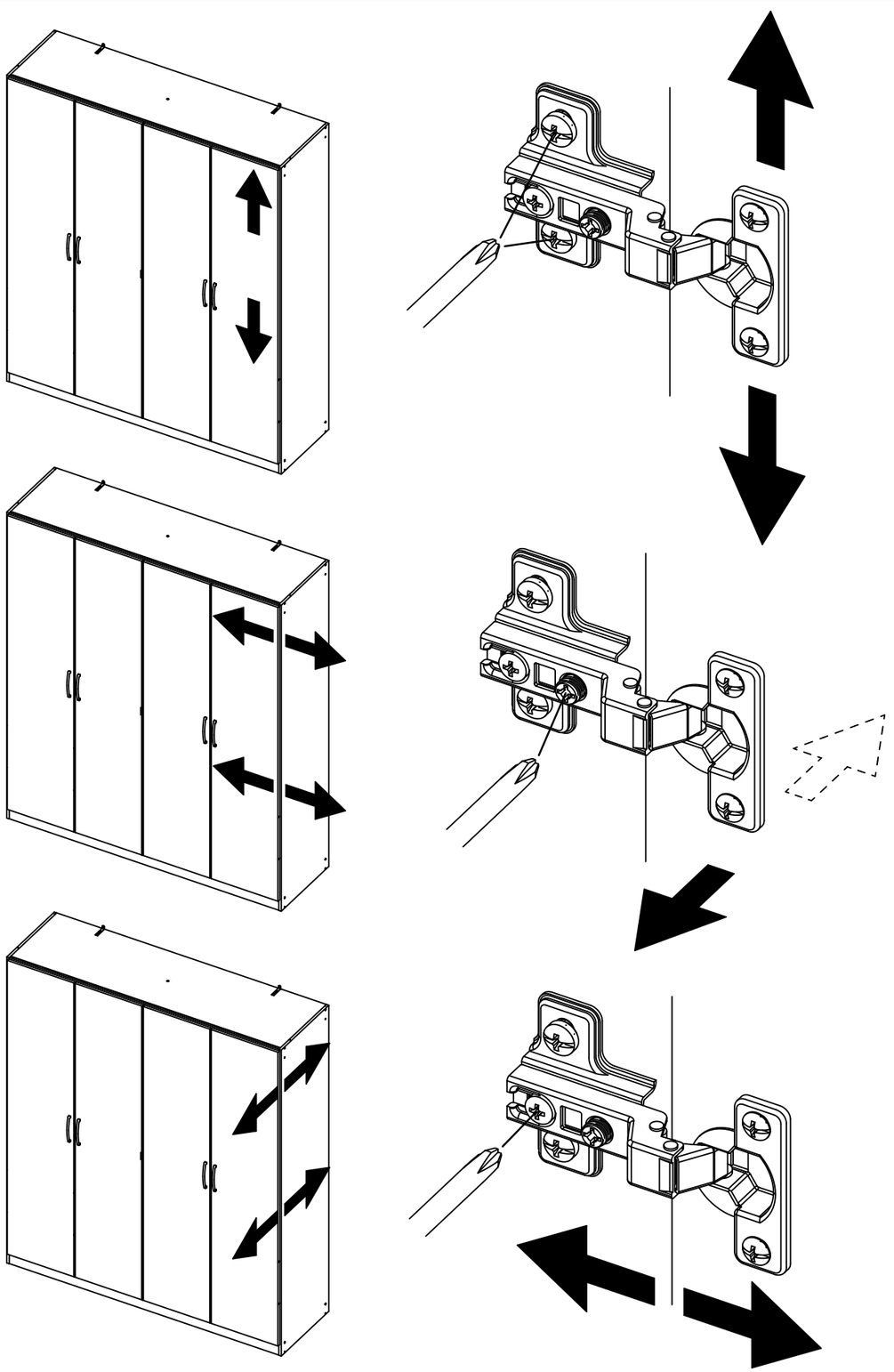

1.

ME480_09

rauch

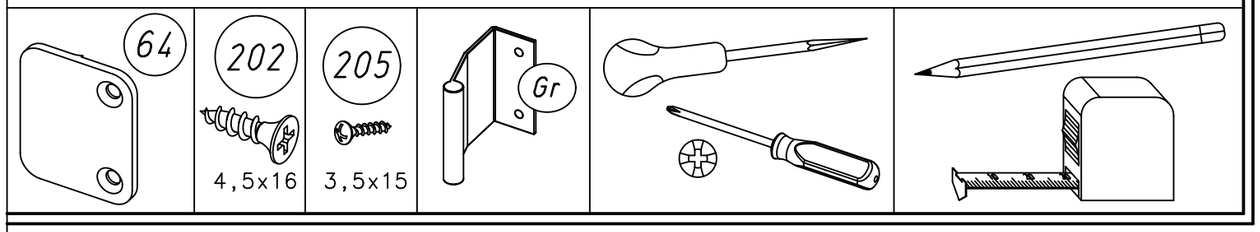

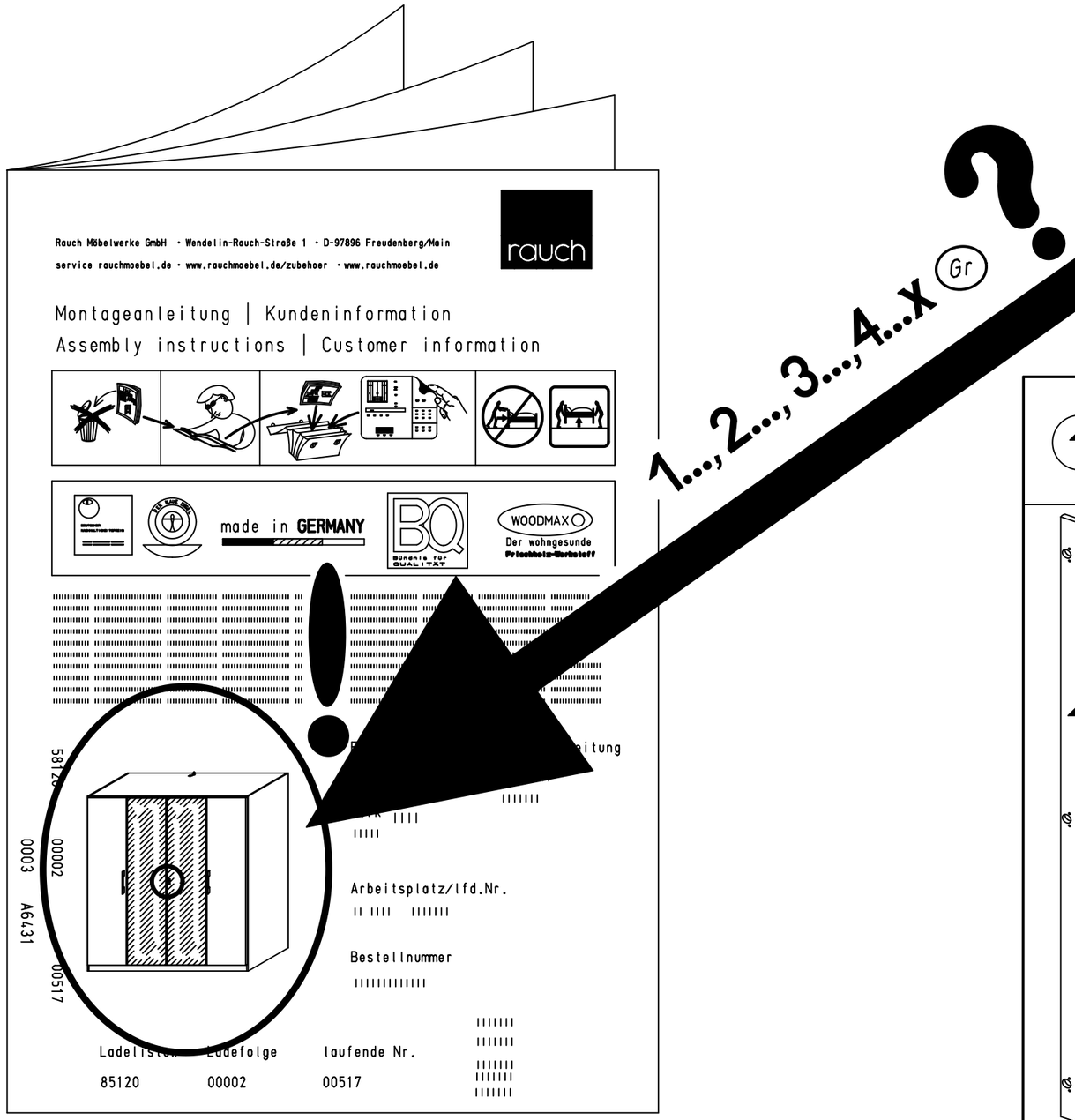

1..., 2..., 3..., 4...x Gr ?

0.5h

2.

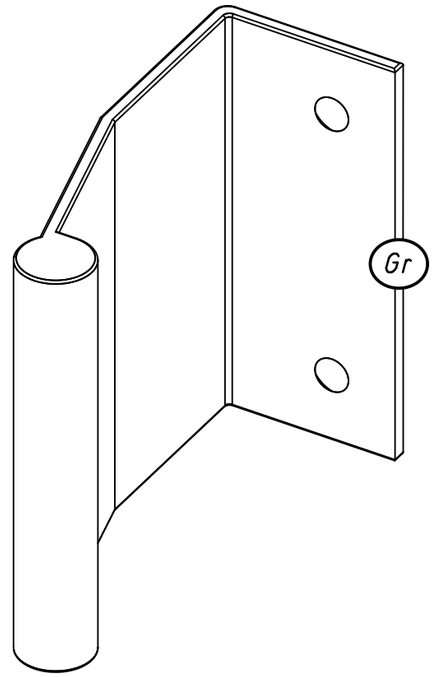

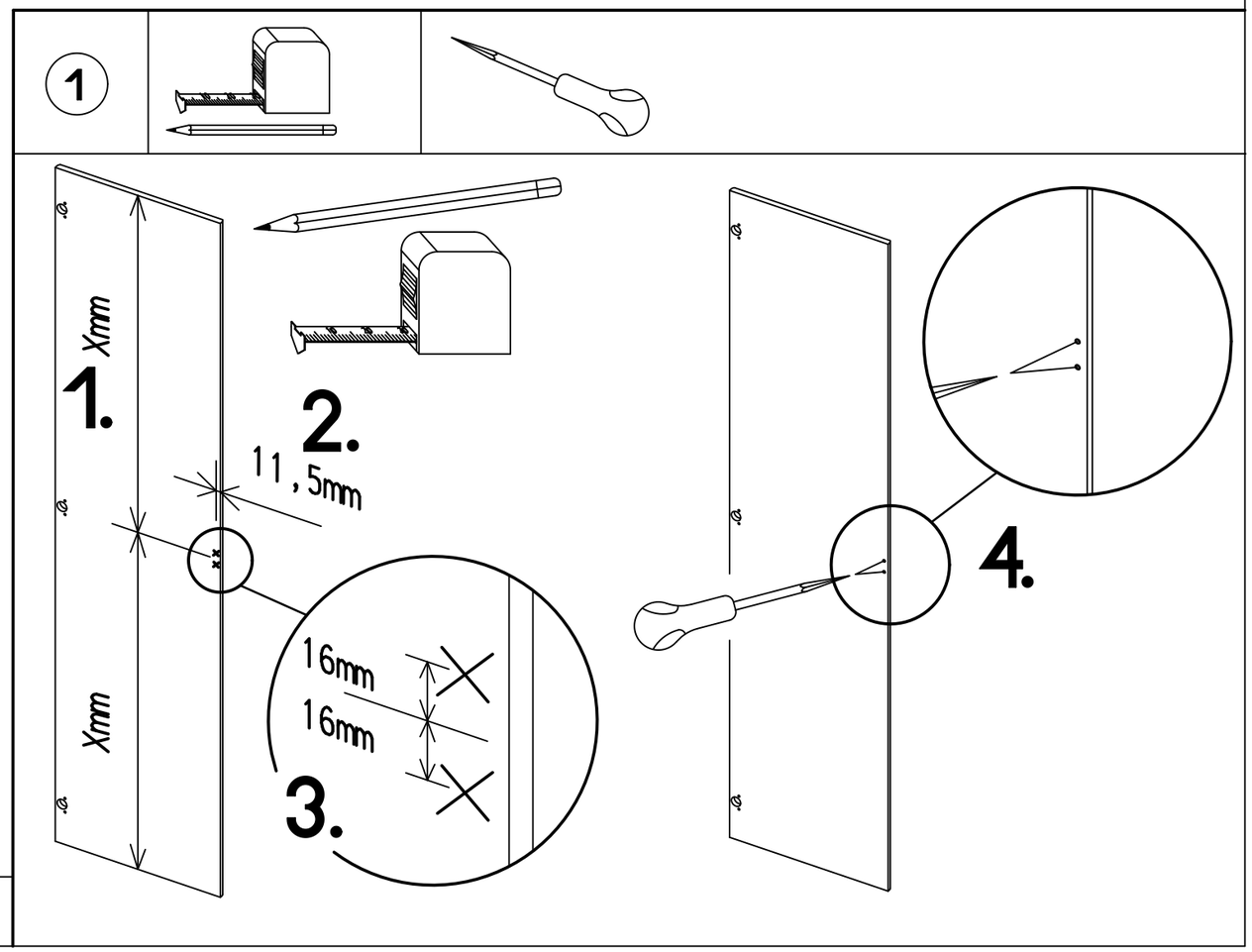

0 20 40 60 80 100 mm

ME480

2

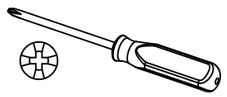

1x Tu = 1x Gr | 2x 205

2x Tu = 2x Gr | 4x 205

3x Tu = 3x Gr | 6x 205

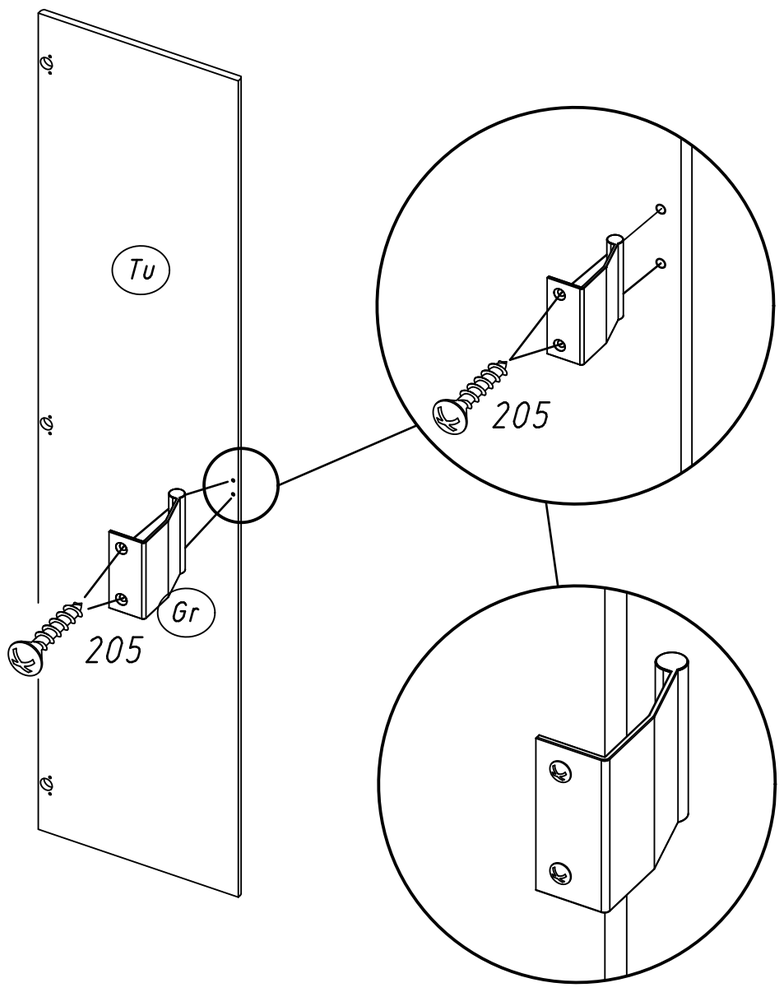

1

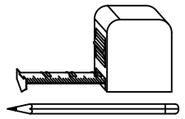

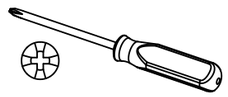

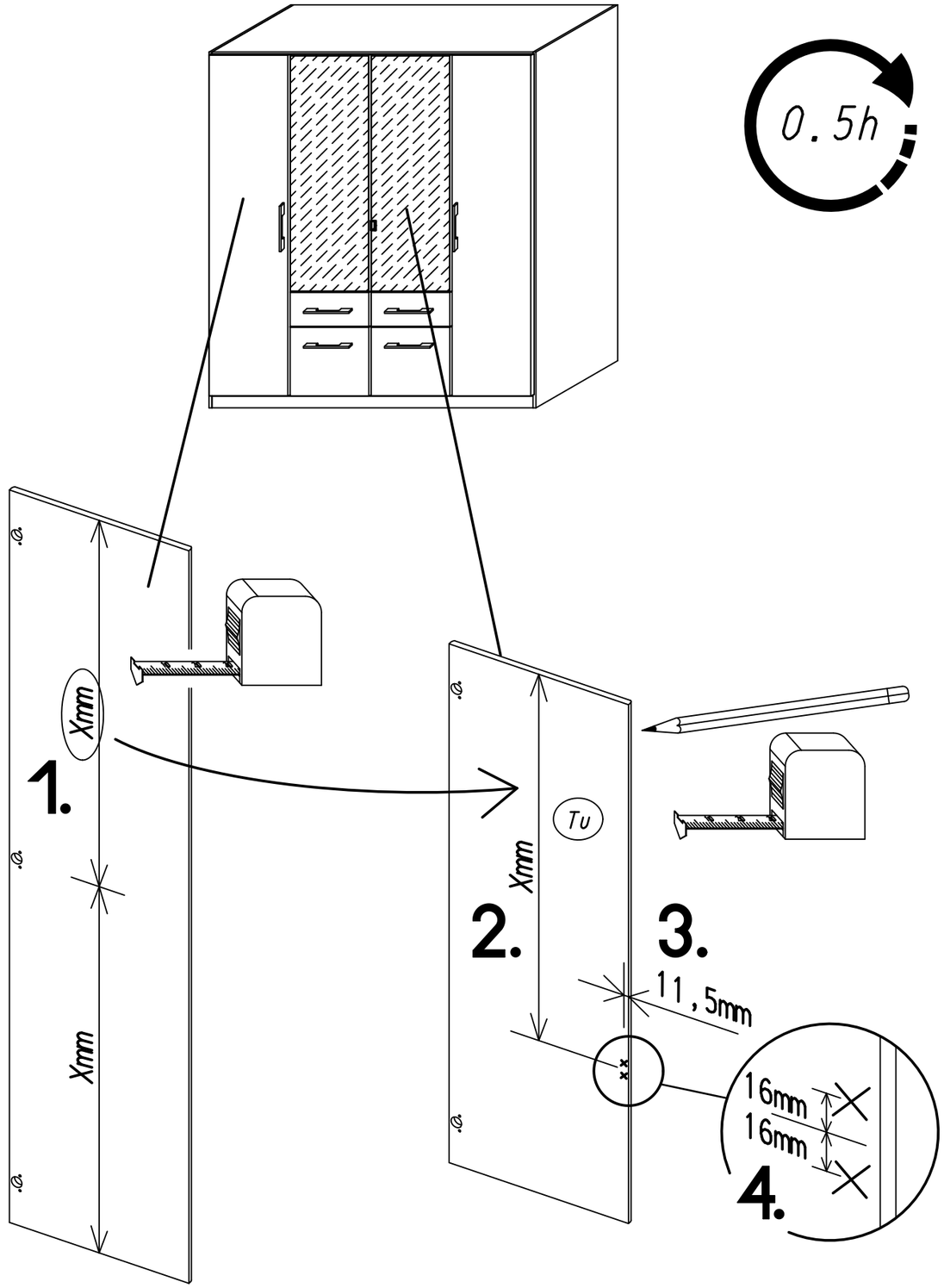

2

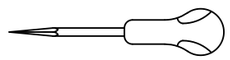

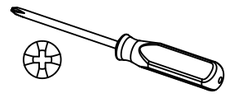

1.

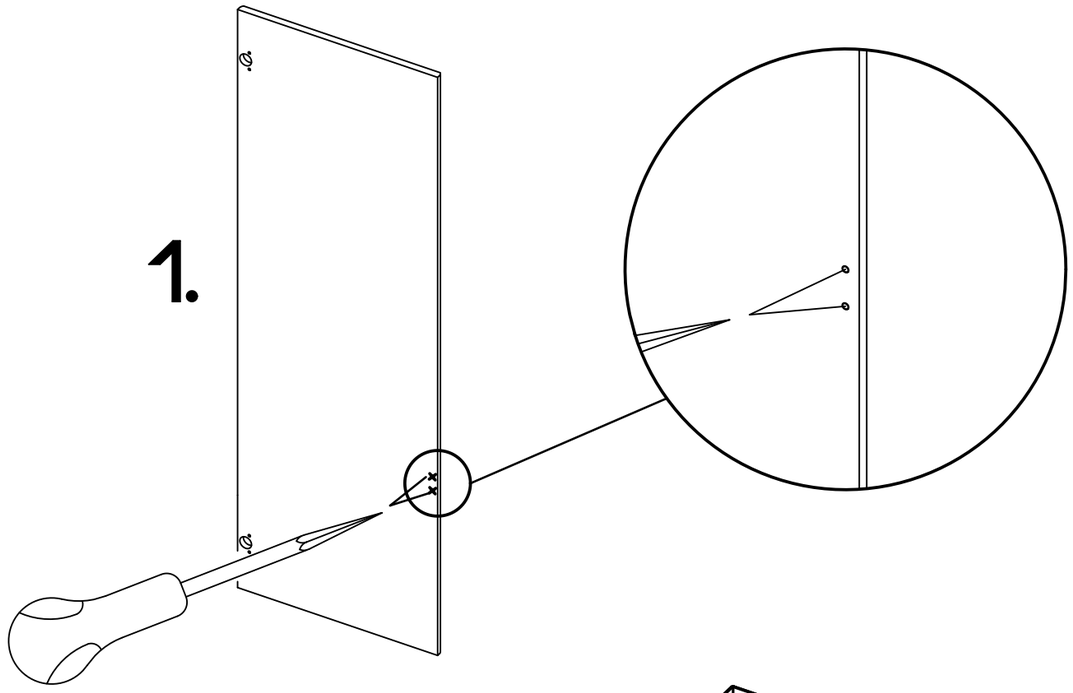

2.

1x Tu = 1x Gr | 2x 205

2x Tu = 2x Gr | 4x 205

3x Tu = 3x Gr | 6x 205

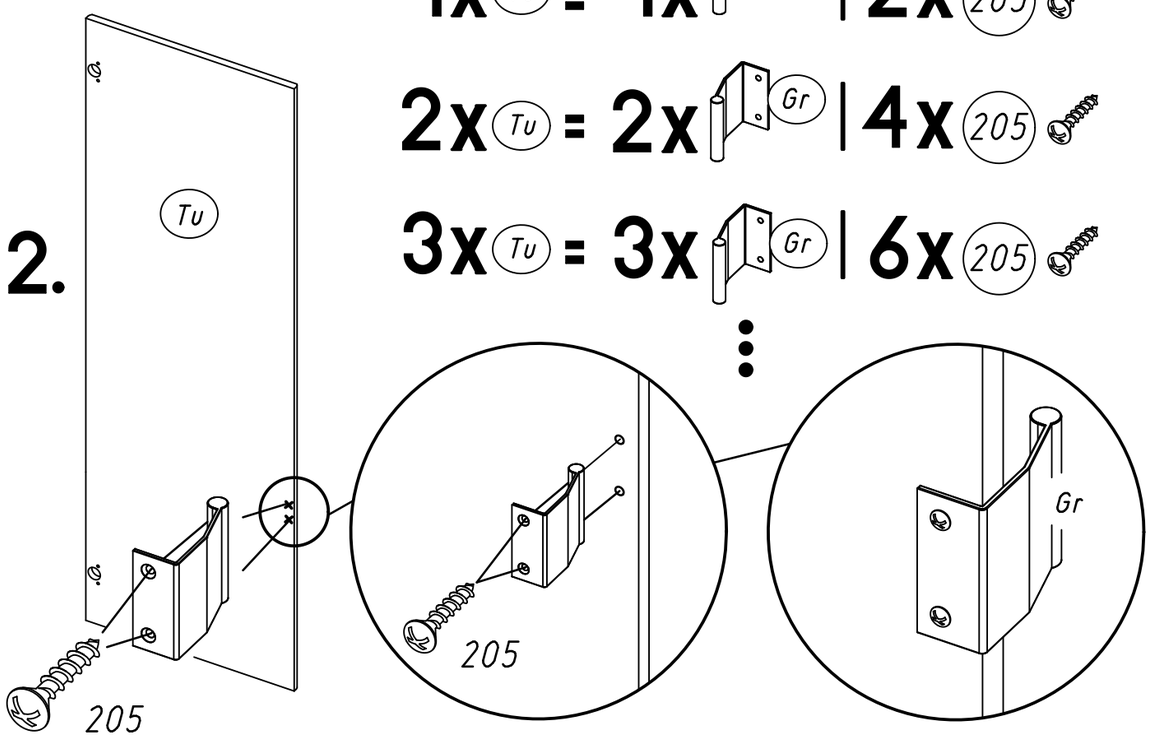

3

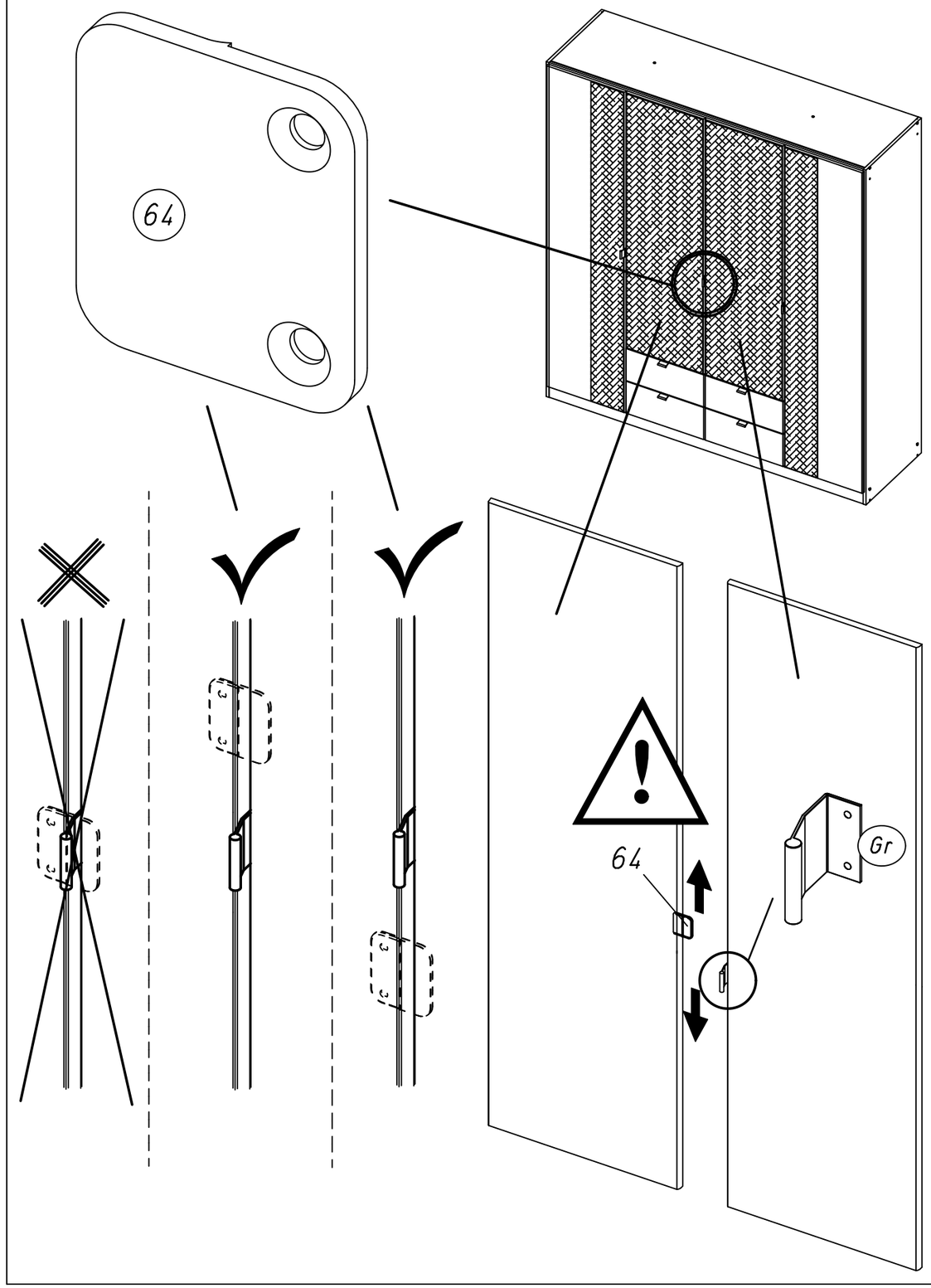

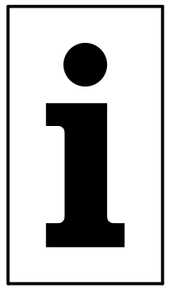

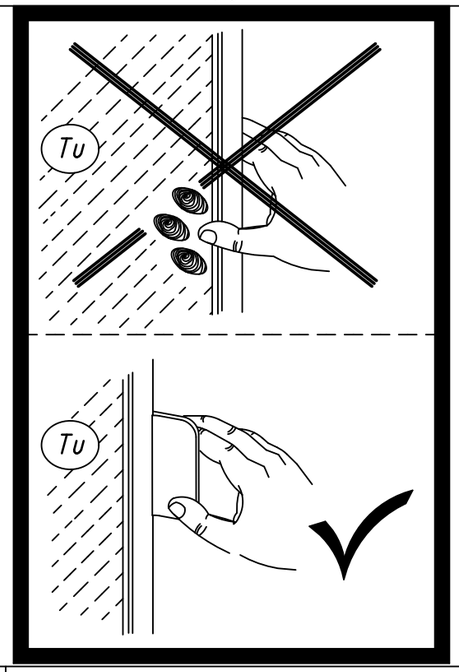

4

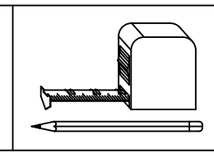

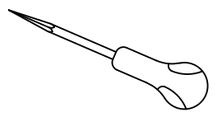

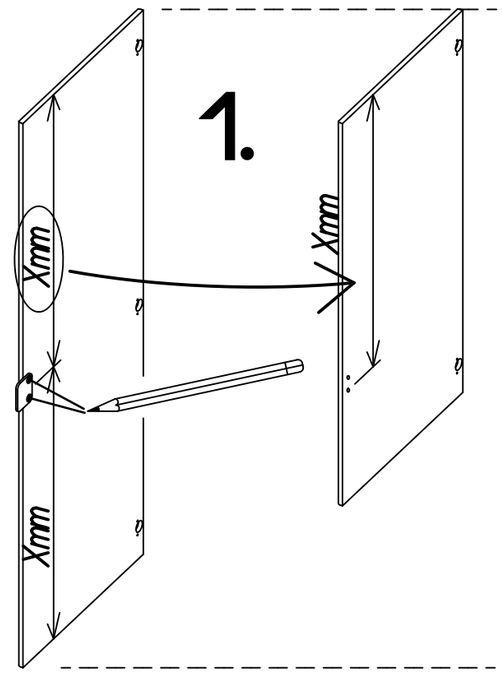

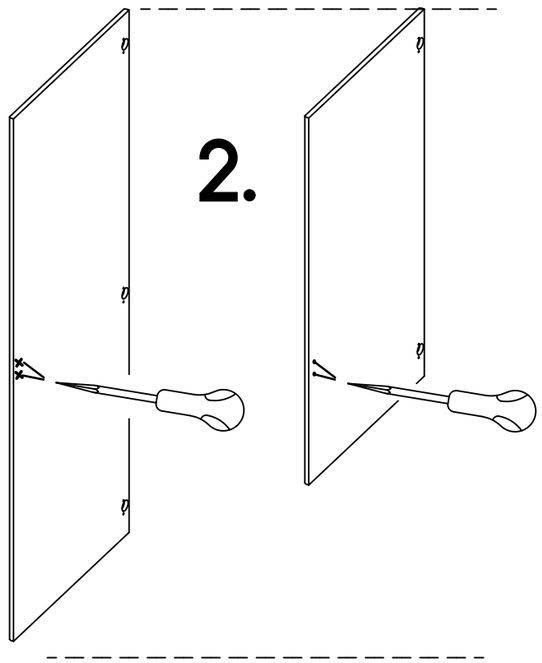

5

1x Tu = 1x 64

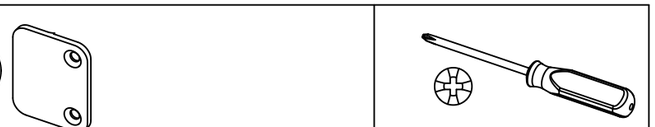

1x Tu = 2x 202

2x Tu = 4x 202

3x Tu = 6x 202

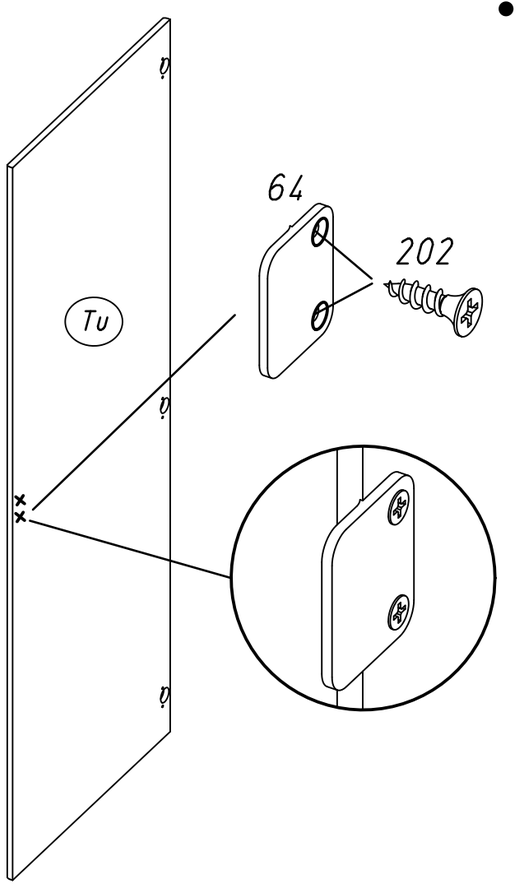

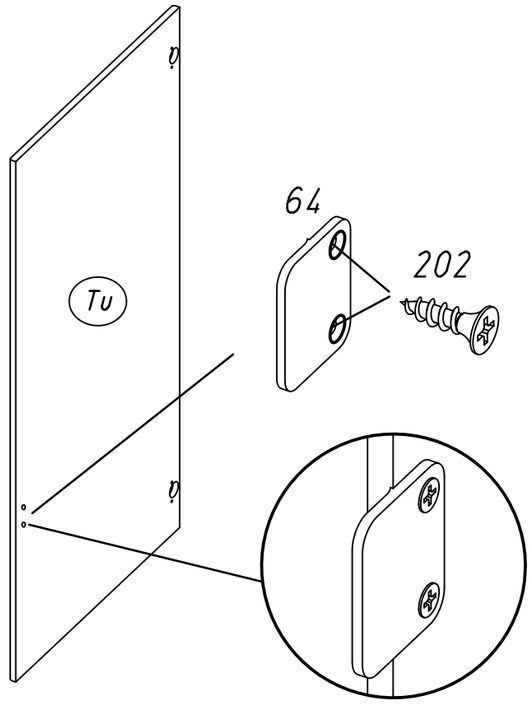
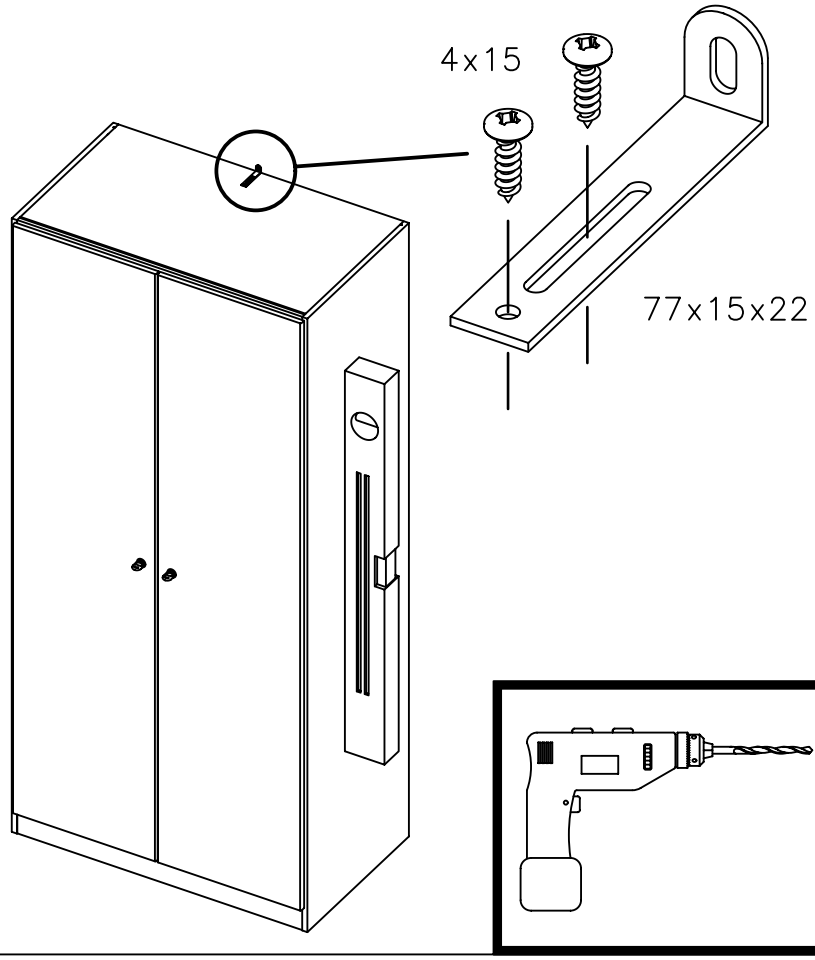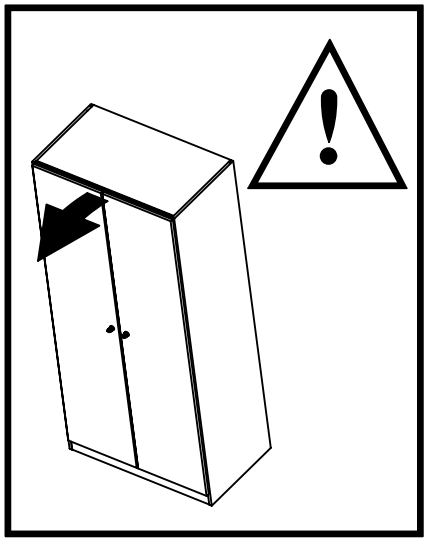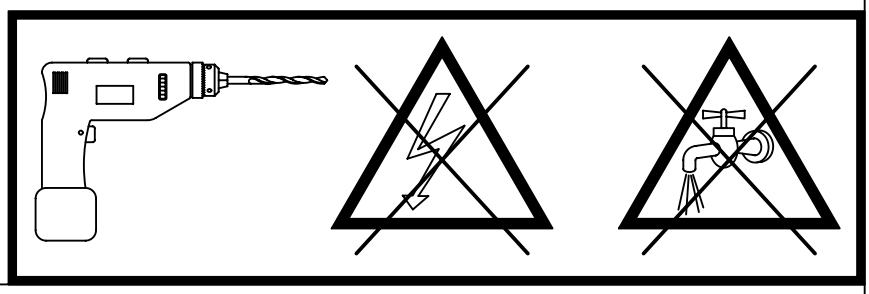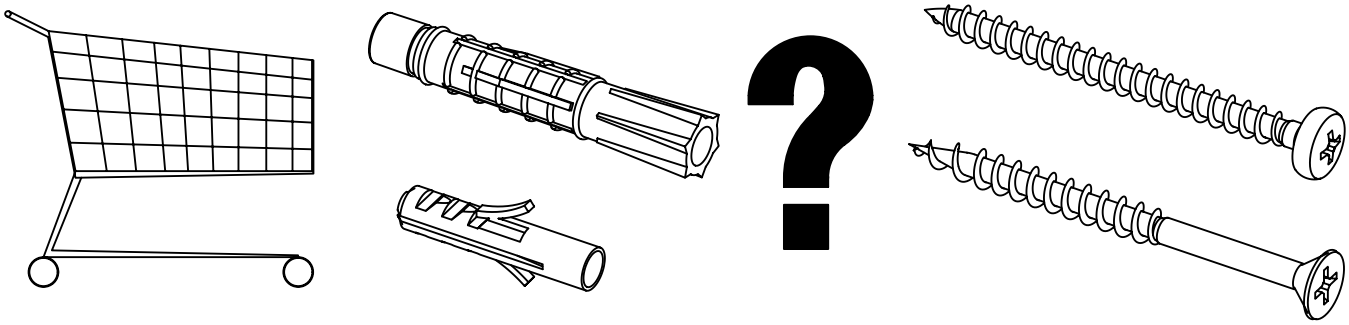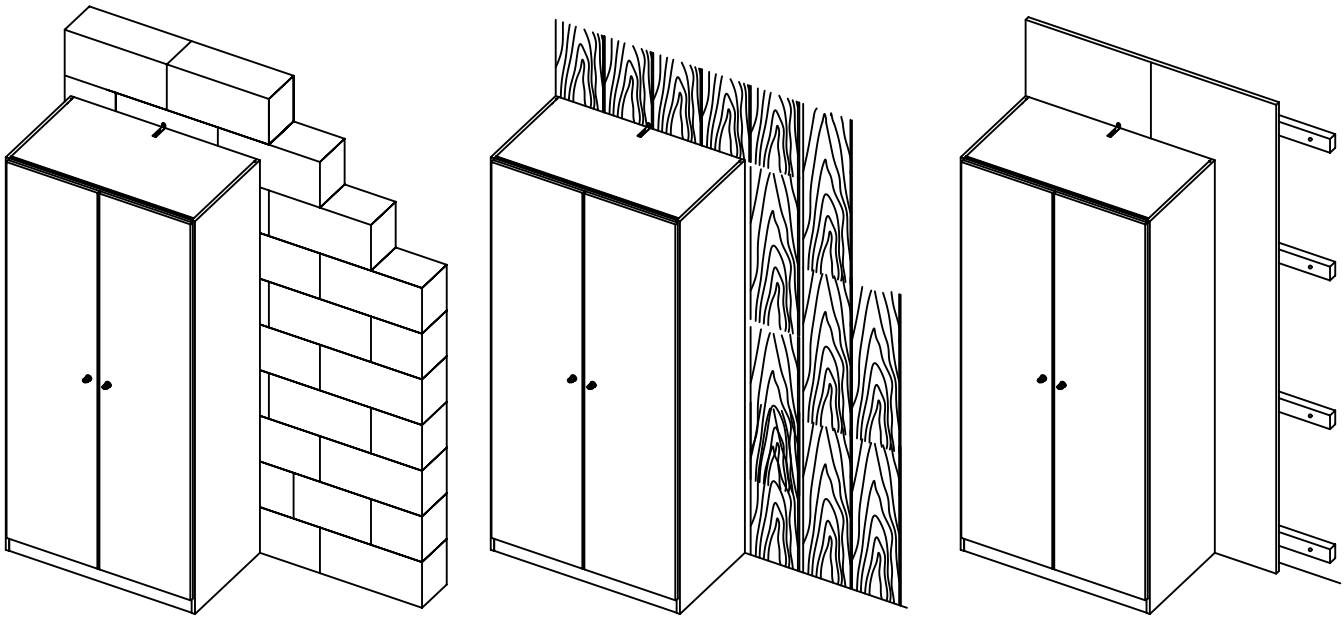
ME431_03