980184

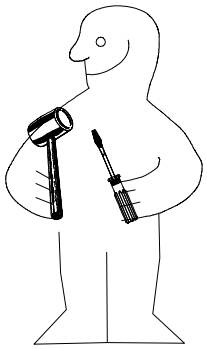

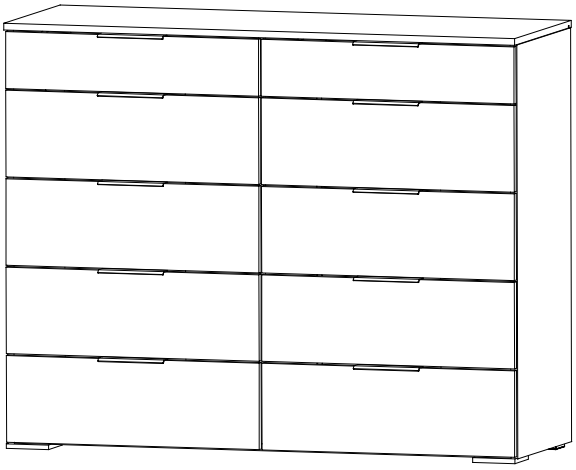

804

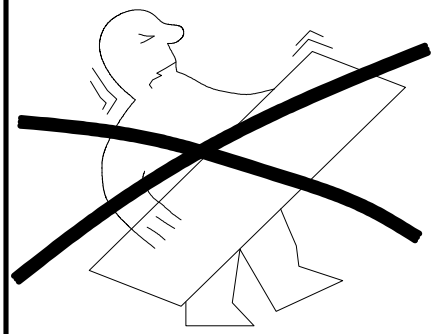

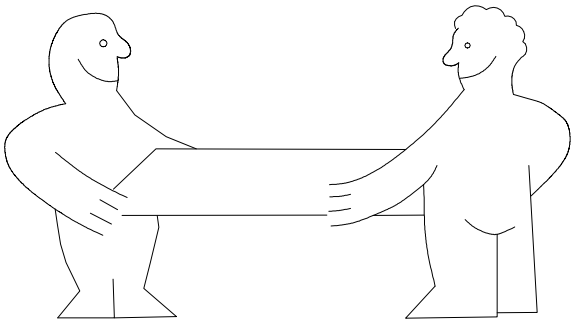

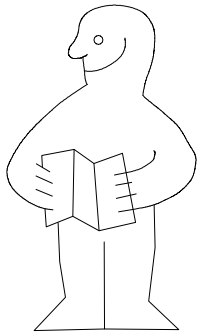

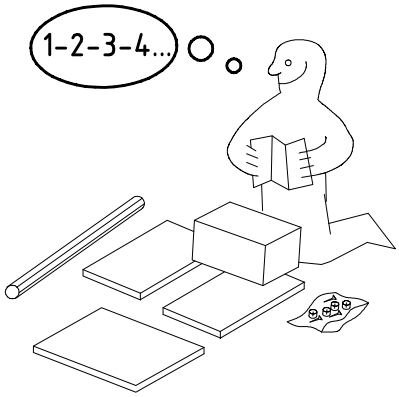

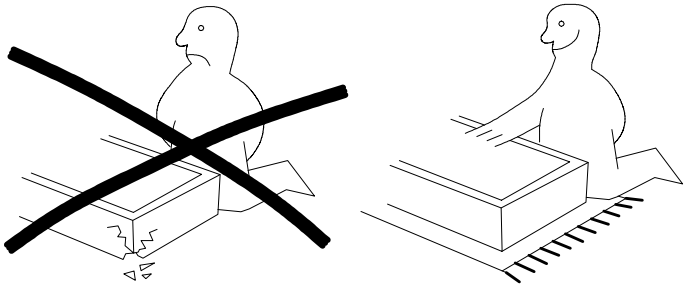

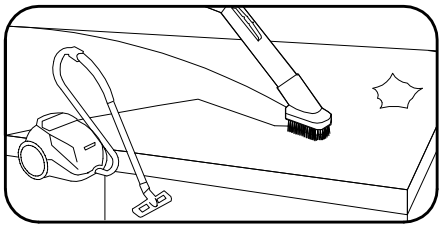

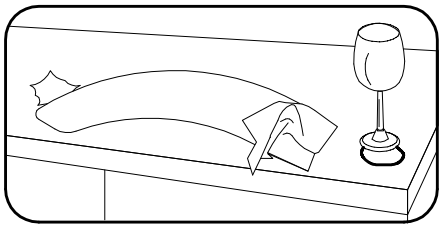

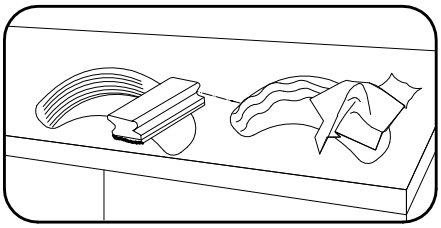

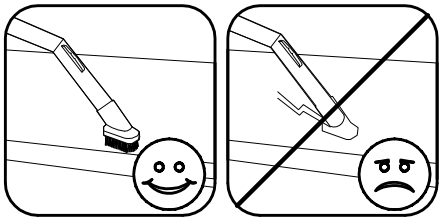

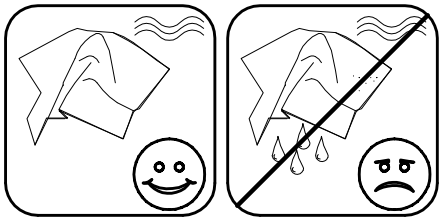

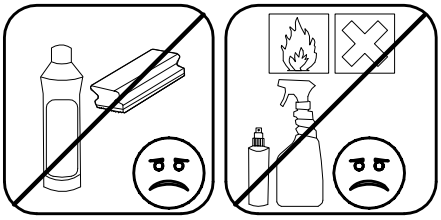

A (111 102)	10x
D (353 018, Ø8 x 30)	12x
C (111 103)	10x
SBV	8x
B (111 609)	2x
Q35 (112 2xx/x)	10x
M6 x 10 T3 (112 616)	20x
3,5 x 15 mm G (131370)	20x
D8 (111 152, Ø18 x 8 x 4)	20x
F4 (111 xxx, Ø5 x 15 x M4)	10x
RG100 (111 1xx)	2x
SP15 4 X 15mm (121 120)	13x
KP8 (352 302)	20x
SG 9	1x
RWP 883	2x
RG10	2x
Z (163 007)	6x
MS 14 (121 010, M4 x 14)	20x

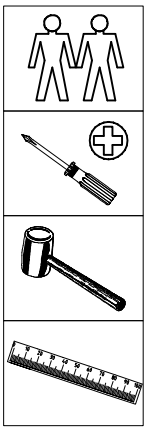

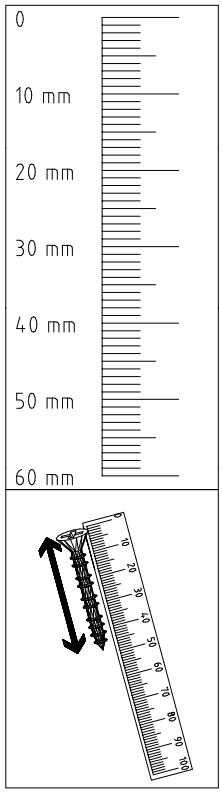

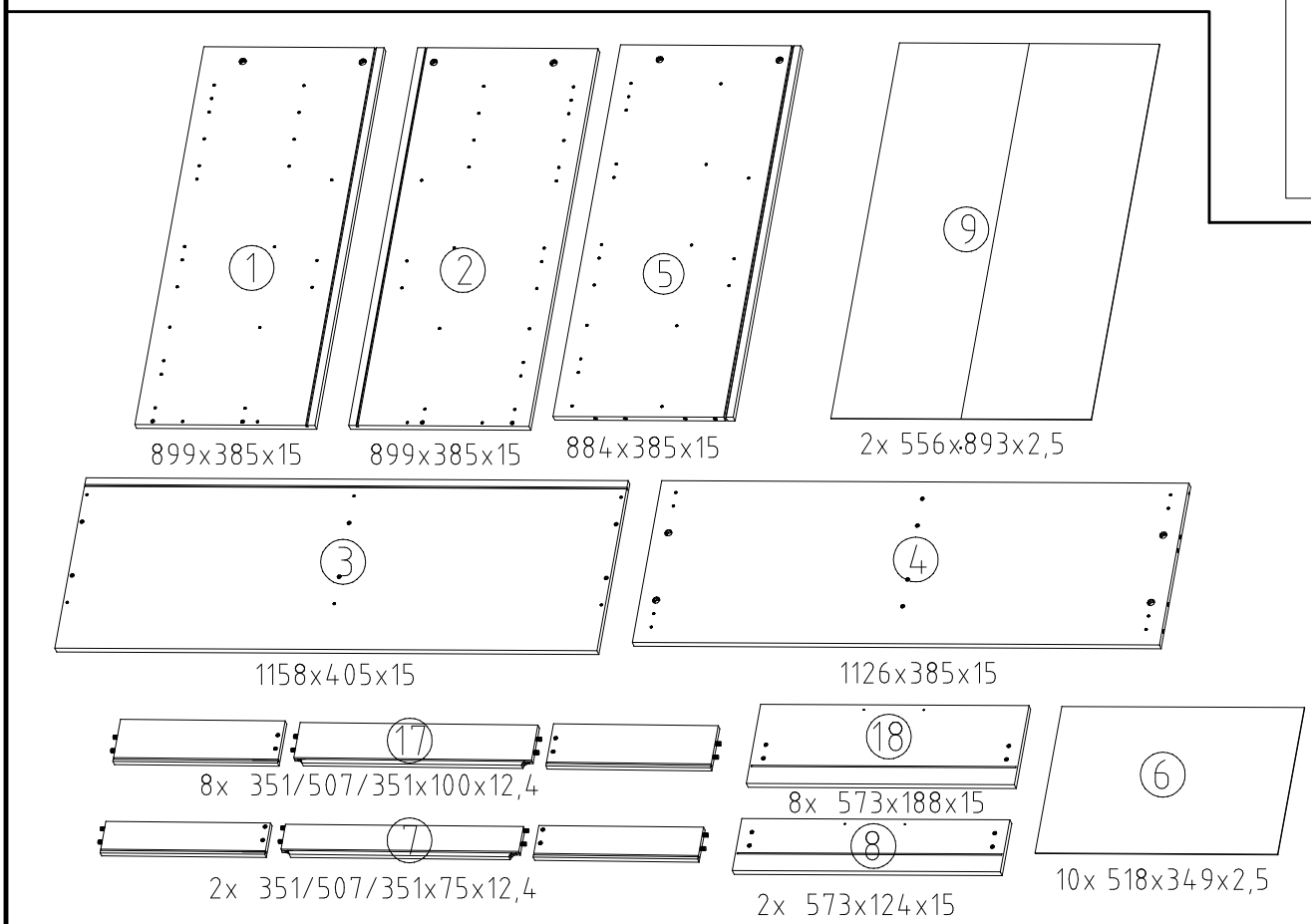

1.

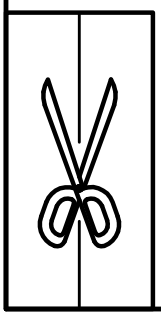

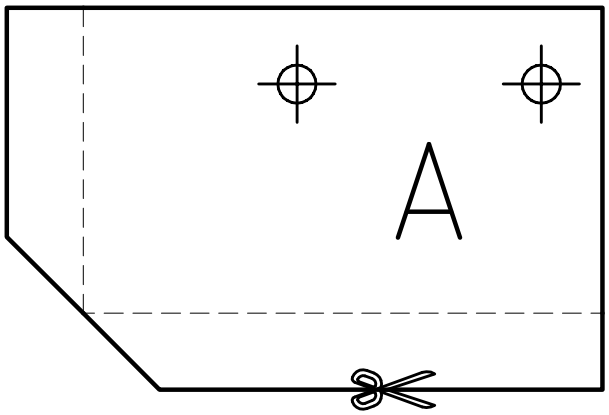

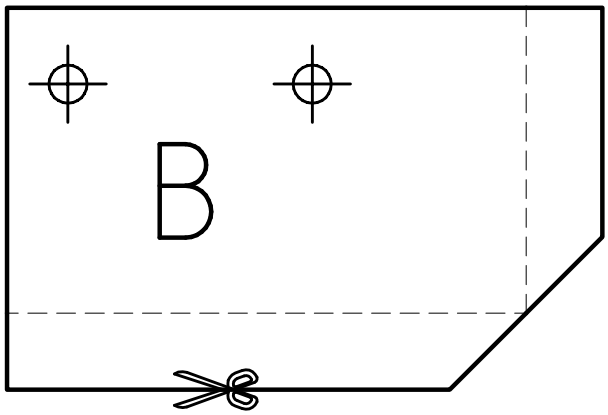

2

A
D
A
D
A
A
D
A
Q35
Q35
R350
Q35
Q35
Q35
2
Q35
1
Q35
Q35
L350
C
C
C
Q35
C

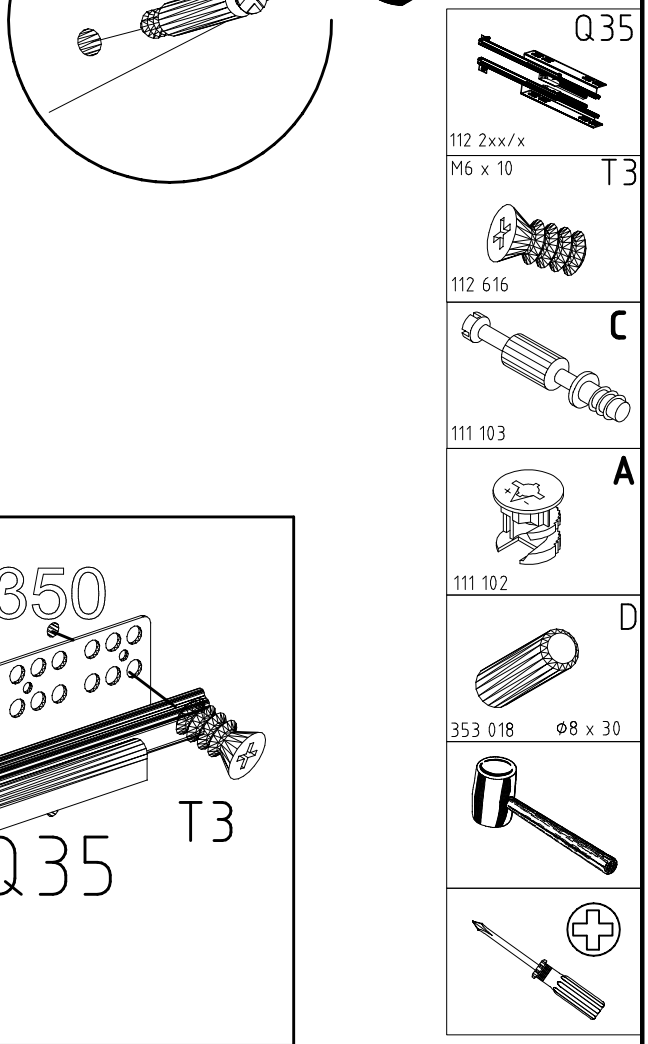

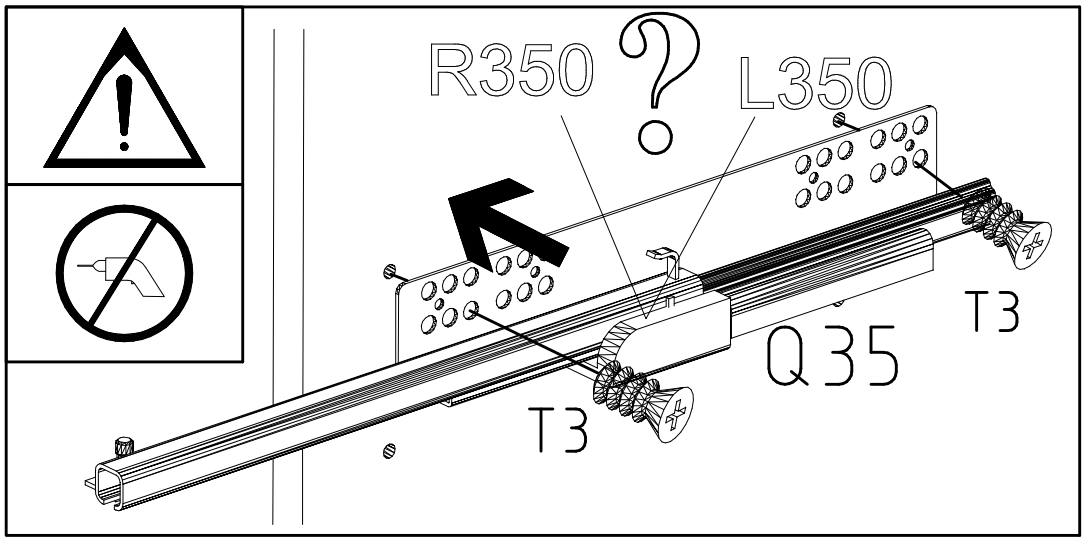

3

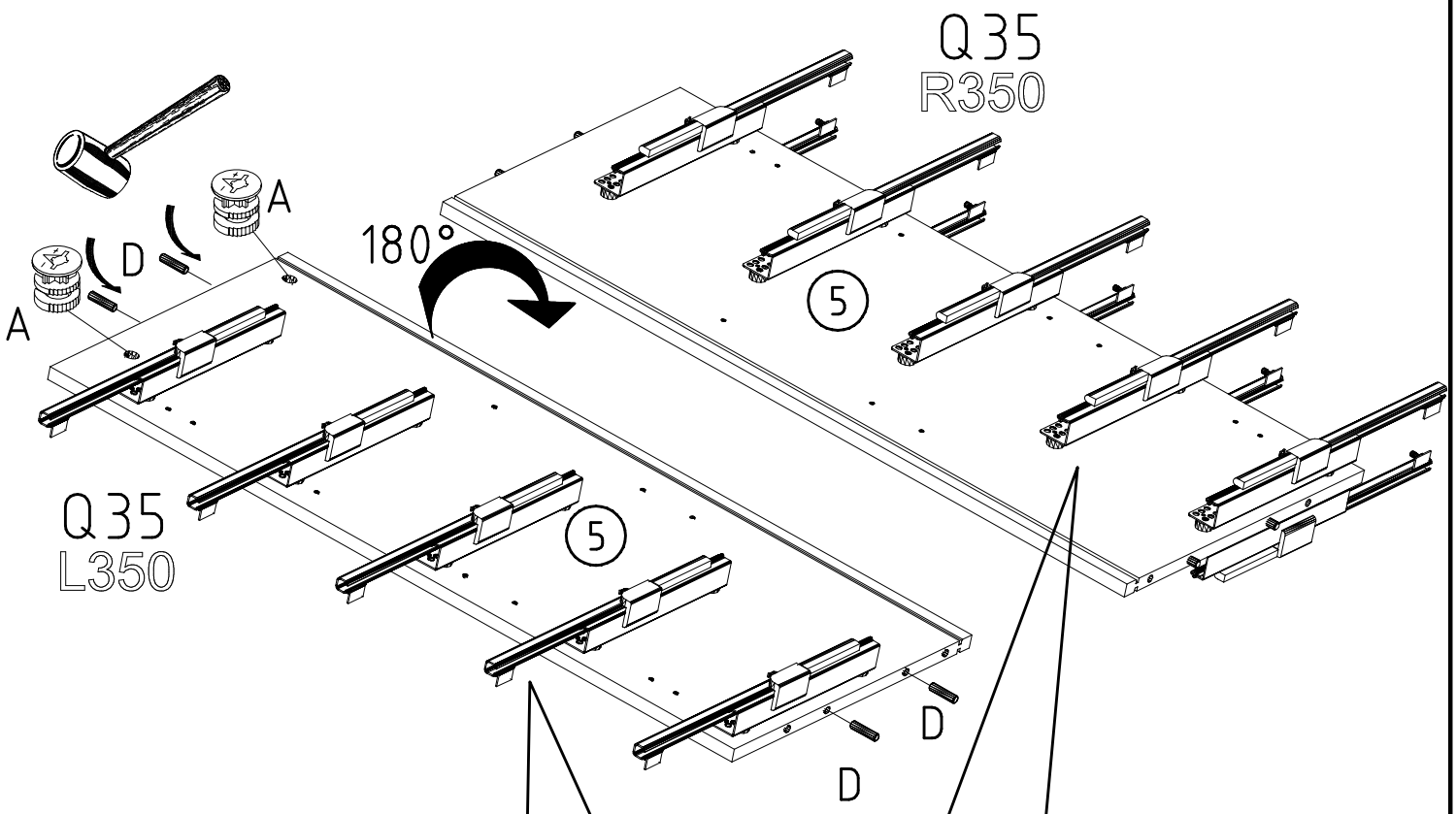
Q35
R350
180°
A
D
A
5
Q35
L350
5
D
D

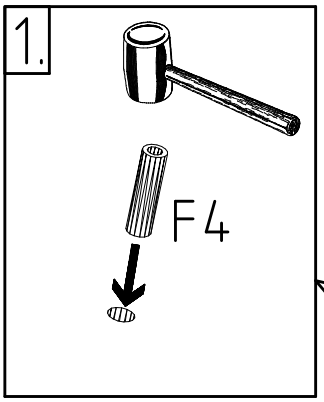
1.
F4

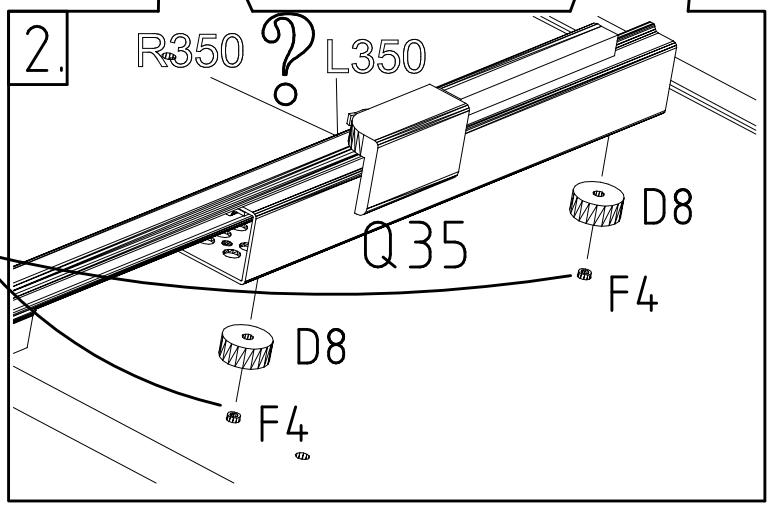
2.
R350
?
L350
Q35
D8
F4
D8
F4

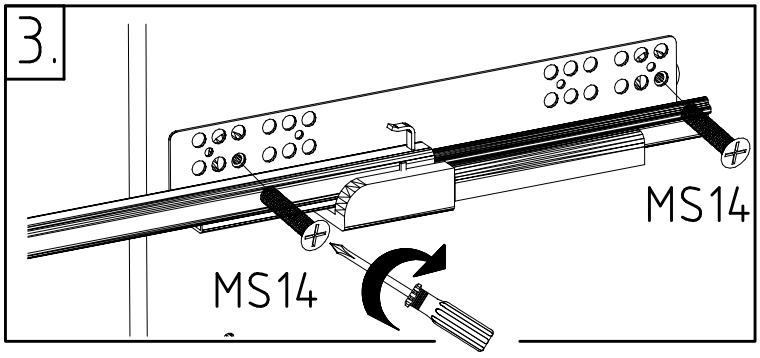
3.
MS14
MS14

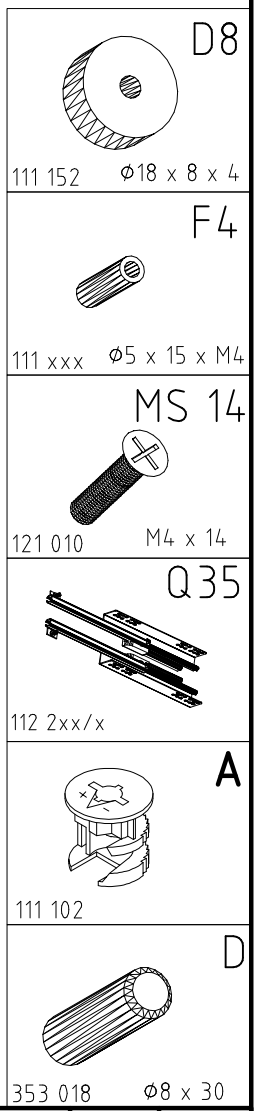
D8
111 152
Ø18 x 8 x 4
F4
111 xxx
Ø5 x 15 x M4
MS 14
121 010
M4 x 14
Q35
112 2xx/x
A
111 102
D
353 018
Ø8 x 30

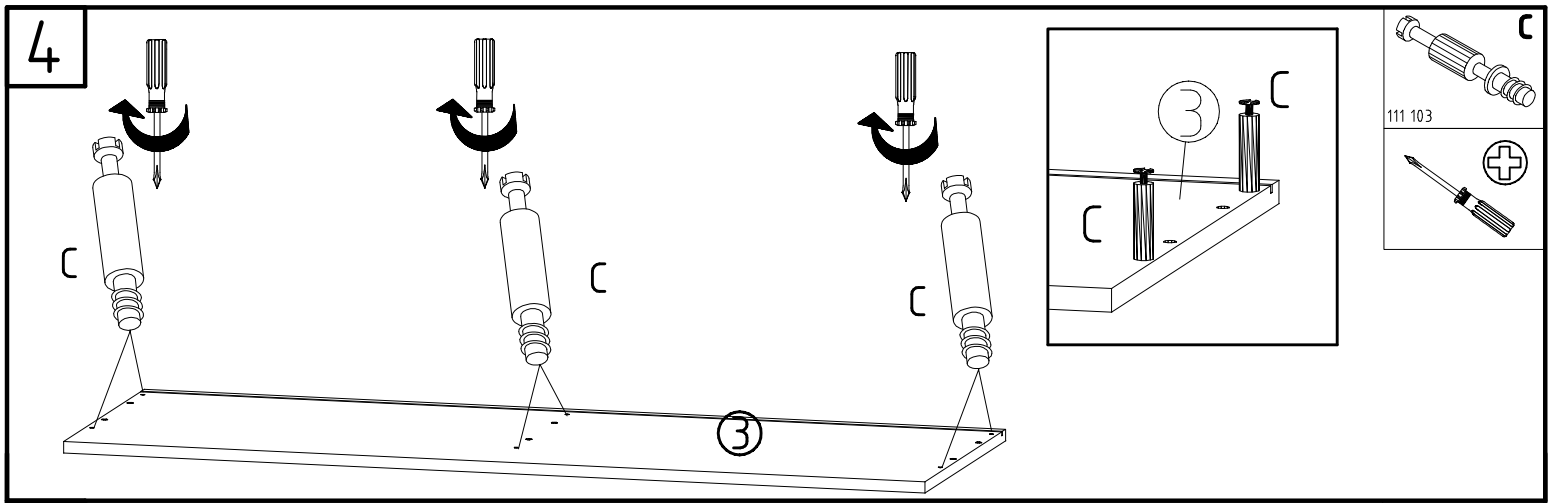
4
C
C
C
3
C
C
3
C
111 103

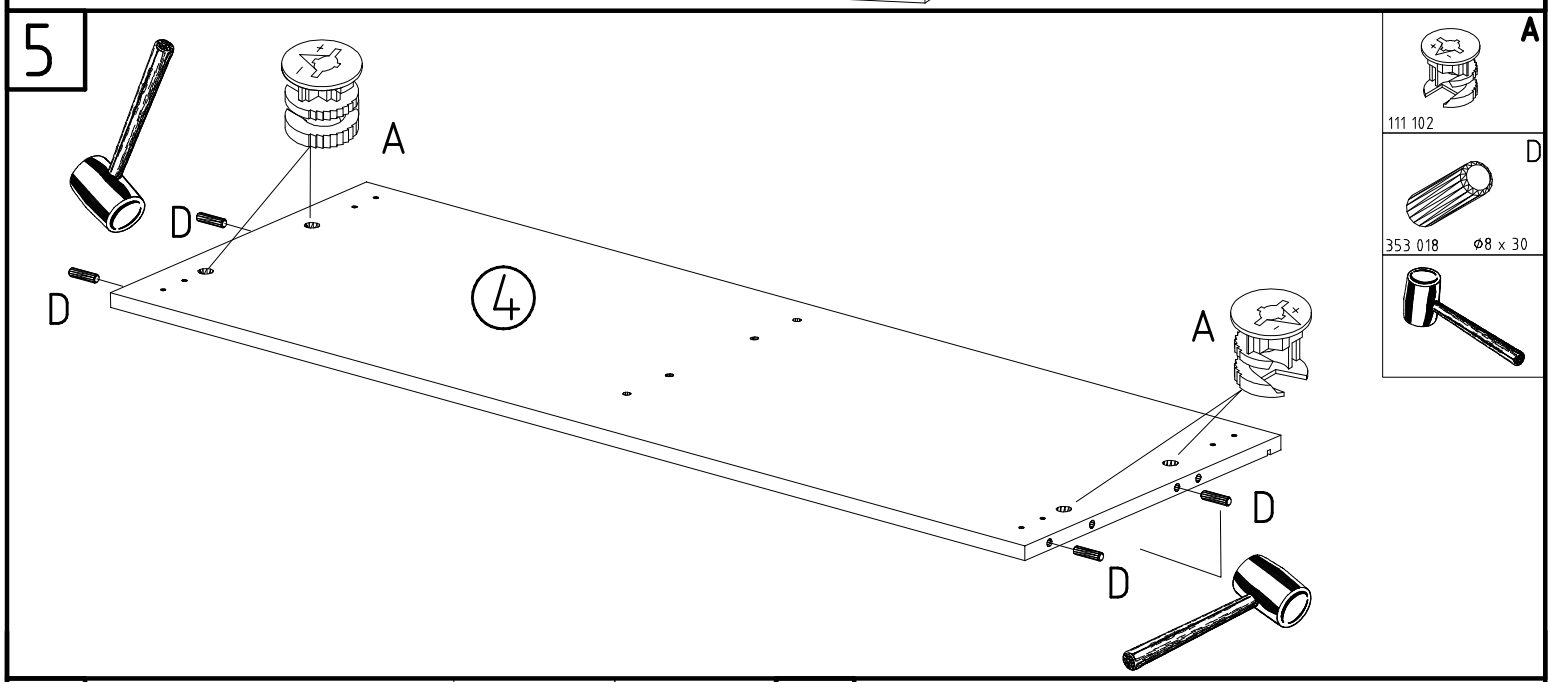
5
A
D
D
4
A
D
D
A
111 102
D
353 018
Ø8 x 30

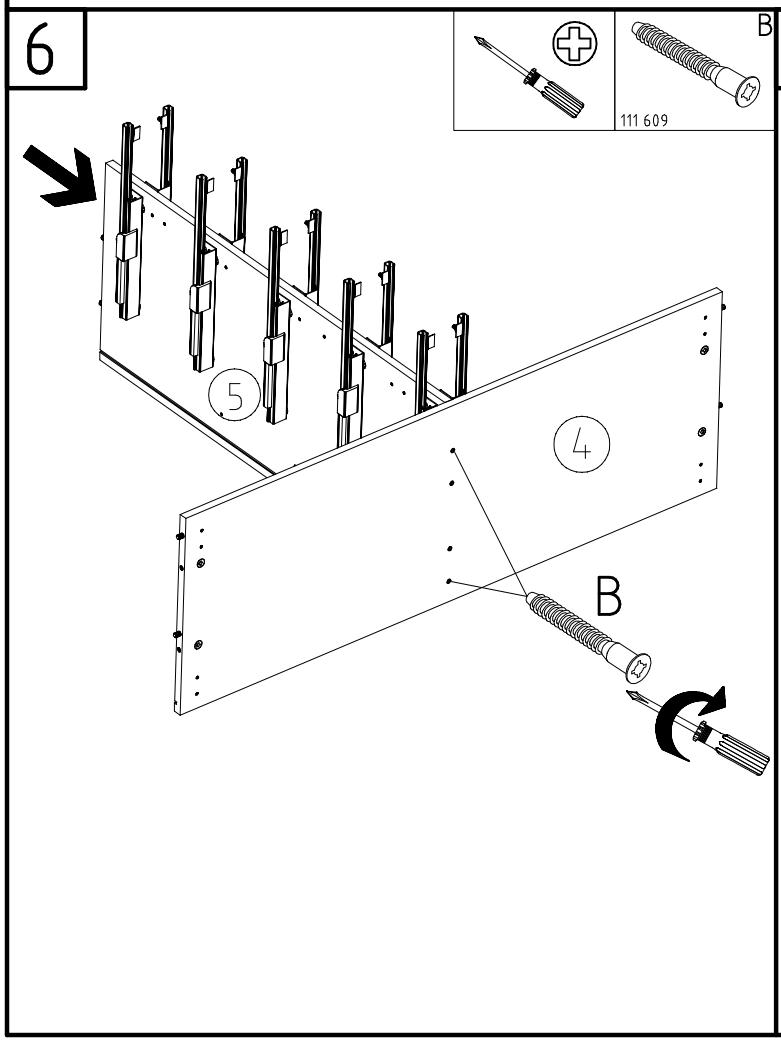
6
B
111 609
5
4
B

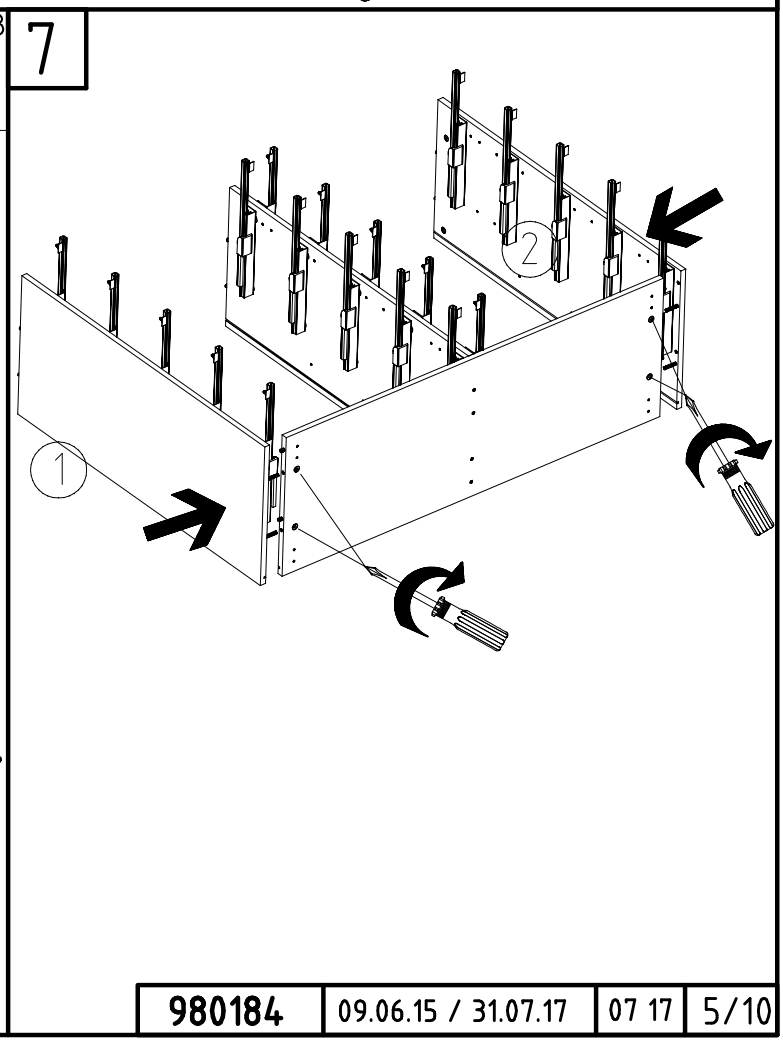
7
2
1

8

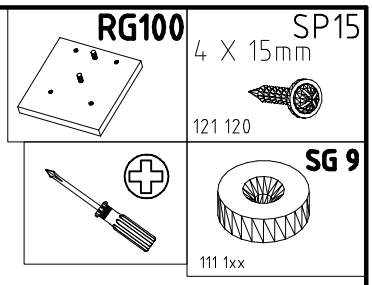
RG100
SP15
4 X 15mm
121 120
SG 9
111 1xx

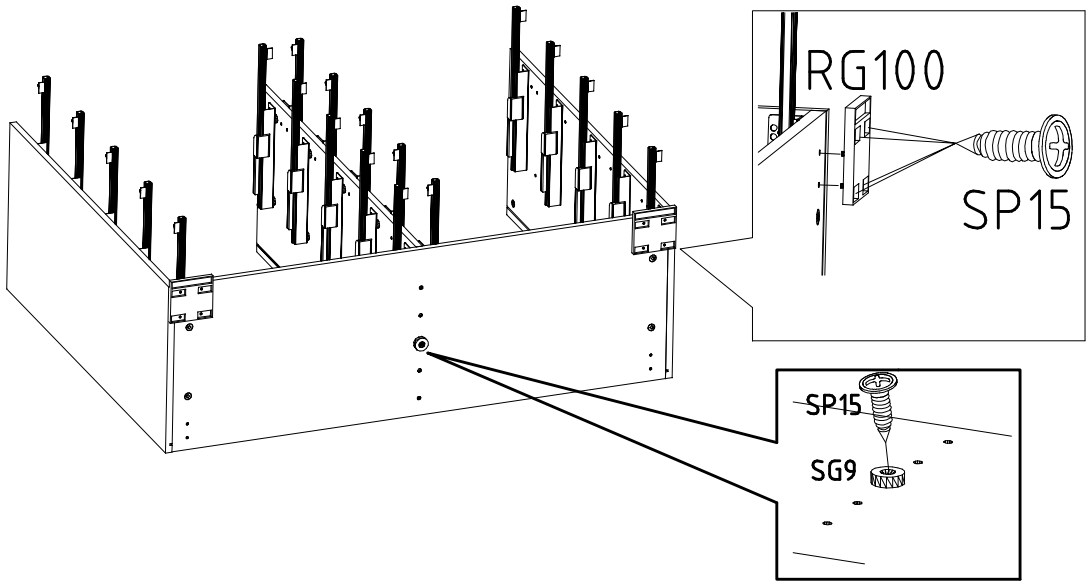
RG100
SP15
SP15
SG9

9

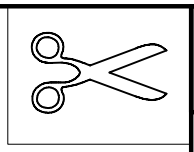

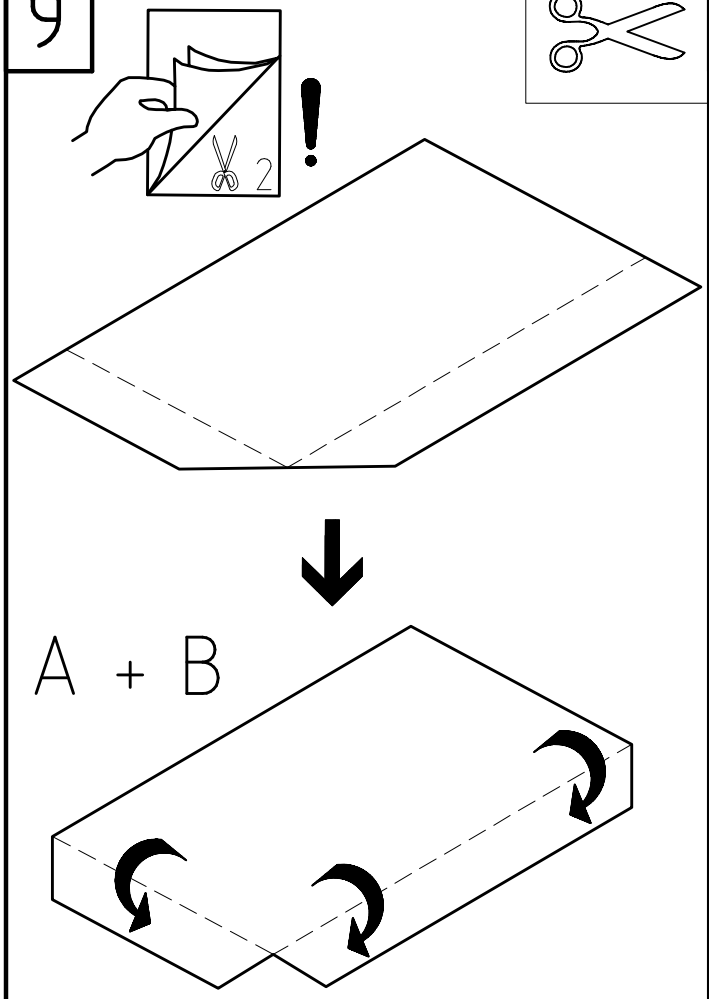
2
!
A + B

10

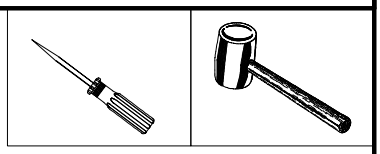

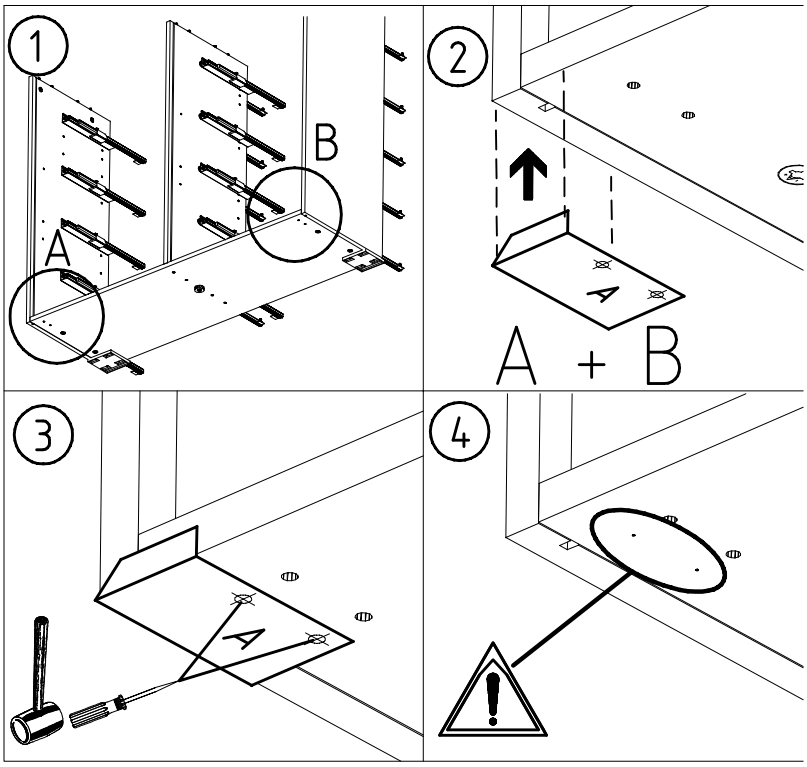
1
A
B
2
A
A + B
3
A
4

11

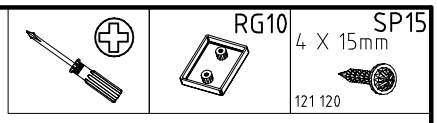
RG10
SP15
4 X 15mm
121 120

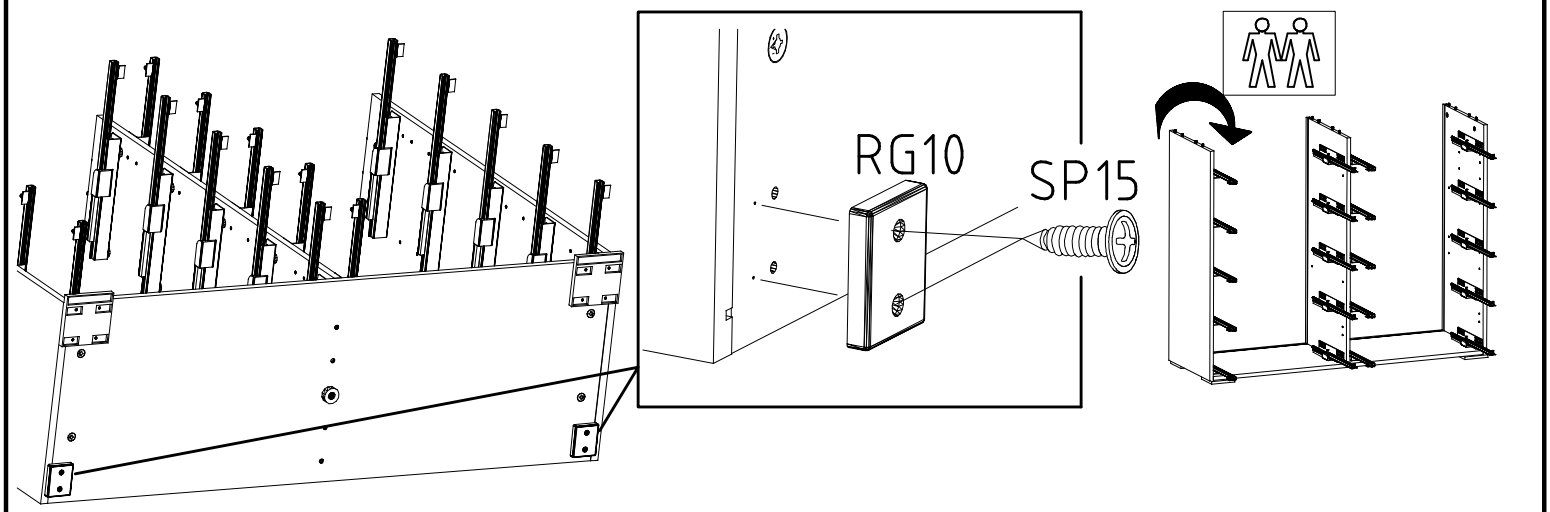
RG10
SP15

12

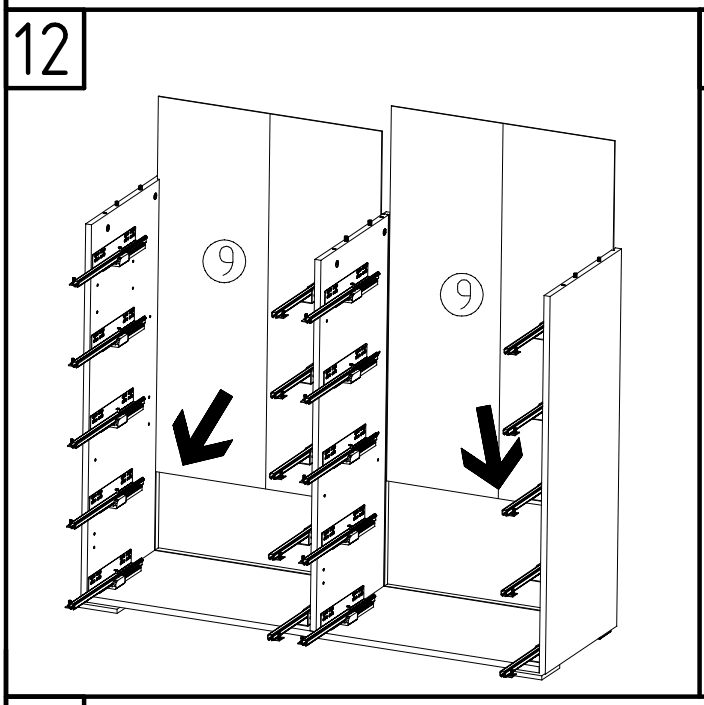
9
9

13

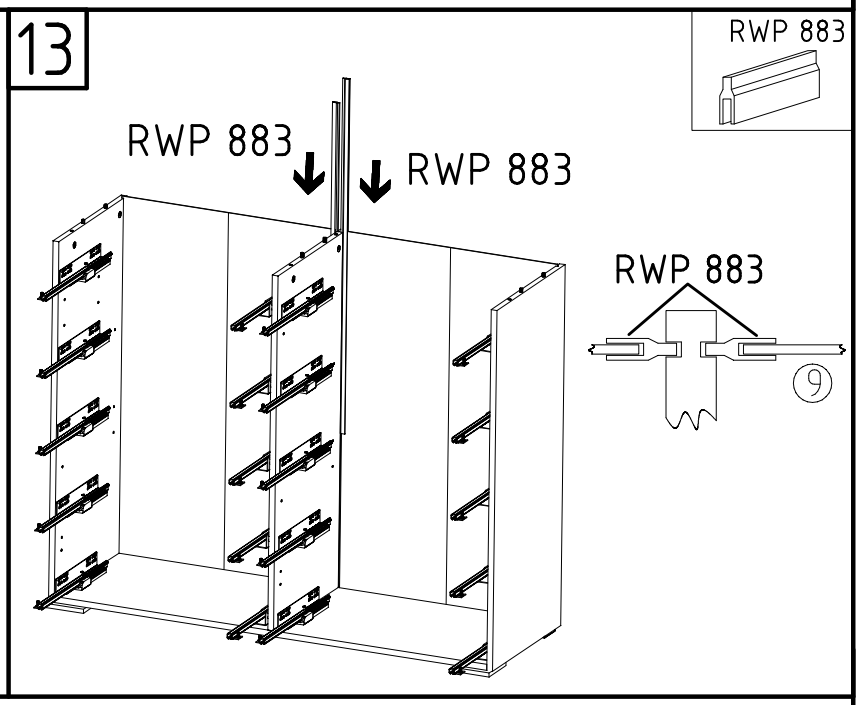
RWP 883
RWP 883
RWP 883
RWP 883
9

14

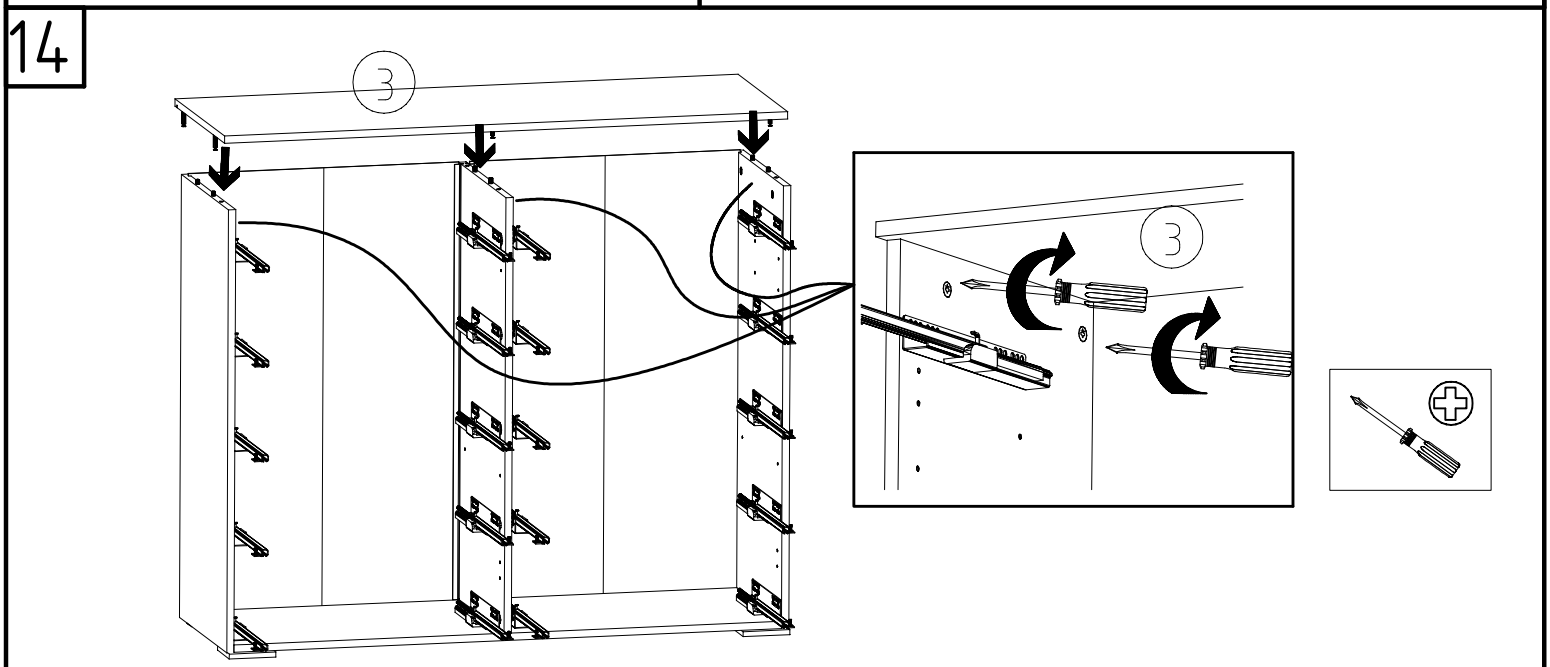
3
3

15

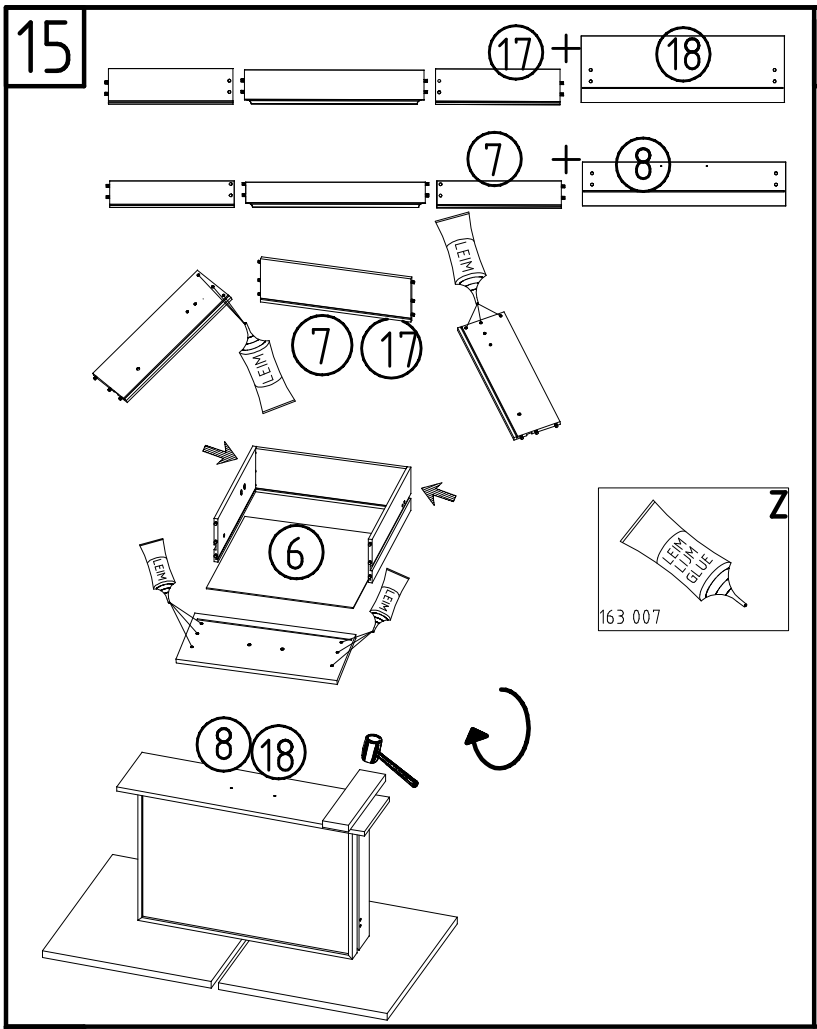
17
18
7
8
LEIM
7
17
6
LEIM
LEIM
Z
LEIM
LIM
GLUE
163 007
8
18

16

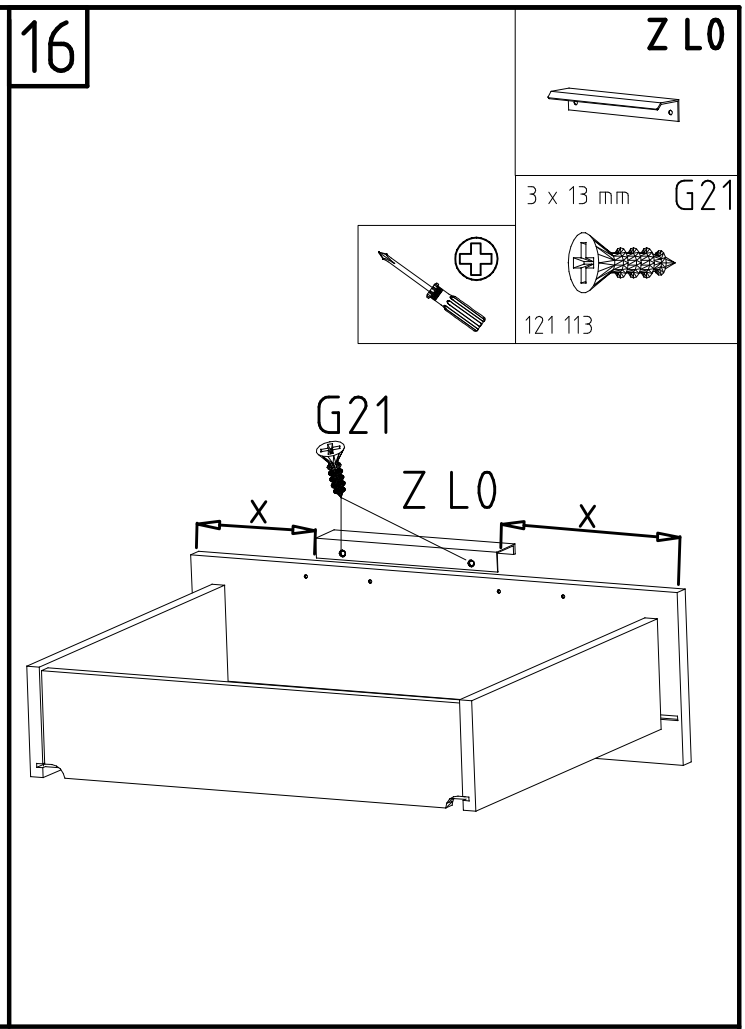
Z L0
3 x 13 mm
G21
121 113
G21
Z L0
x
x

17

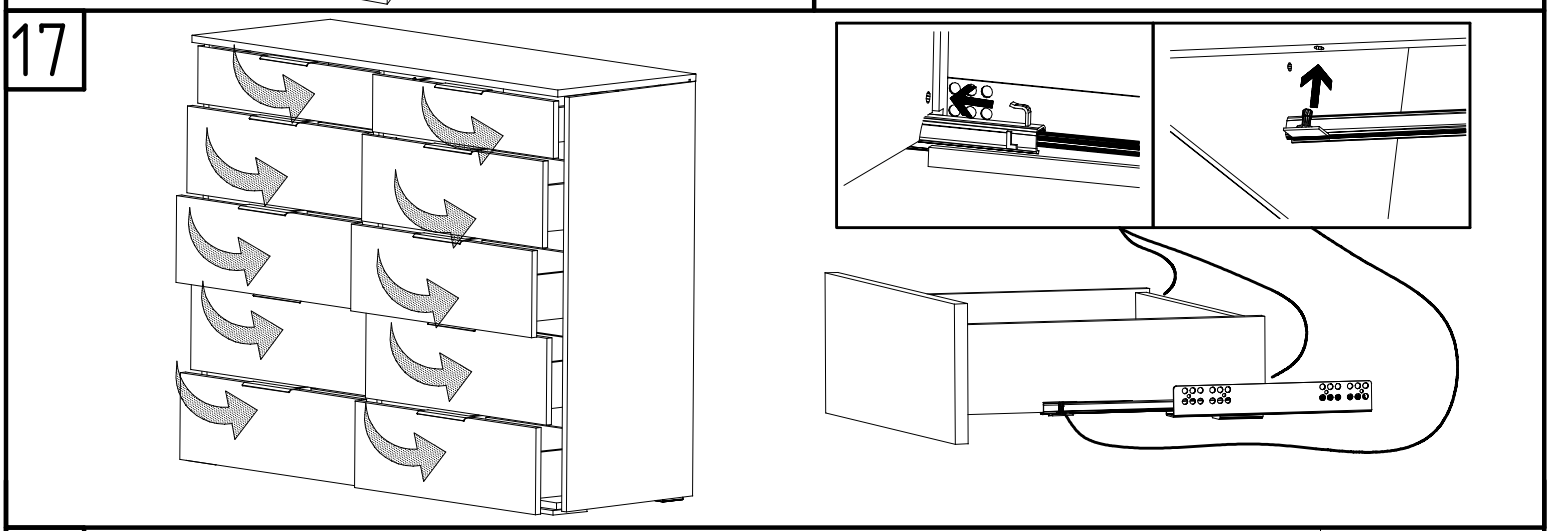

18

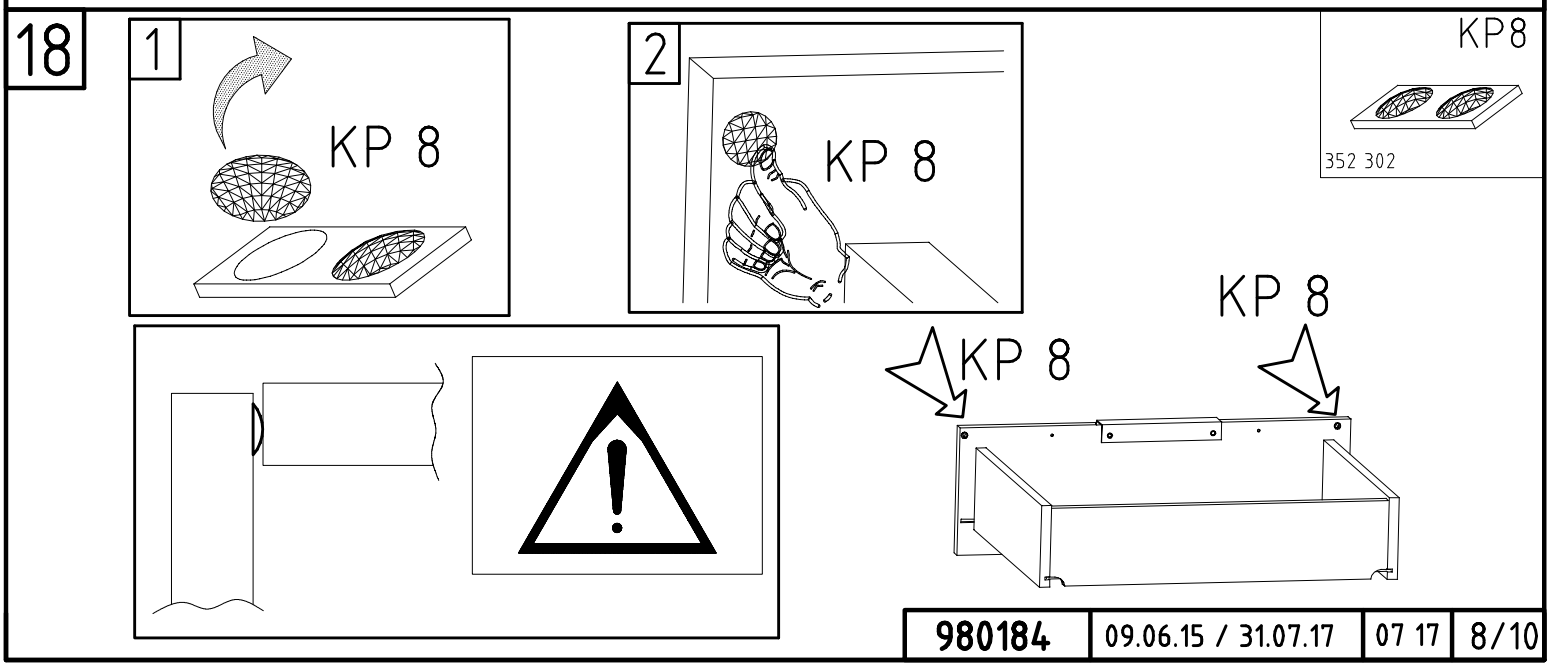
1
KP 8
2
KP 8
KP8
352 302
KP 8
KP 8

19

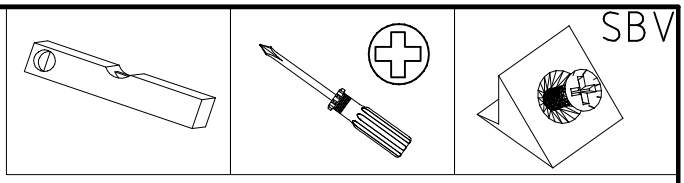

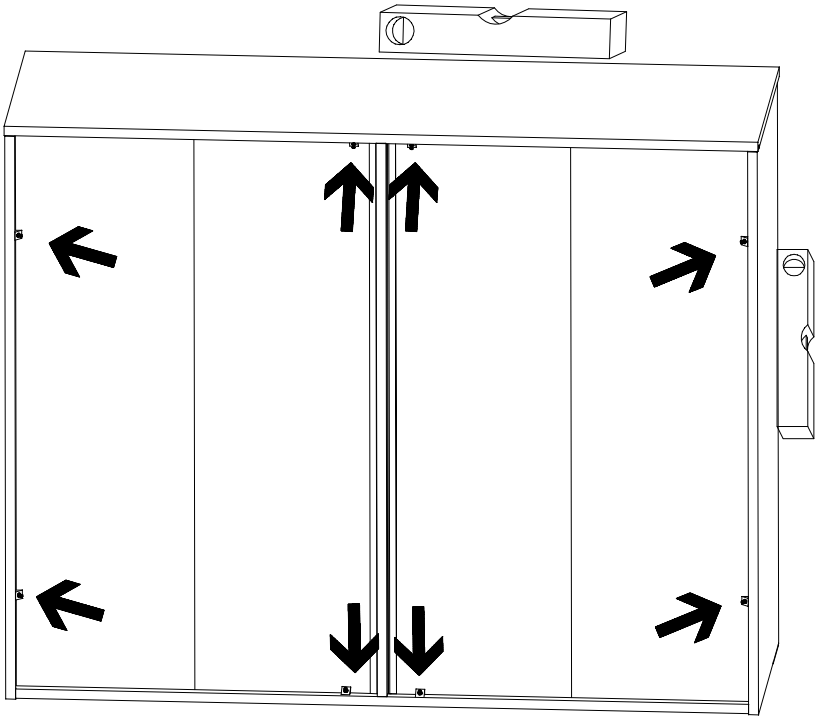

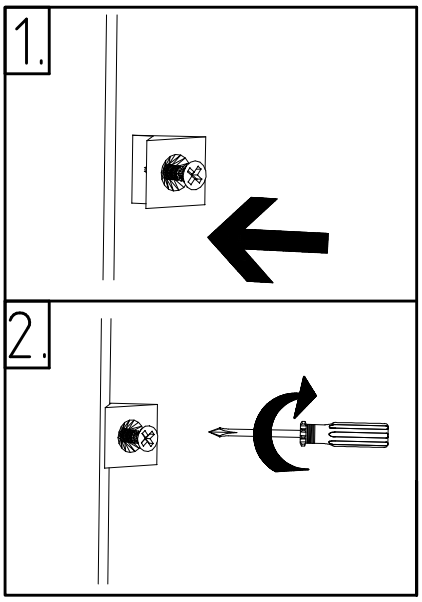

20

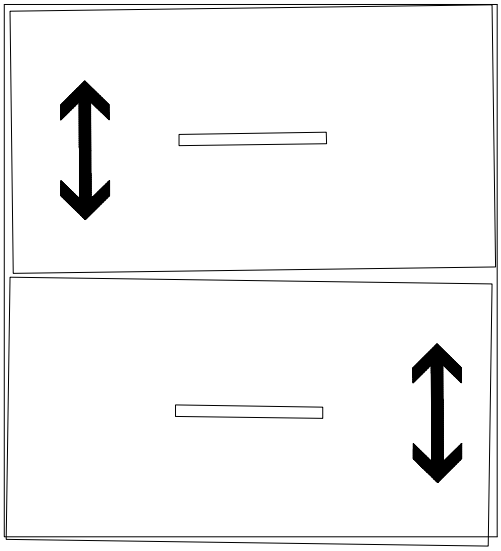

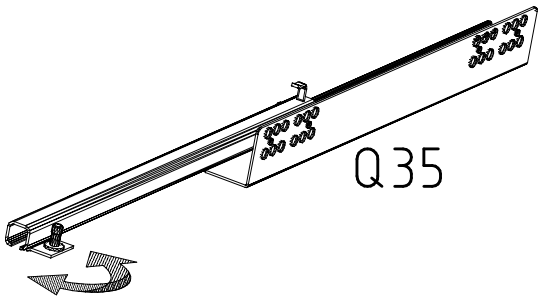

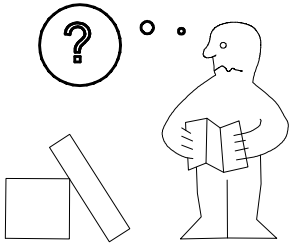

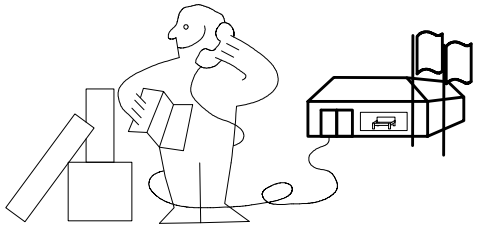

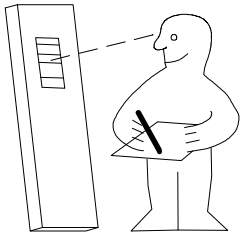

Modell/Model/Modèle

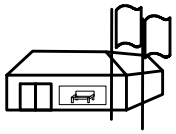

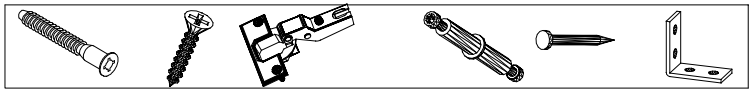

(121 370)	(G 1)	(4x)

Änderungen die dem technischen Fortschritt geschuldet sind,behalten wir uns vor !
Bei nicht vorschriftsmäßiger und/ oder nicht fachmännischer Montage wird bei Personen- und/ oder Sachschäden keinerlei Haftung übernommen.

made by
WIMEX Wohnbedarf/ Import Export Handels GmbH/ Postfach 1407/ 49112 Georgsmarienhütte/ Germany

980184
09.06.15 / 31.07.17
07 17 10/10