980401

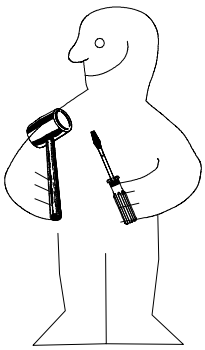

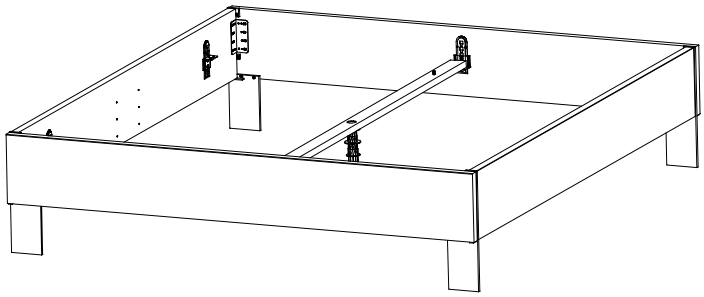

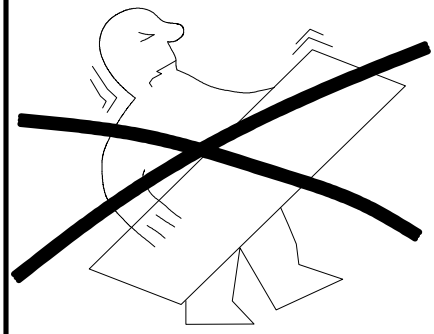

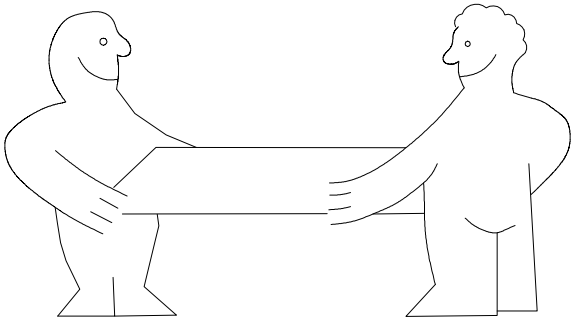

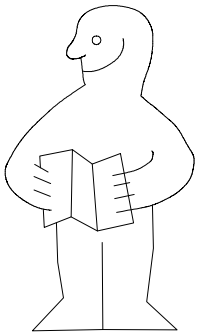

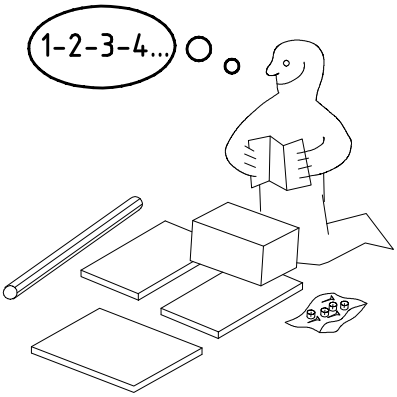

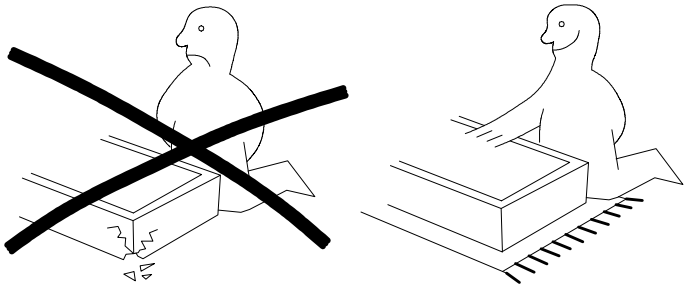

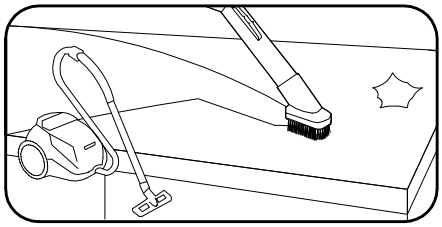

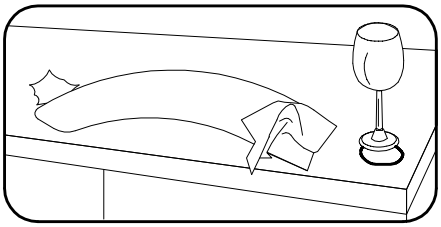

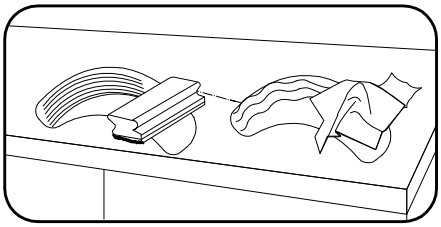

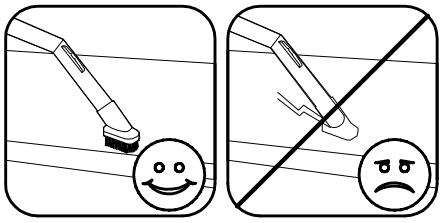

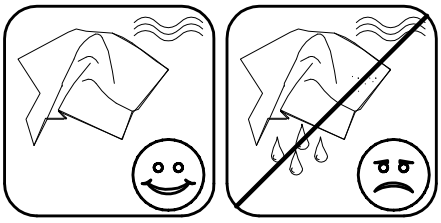

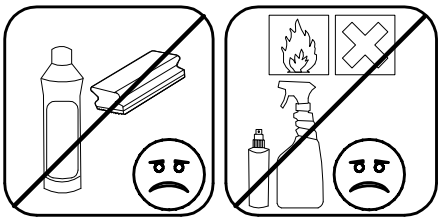

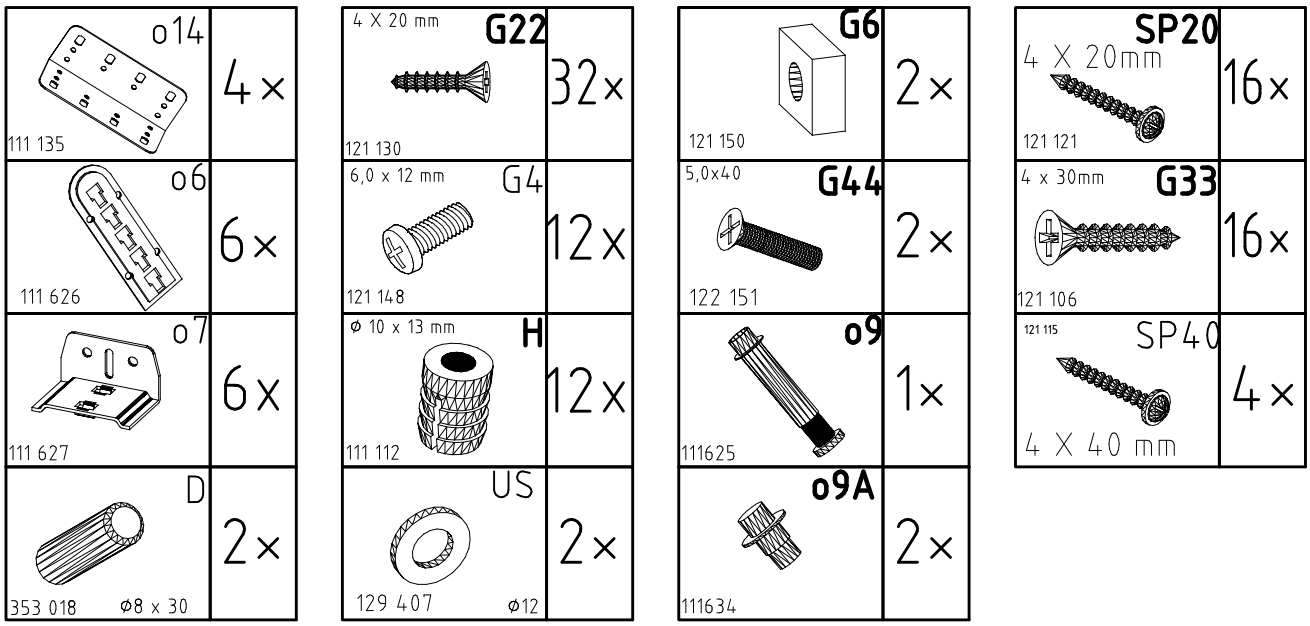
o14
111 135
4×
4 X 20 mm
G22
121 130
32×
G6
121 150
2×
SP20
4 X 20mm
121 121
16×
o6
111 626
6×
6,0 x 12 mm
G4
121 148
12×
5,0x40
G44
122 151
2×
4 x 30mm
G33
121 106
16×
o7
111 627
6×
Ø 10 x 13 mm
H
111 112
12×
o9
111625
1×
121 115
SP40
4 X 40 mm
4×
D
353 018
Ø8 x 30
2×
US
129 407
Ø12
2×
o9A
111634
2×

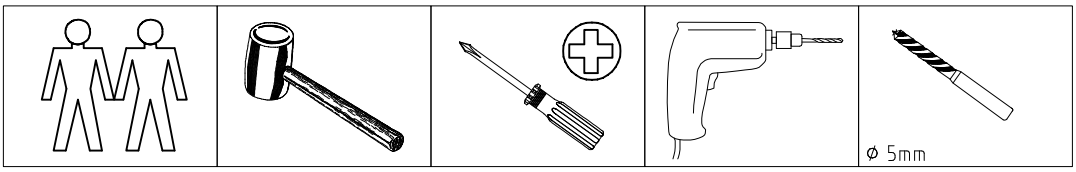
Ø 5mm

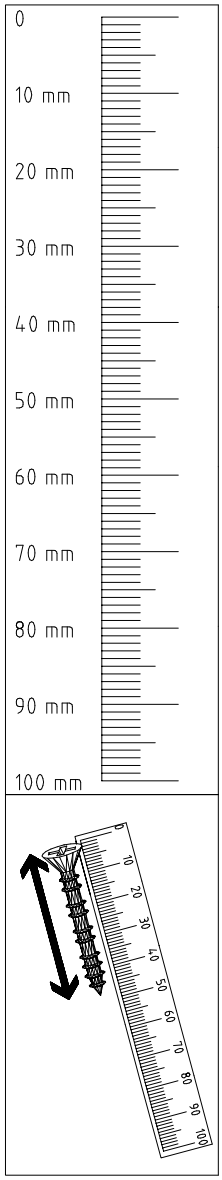
0
10 mm
20 mm
30 mm
40 mm
50 mm
60 mm
70 mm
80 mm
90 mm
100 mm

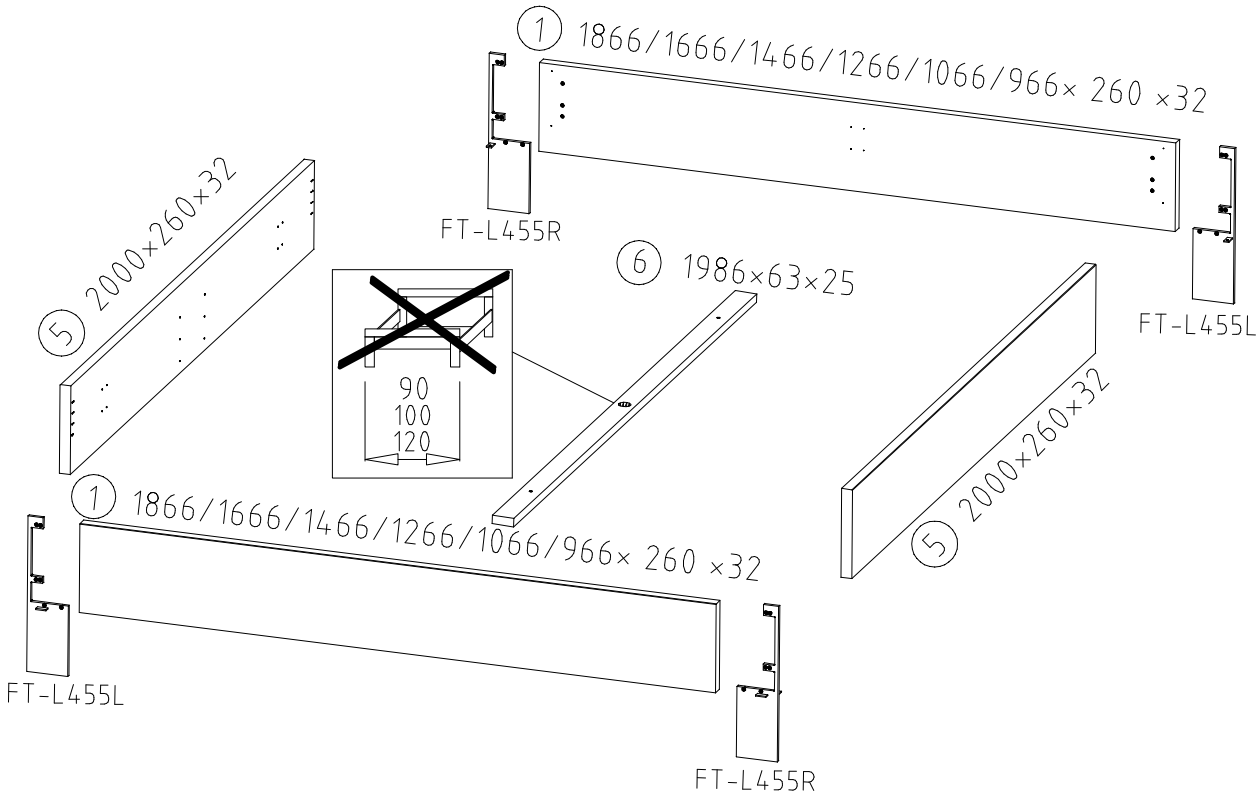
1 1866/1666/1466/1266/1066/966× 260 ×32
FT-L455R
FT-L455L
5 2000×260×32
6 1986×63×25
90
100
120
5 2000×260×32
1 1866/1666/1466/1266/1066/966× 260 ×32
FT-L455L
FT-L455R

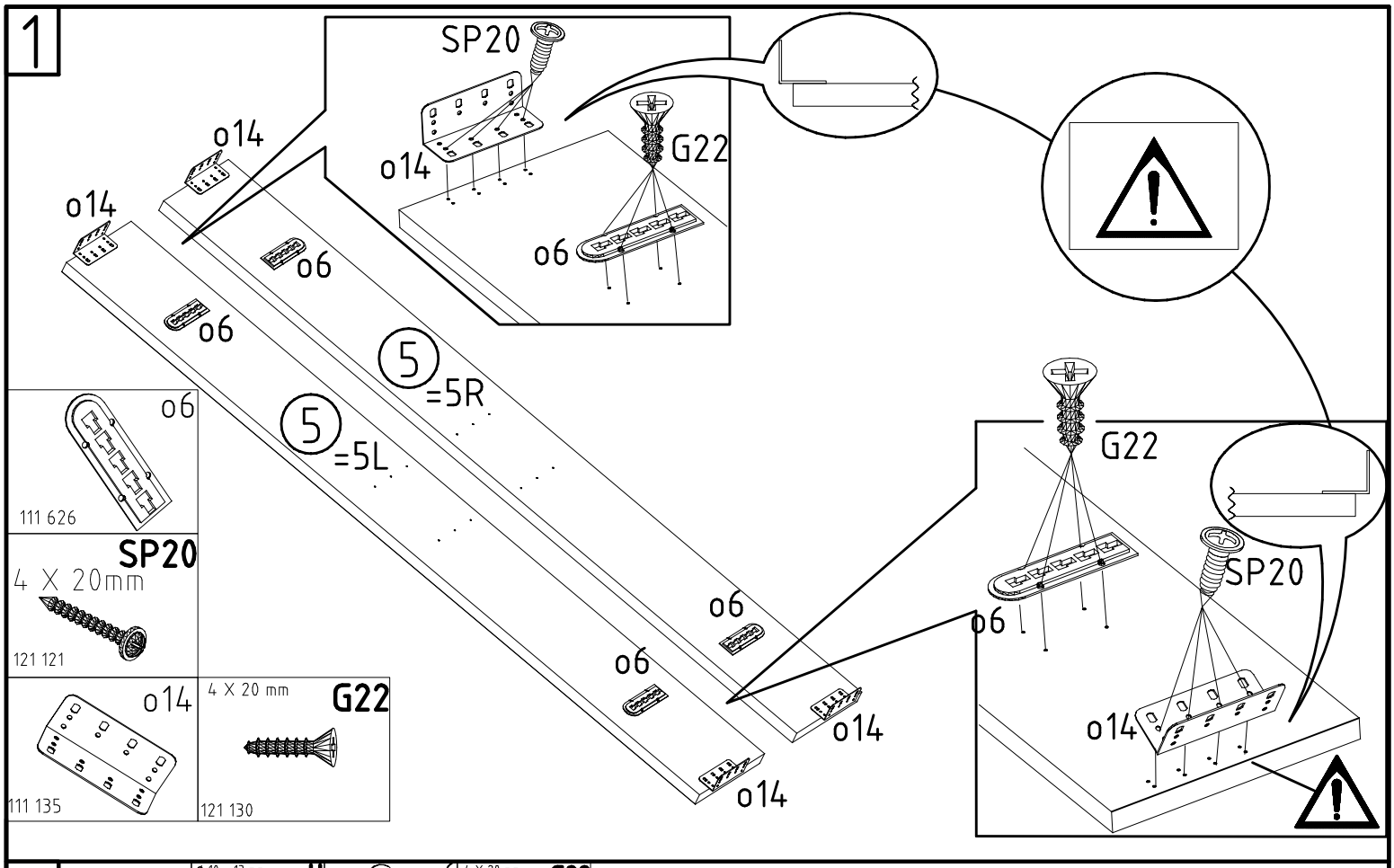
1
SP20
o14
G22
o14
o14
o6
o6
5
=5R
5
=5L
o6
111 626
SP20
4 X 20mm
121 121
o14
111 135
4 X 20 mm
G22
121 130
o6
o6
o14
o14
G22
SP20
o6
o14

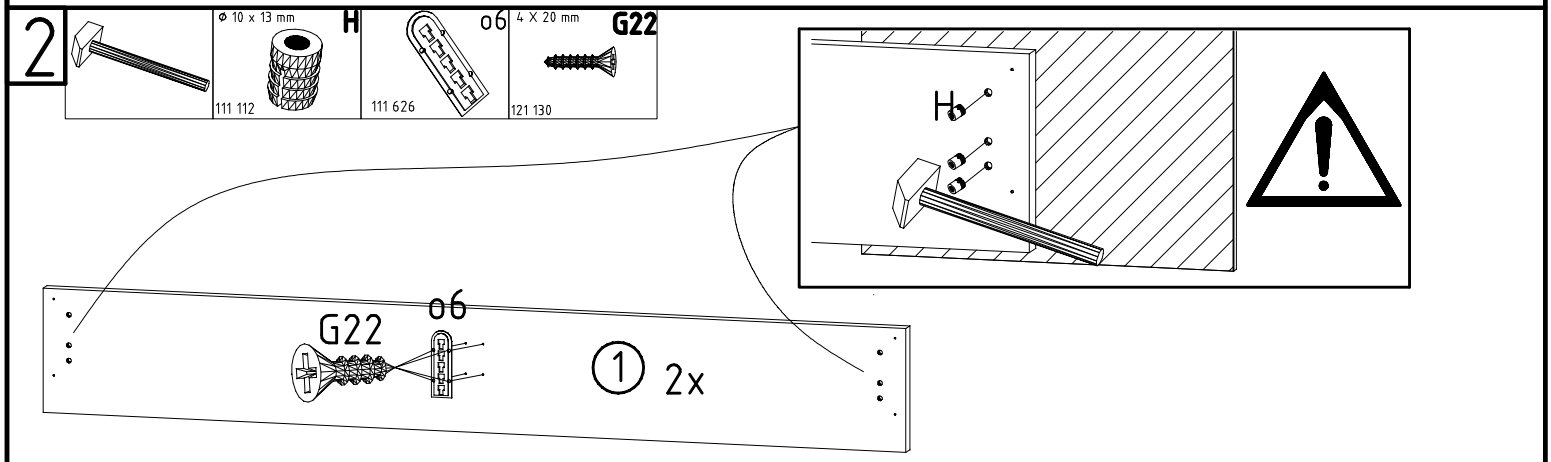
2
Ø 10 x 13 mm
H
111 112
o6
111 626
4 X 20 mm
G22
121 130
H
G22
o6
1
2x

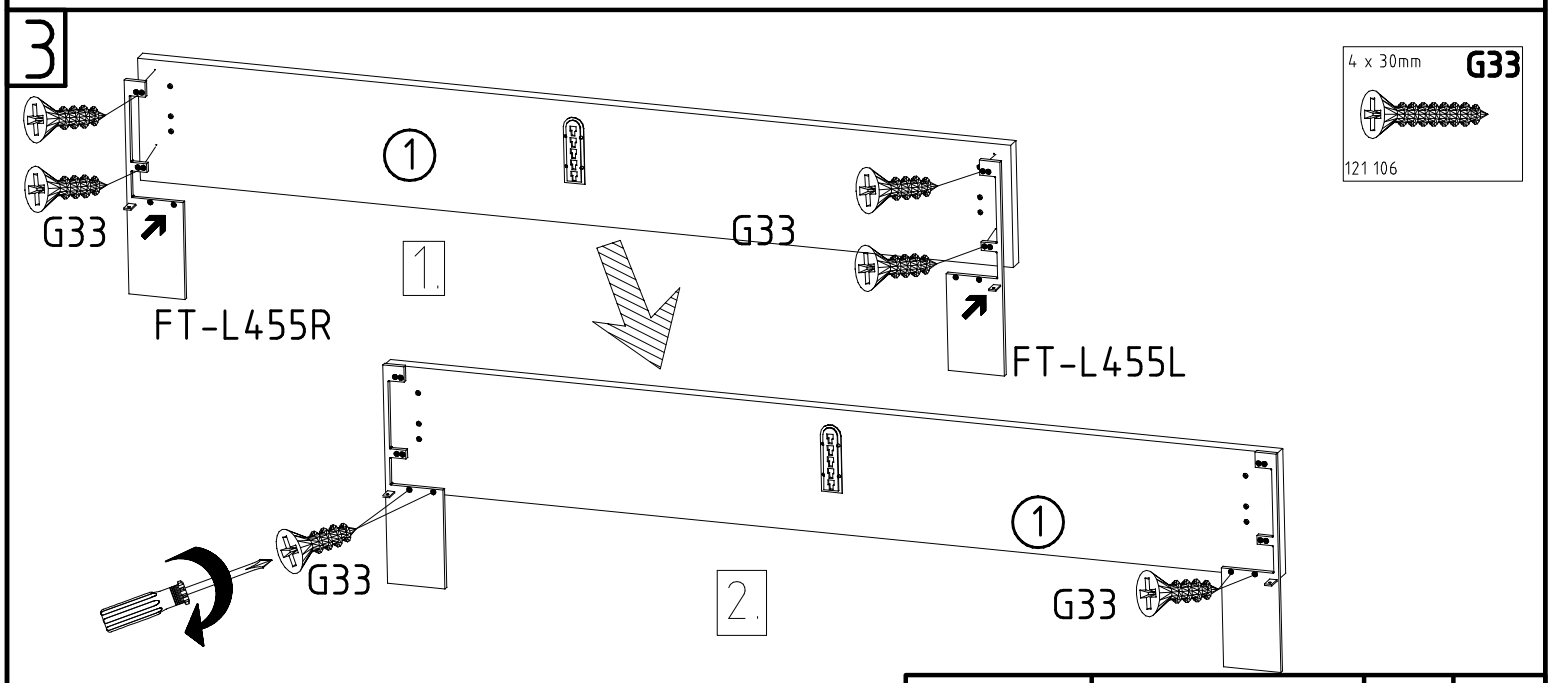
3
4 x 30mm
G33
121 106
1
G33
G33
FT-L455R
1.
FT-L455L
1
G33
2.
G33

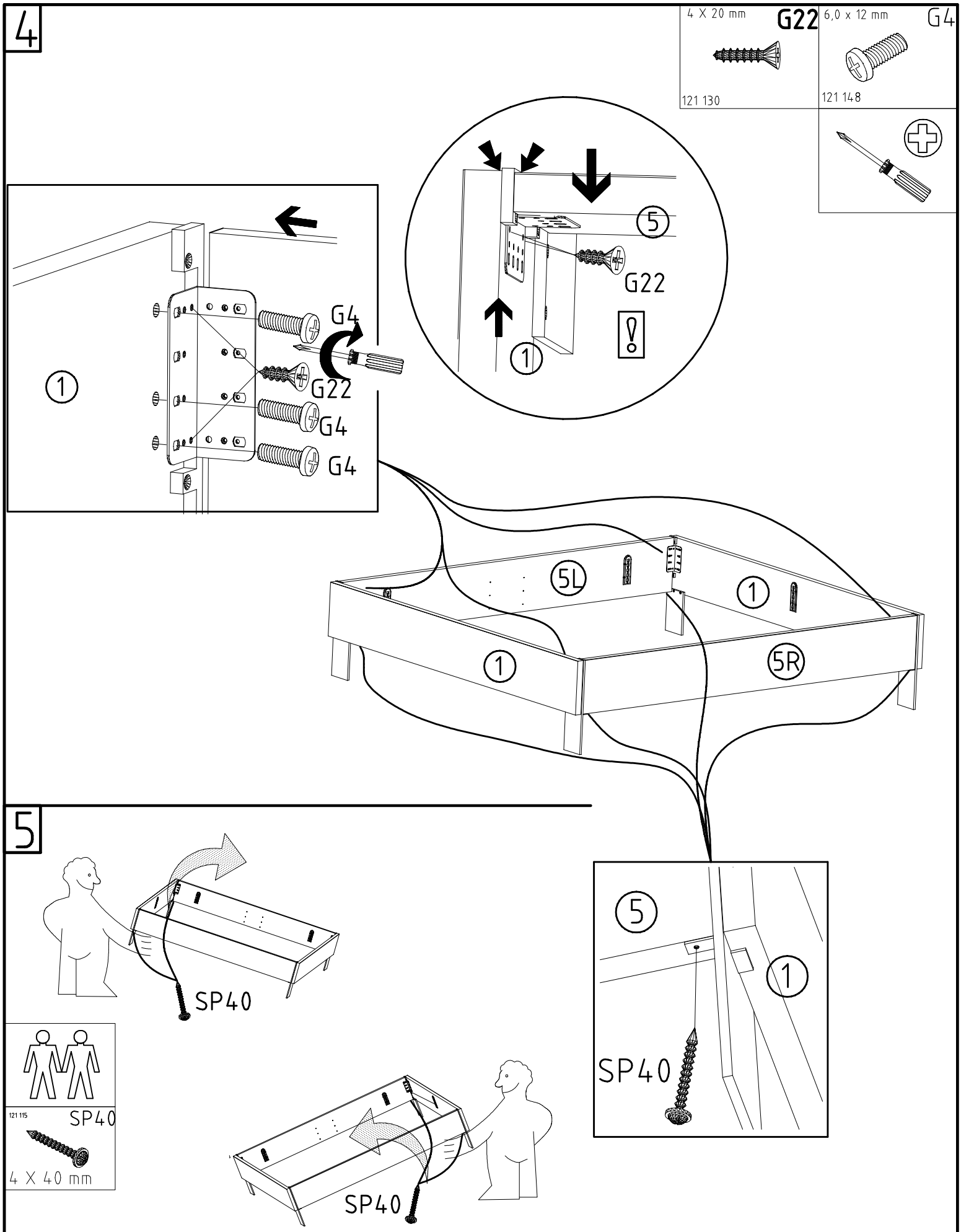
4
4 X 20 mm
G22
121 130
6,0 x 12 mm
G4
121 148
5
G22
1
G4
G22
G4
G4
1
5L
1
1
5R
5
1
SP40
5
SP40
121 115
SP40
4 X 40 mm
SP40

6

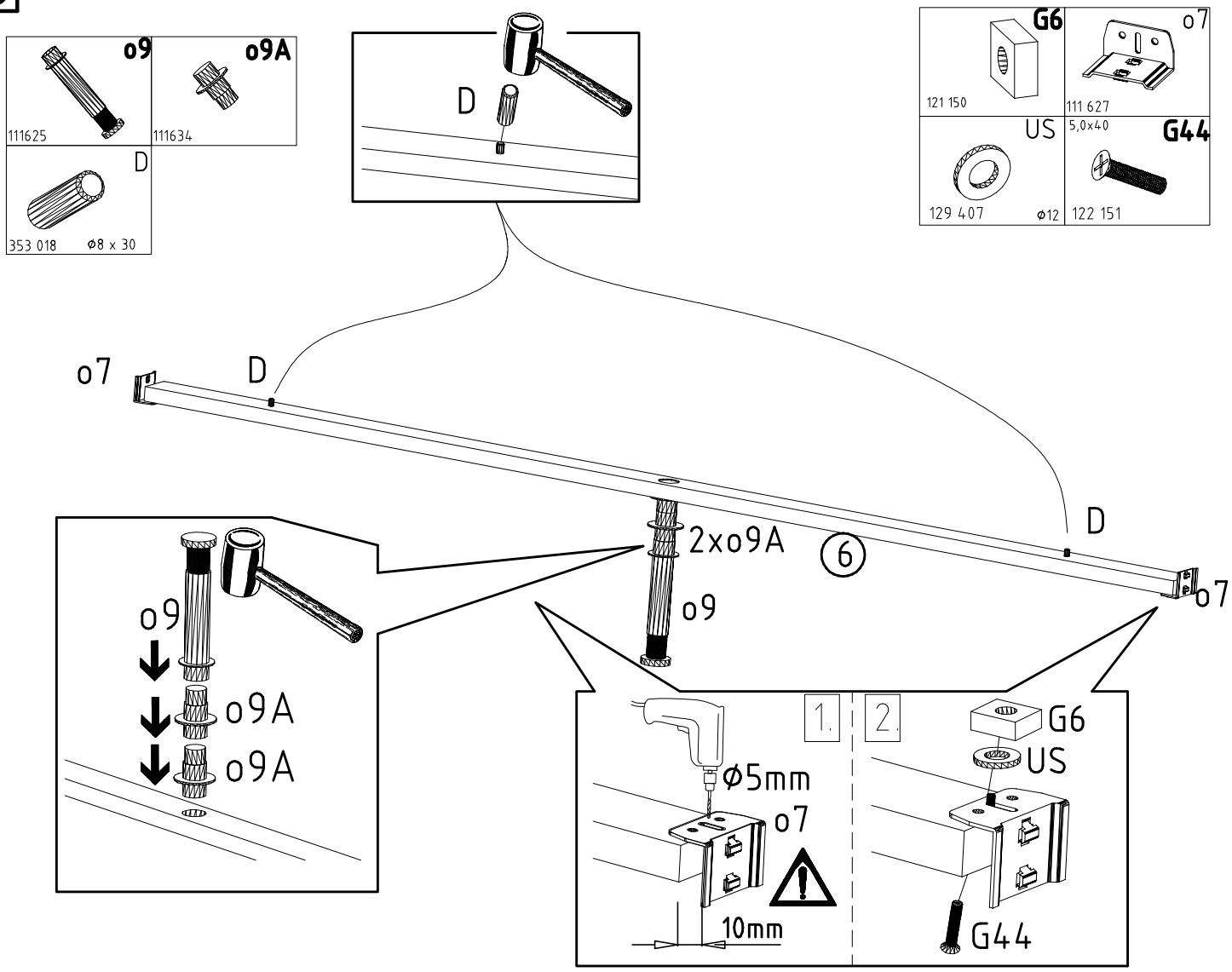
o9
111625
o9A
111634
D
353 018
Ø8 x 30
D
G6
121 150
o7
111 627
US
129 407
Ø12
5,0x40
G44
122 151
o7
D
2xo9A
6
D
o7
o9
o9
o9A
o9A
1.
2.
Ø5mm
o7
10mm
G6
US
G44

7

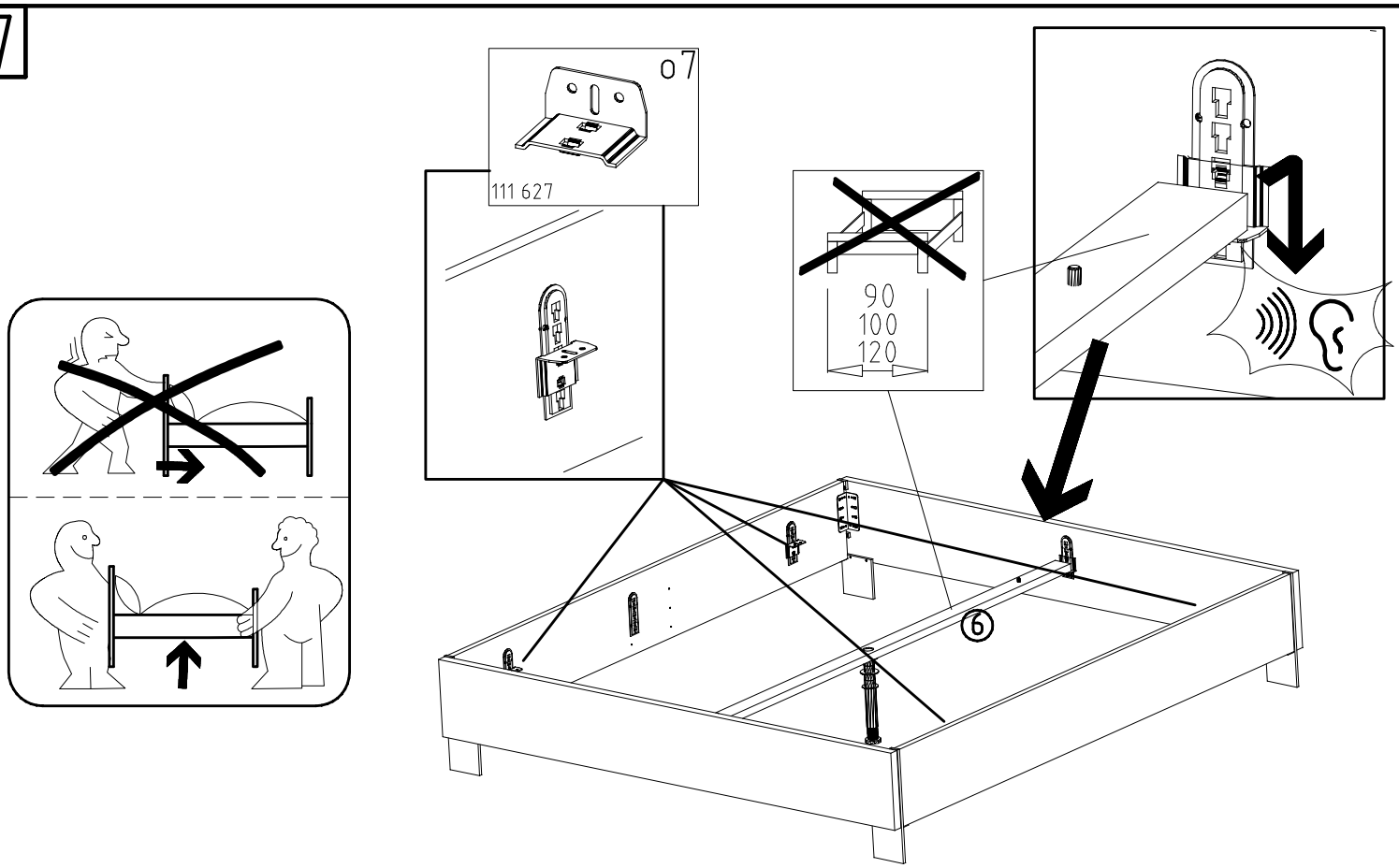
o7
111 627
90
100
120
6

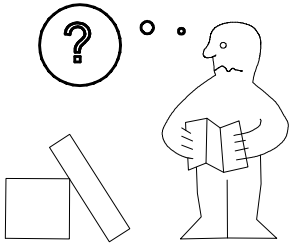

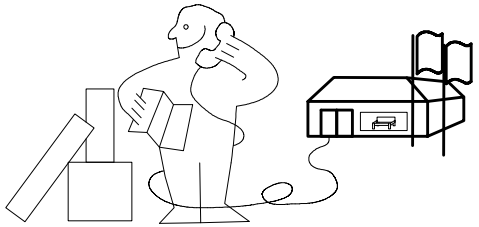

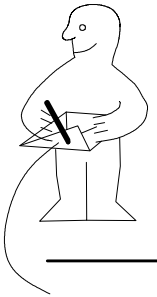

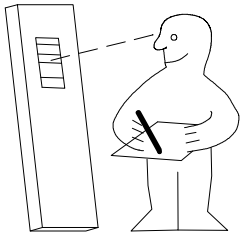

Modell/Model/Modèle

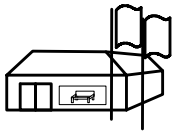

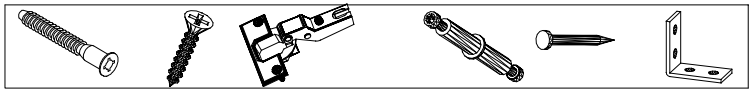

(121 370)	(G 1)	(4x)

Änderungen die dem technischen Fortschritt geschuldet sind,behalten wir uns vor !
Bei nicht vorschriftsmäßiger und/ oder nicht fachmännischer Montage wird bei Personen- und/ oder Sachschäden keinerlei Haftung übernommen.

made by
WIMEX Wohnbedarf/ Import Export Handels GmbH/ Postfach 1407/ 49112 Georgsmarienhütte/ Germany

980429

1.

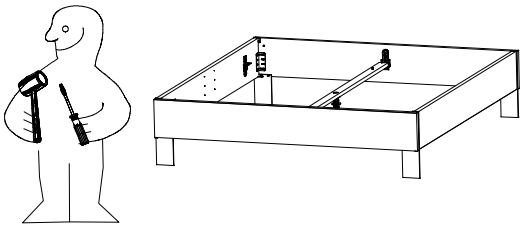

2.

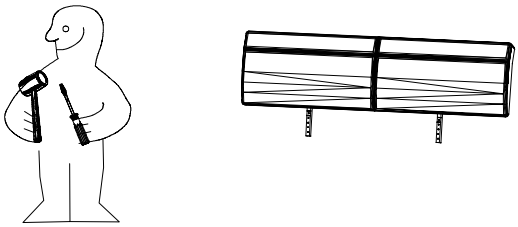

A

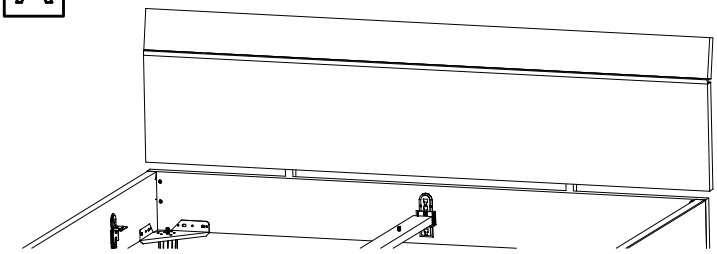

B

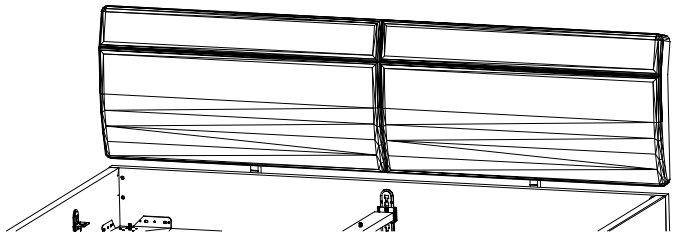

A

?

1x 3

1884/1684/1484/1284/984 x 130 x 60

1x 3

1884/1684/1484/1284/984 x 130 x 32

?

1x 4 LED

1884/1684/1484/1284/984 x 14 x 14

1x 4

1884/1684/1484/1284/984 x 14 x 14

1x 1

1884/1684/1484/1284/984 x 345 x 32

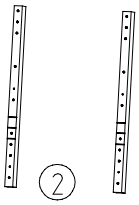

2

2x L520

B

1x 1

1884/1684/1484 x 500 x 85

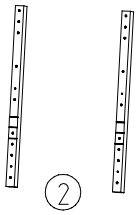

2

2x L520

	A	B
SP27 4 X 27mm 122620	8x	8x
121 115 SP40 4 X 40 mm	6x	
o22 111 0xx	3x	
SP15 4 X 15mm 121 120	12x	

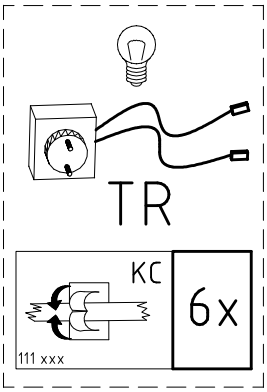

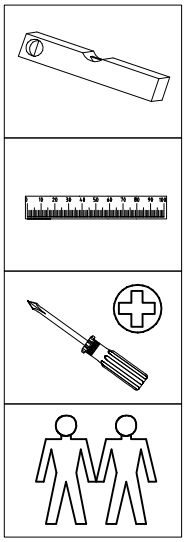

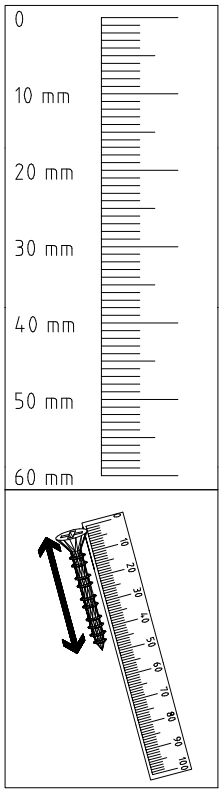

1

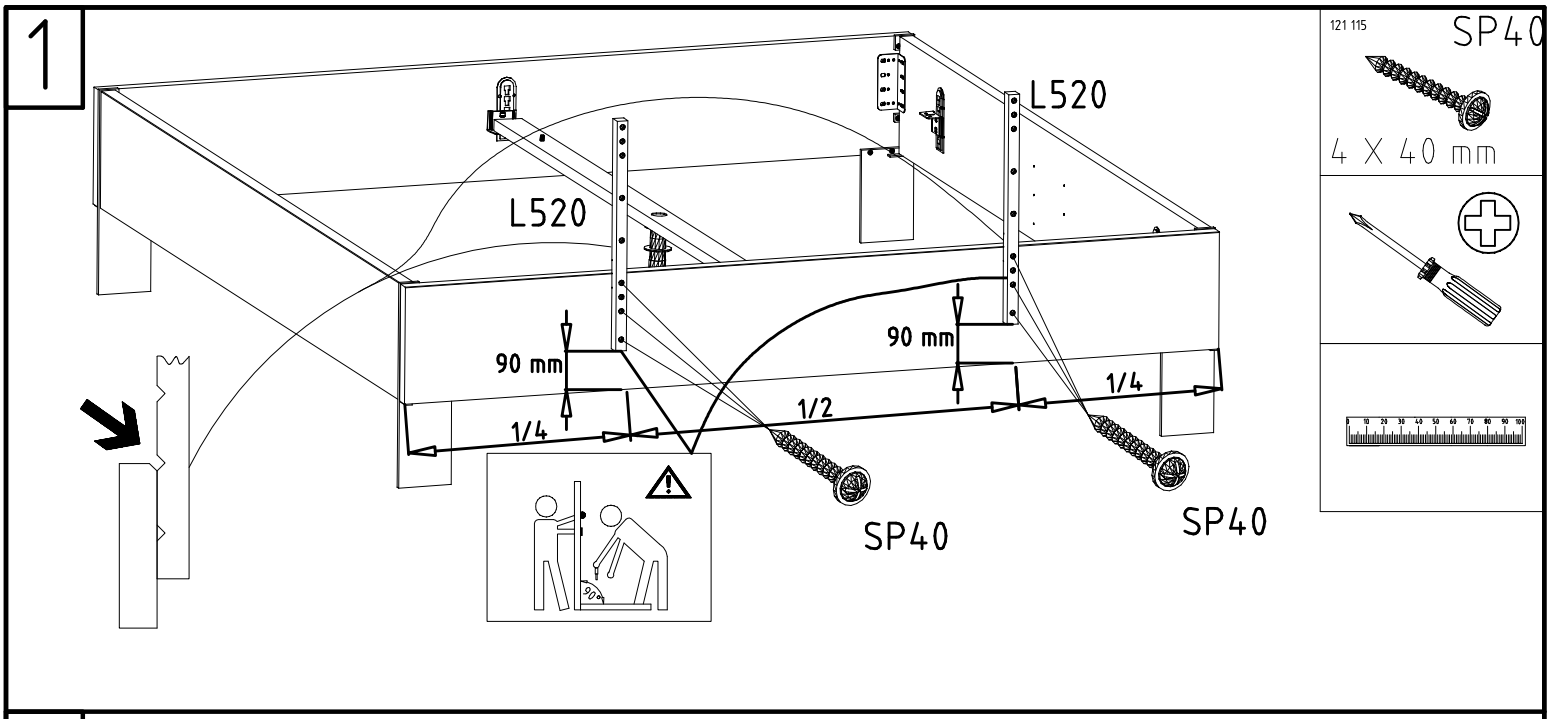
L520
L520
90 mm
90 mm
1/4
1/2
1/4
SP40
SP40
121 115
SP40
4 X 40 mm

2

A

I.

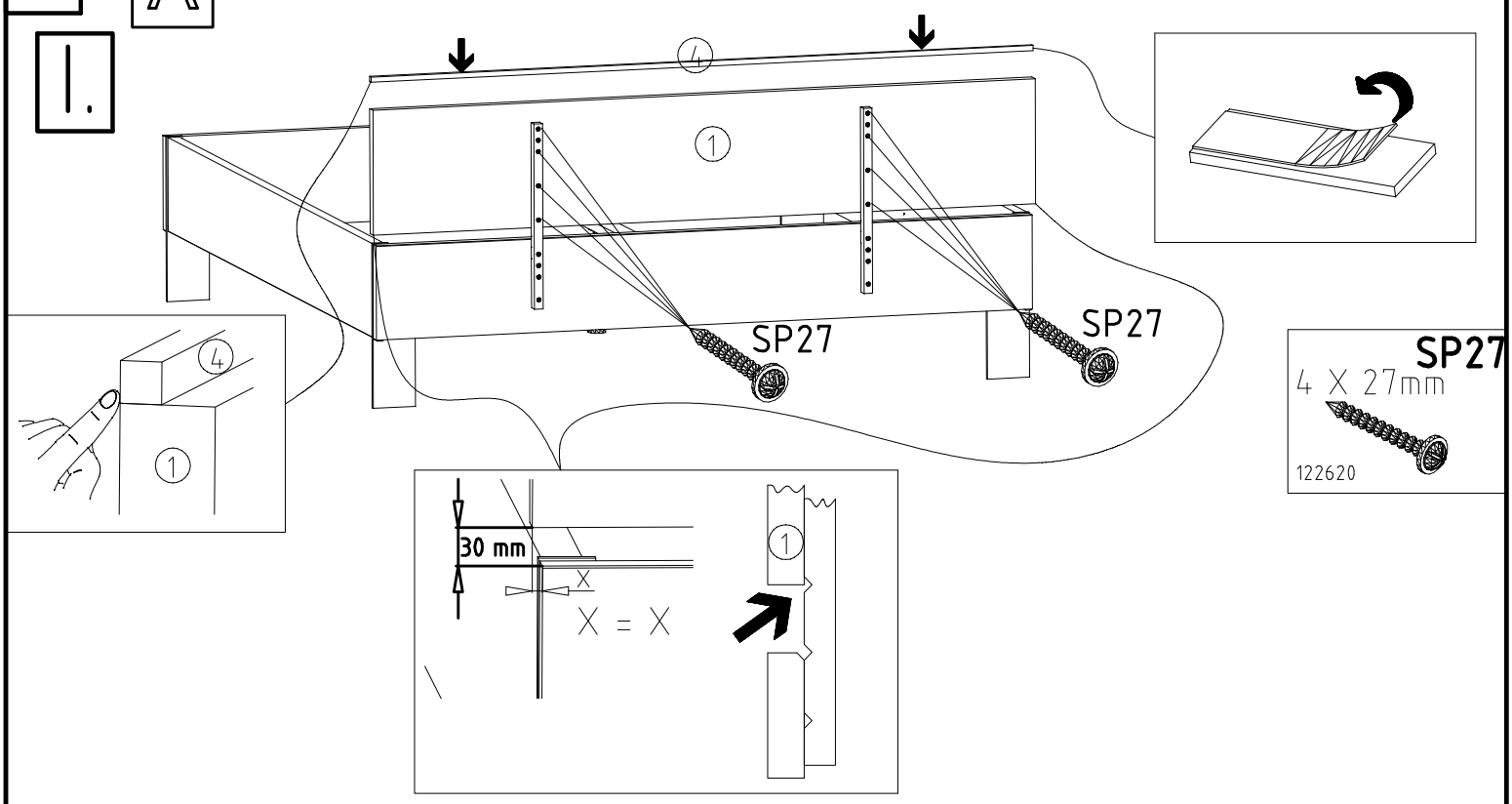
4
1
SP27
SP27
SP27
4 X 27mm
122620
4
1
30 mm
X
X = X
1

II.

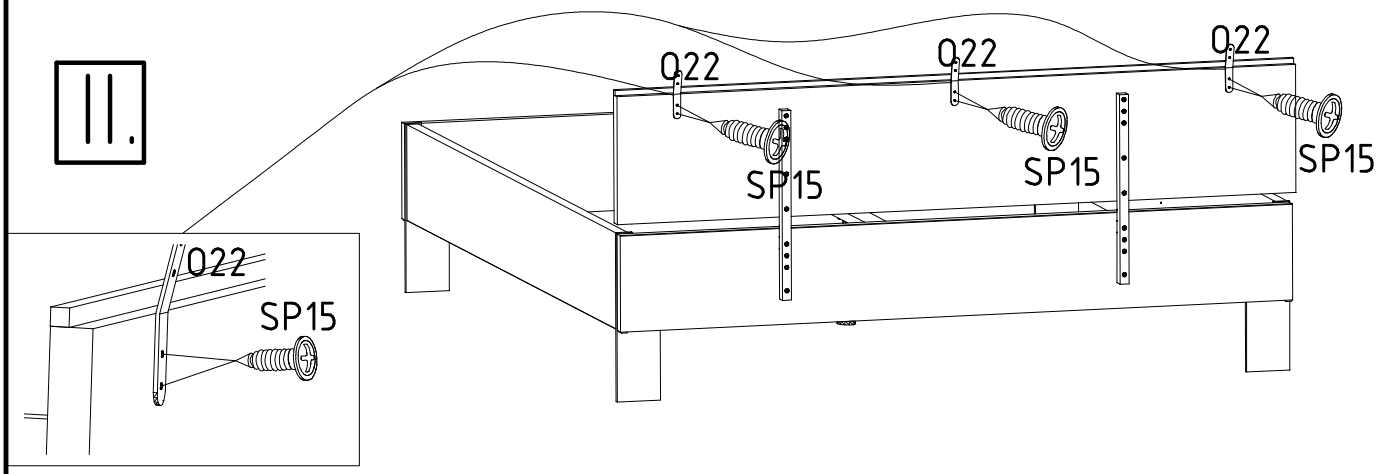
022
022
022
SP15
SP15
SP15
022
SP15

III.

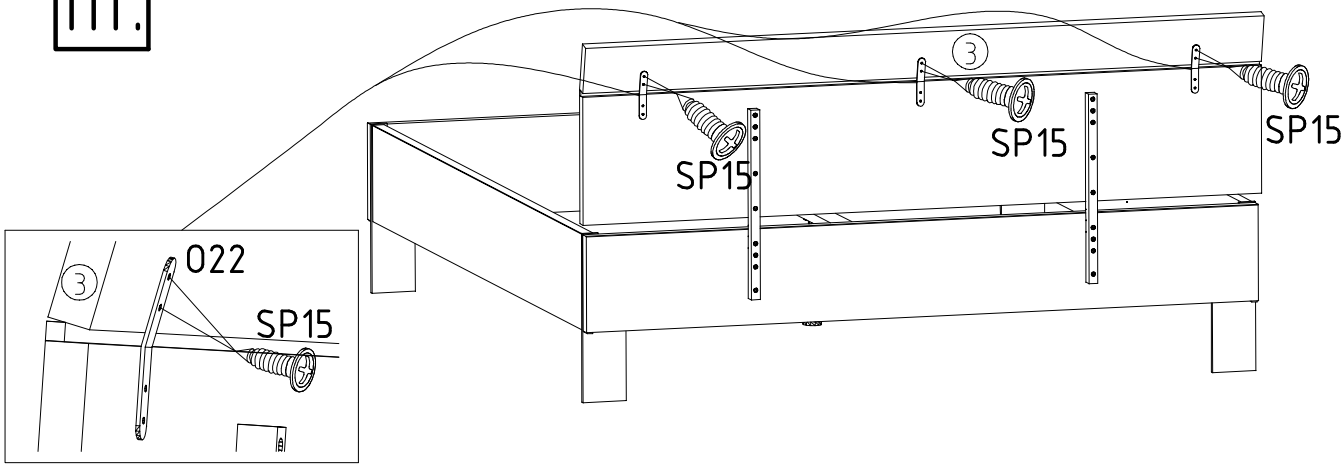

IV.

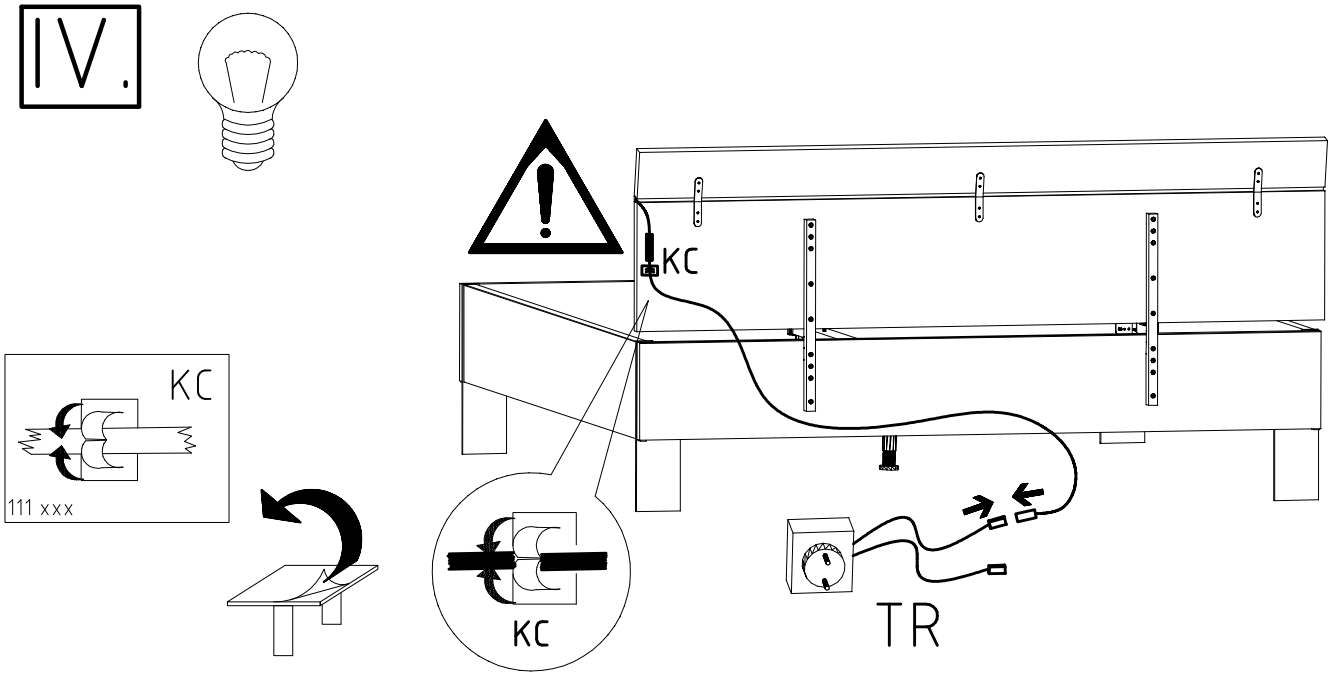

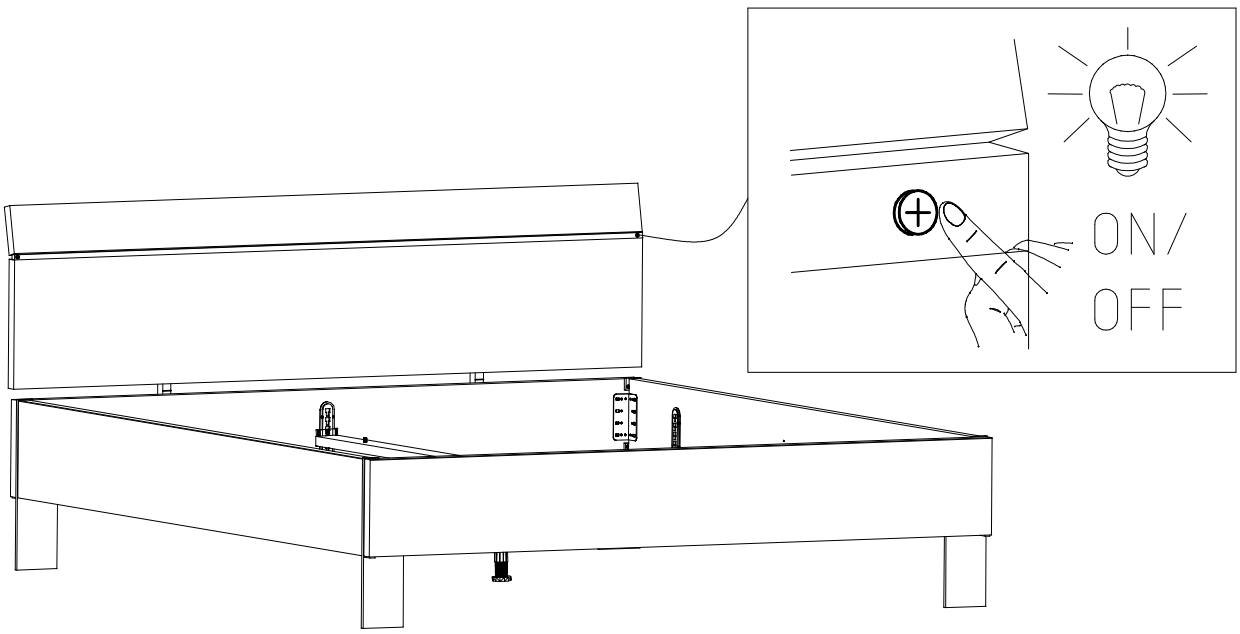

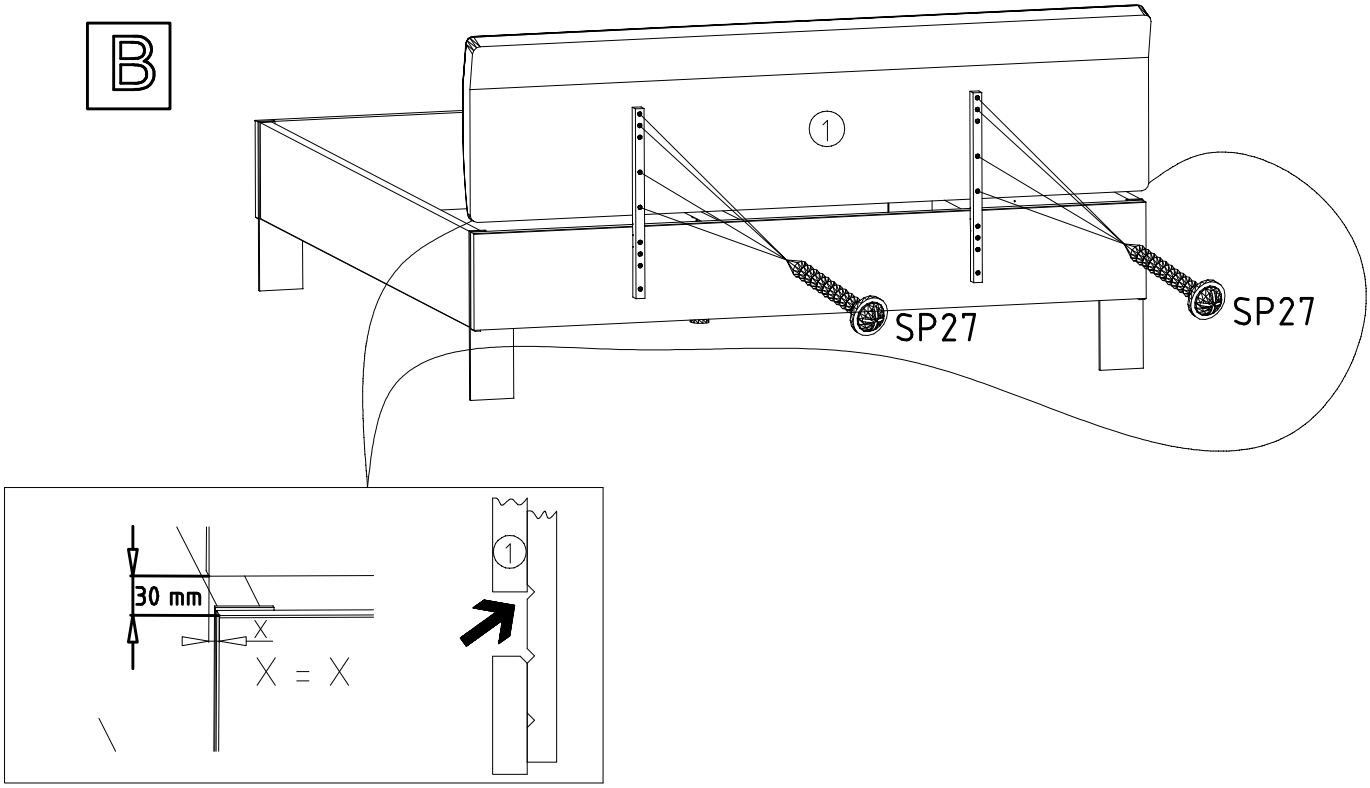
B
1
SP27
SP27
30 mm
X
X = X
1